Kawasaki

ZX1002 BJF

(Ninja H2 SX)

สมุดภาพอะไหล่

PARTS CATALOG

Kawasaki

ZX1002 BJF

สมุดภาพอะไหล่
รถจักรยานยนต์คาวาซากิ

บริษัท คาวาซากิ มอเตอร์ เอ็นเตอร์ไพรส์ (ประเทศไทย) จำกัด

มีนาคม 2561

ปี & รหัสประจำรุ่น / Year & Model **'18 ZX1002BJF**

สี / Color — สีเขียว / Emerald Blazed Green (60R)

หมายเลขเฟรม / Frame No. Range — เริ่มต้นจาก / From JKBZXT02BBA000001 ~

หมายเลขเครื่อง / Engine No. Range — เริ่มต้นจาก / From ZXT00NE000001 ~

สีเขียว / Emerald Blazed Green (60R)

ชื่ออะไหล่(ไทย) Description(Thai)	ชื่ออะไหล่(อังกฤษ) Description(English)	หมวดที่ Group No.	หมายเลขอะไหล่ / Part No. รถสีเขียว E.B. Green (60R)
ฝาปิดแกนโช้ค	CAP,K.GOLD	48	11065-1295-59K
ฝาครอบเฟรม-ข้างซ้าย	COVER,KNEE,LH	50	14093-5205-62F
ฝาครอบเฟรม-ข้างขวา	COVER,KNEE,RH	50	14093-5206-62F
บังโคลนหน้า	FENDER-FRONT	35	35004-0362-60R
ฝาครอบข้างซ้าย	COVER-SIDE,LH	54	36001-0656-60R
ฝาครอบข้างขวา	COVER-SIDE,RH	54	36001-0657-60R
ฝาครอบท้าย-ข้างซ้าย	COVER-TAIL,LH	54	36041-0040-60R
ฝาครอบท้าย-ข้างขวา	COVER-TAIL,RH	54	36041-0041-60R
ถังน้ำมัน	TANK-COMP	50	51001-0858-60R
ฝาครอบถังน้ำมัน-ข้างซ้าย	COVER TANK,LH	50	51026-0016-17K
ฝาครอบถังน้ำมัน-ข้างขวา	COVER TANK,RH	50	51026-0017-17K
แฟริ่งข้างตัวหลัง-ข้างซ้าย	COWLING,SIDE,RR,LH	64	55028-0651-60R
แฟริ่งข้างตัวหลัง-ข้างขวา	COWLING,SIDE,RR,RH	64	55028-0652-60R
แฟริ่งบน	COWLING,UPP	63	55058-5067-62F
แฟริ่งข้างตัวหน้า-ข้างซ้าย	COWLING,SIDE,FR,LH	64	55058-5068-17K
แฟริ่งข้างตัวหน้า-ข้างขวา	COWLING,SIDE,FR,RH	64	55058-5069-17K

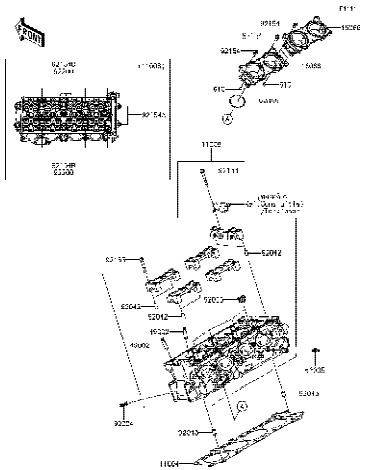

1 Cylinder Head - ฝาสูบ

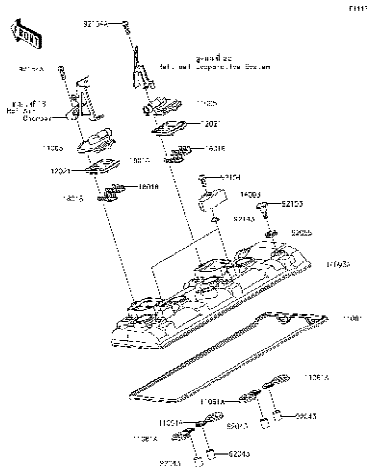

2 Cylinder Head Cover - ฝาครอบฝาสูบ

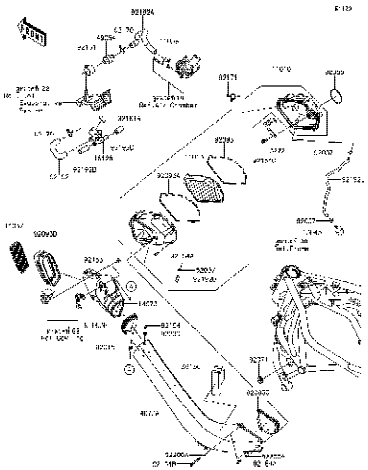

3 Air Cleaner - หม้อกรองอากาศ

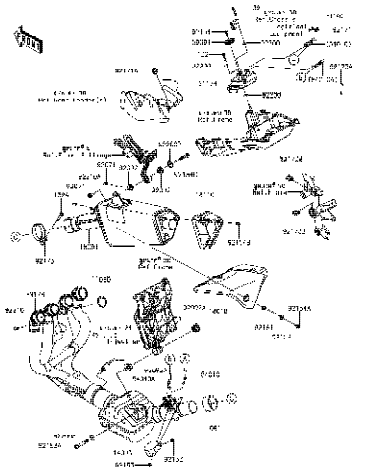

4 Muffler(s) - ท่อไอเสีย

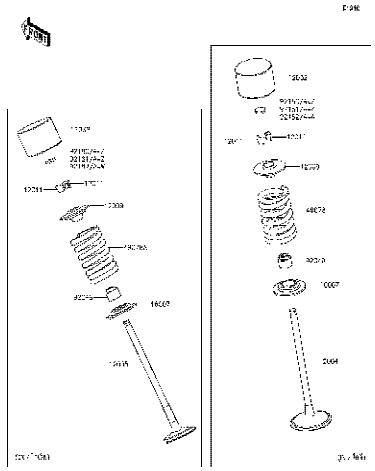

5 Valve(s) - วาวล์

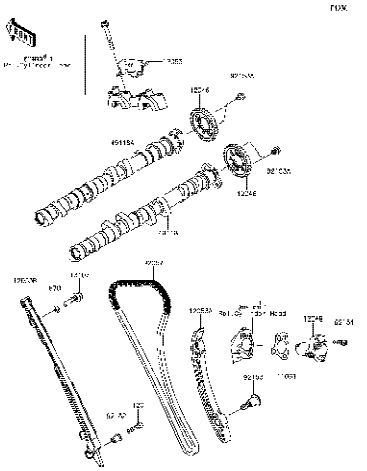

6 Camshaft(s)/Tensioner - เพลาราวลิ้น/ตัวดันโซ่

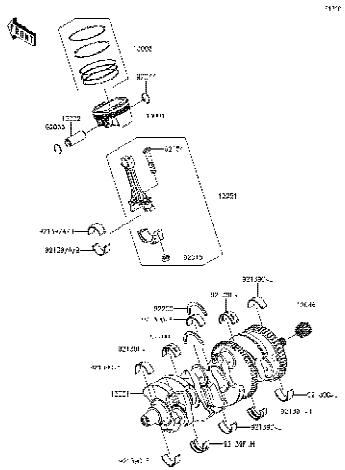

7 Crankshaft/Piston(s) - แพลาข้อเหวี่ยง/ลูกสูบ

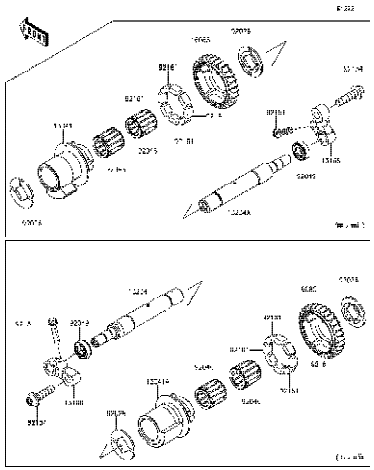

8 Balancer - บาลานเซอร์

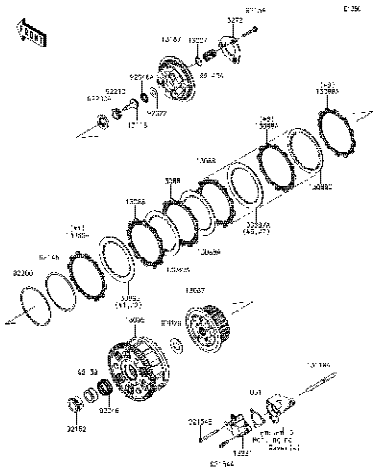

9 Clutch - คลัช

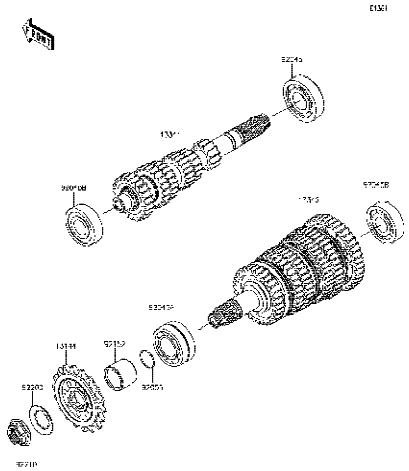

10 Transmission - เฟืองเกียร์ถ่ายทอดกำลัง

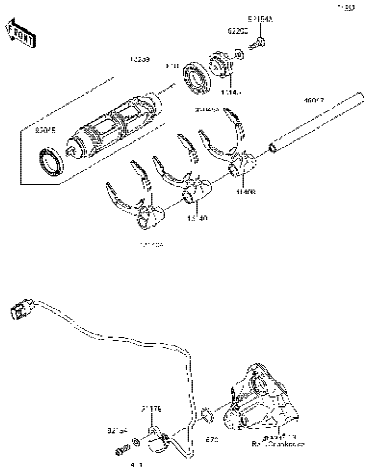

11 Gear Change Drum/Shift Fork(s) - กระปุกเกียร์/ก้ามปูเกียร์

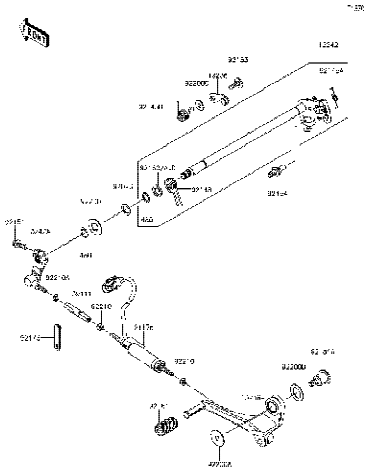

12 Gear Change Mechanism - คันเกียร์

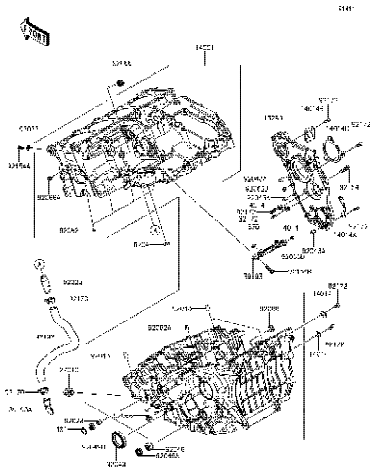

13 Crankcase - แคร้งเครื่องยนต์

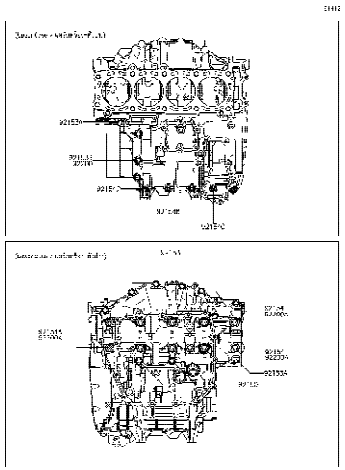

14 Crankcase Bolt Pattern - แบบแสดงตำแหน่งโบลท์แคร้งเครื่องยนต์

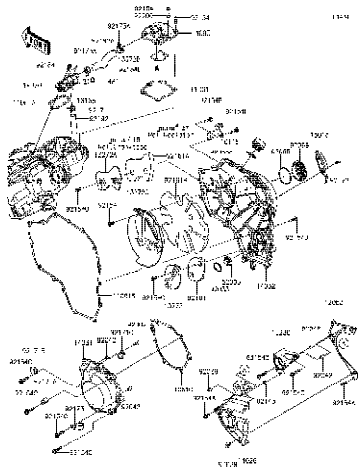

15 Engine Cover(s) - ฝาครอบเครื่องยนต์

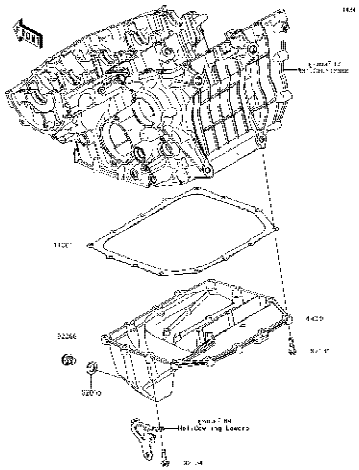

16 Oil Pan - อ่างน้ำมันเครื่อง

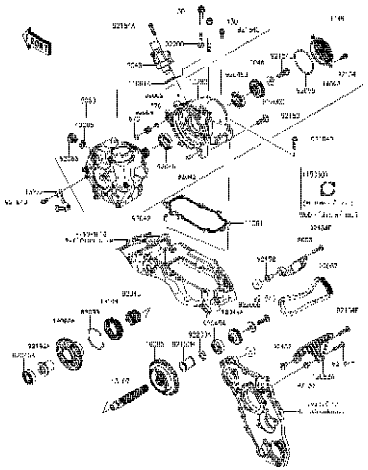

17 Super Charger - ซูเปอร์ชาร์จเจอร์

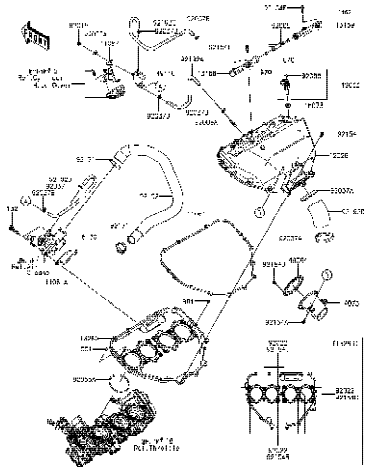

18 Air Chamber - ห้องอัดอากาศ

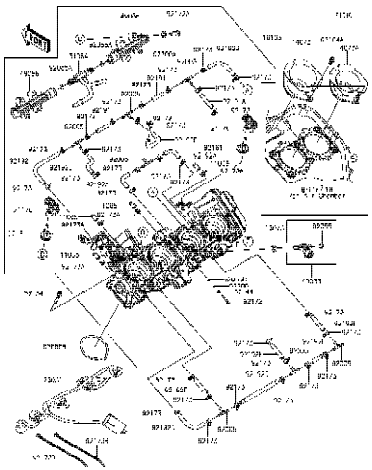

19 Throttle - ชุดลิ้นเร่ง

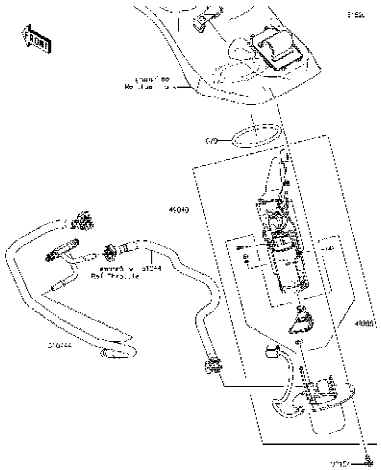

20 Fuel Pump - ปั๊มน้ำมันเชื้อเพลิง

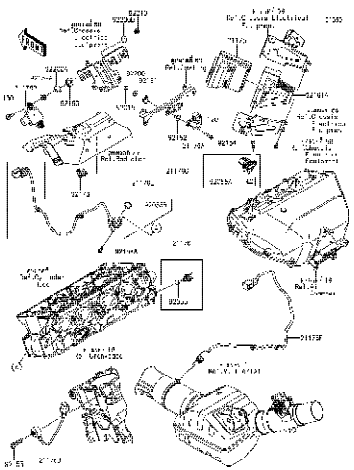

21 Fuel Injection - ตัววัดและส่งสัญญาณ

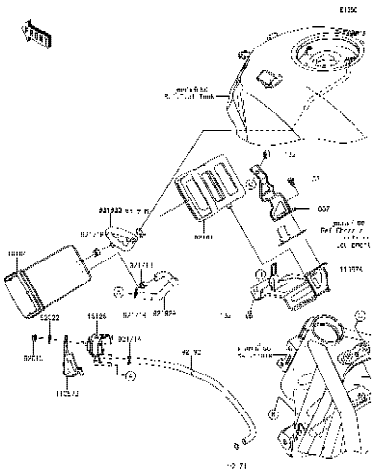

22 Fuel Evaporative System - ระบบควบคุมไอน้ำมันเชื้อเพลิง

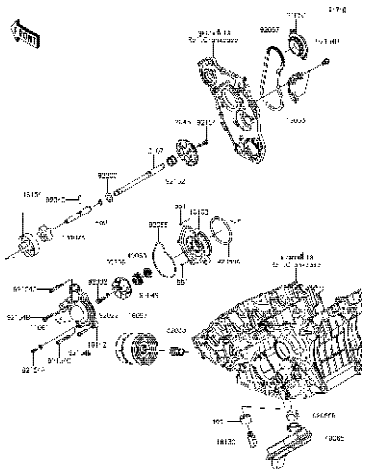

23 Oil Pump - ปั๊มน้ำมันเครื่อง

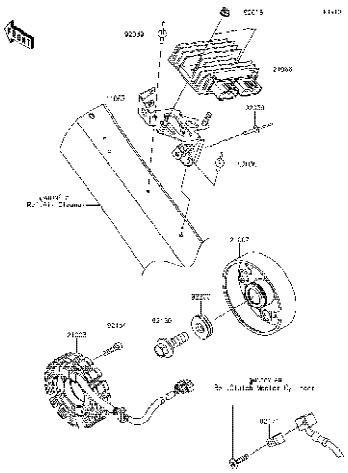

24 Generator - แม็กนีโต

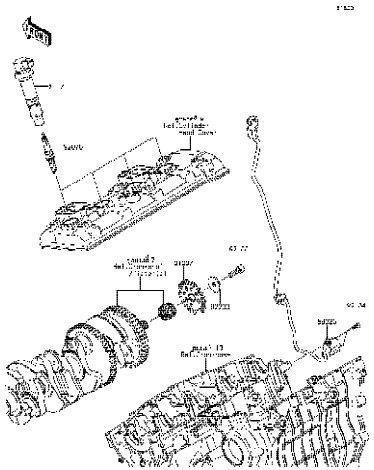

25 Ignition System - คอยล์หัวเทียน

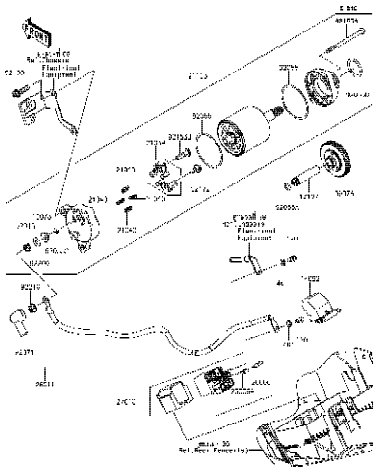

26 Starter Motor - มอเตอร์สตาร์ท

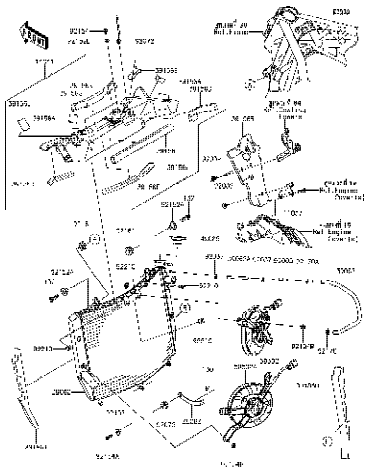

27 Radiator - หม้อน้ำ

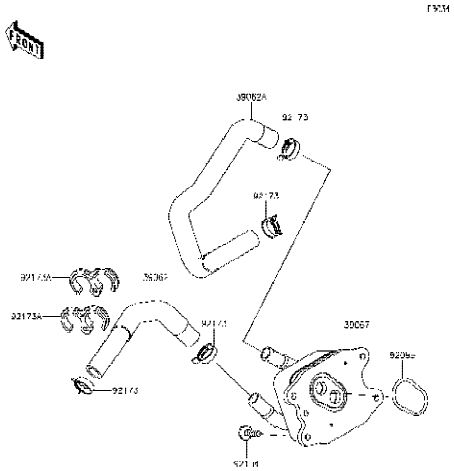

28 Oil Cooler - ออยล์คูลเลอร์

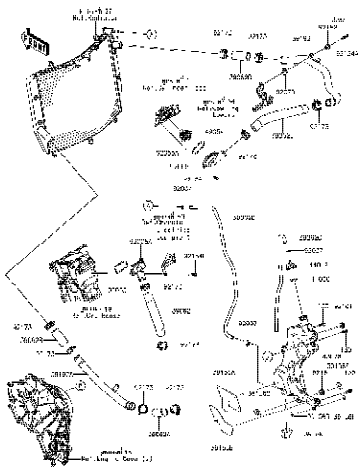

29 Water Pipe - ท่อน้ำ

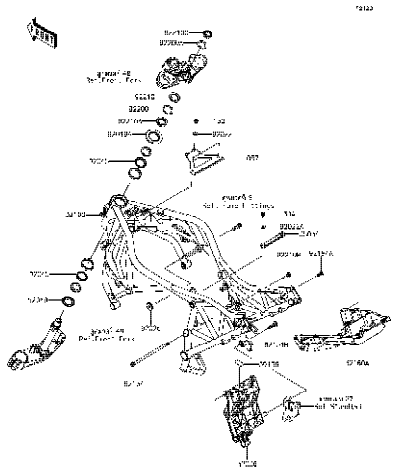

30 Frame - เฟรม

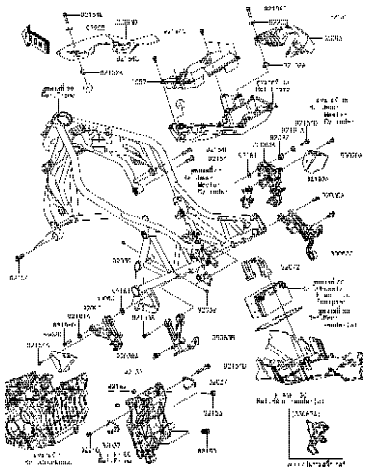

31 Frame Fittings - ส่วนประกอบการยึดอุปกรณ์ต่างๆ

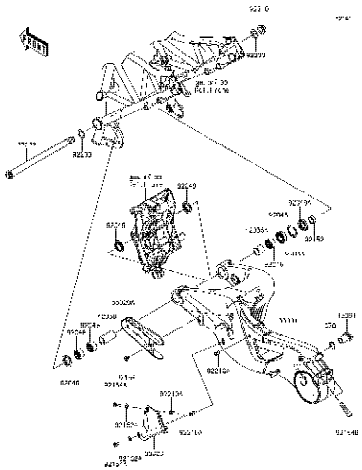

32 Swingarm - สวิงอาร์ม

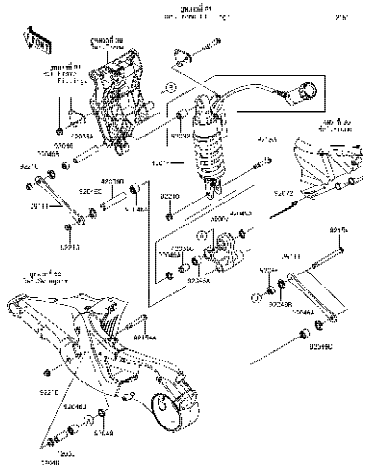

33 Suspension/Shock Absorber - ส่วนประกอบการยึดโช้คอัพหลัง

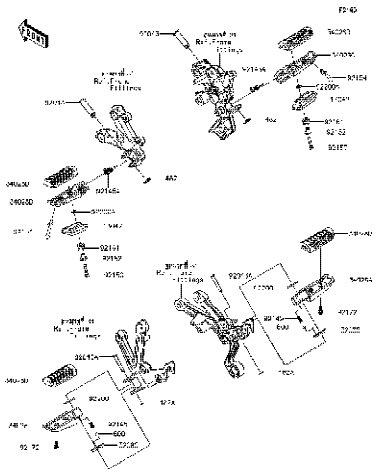

34 Footrests - พักเท้า

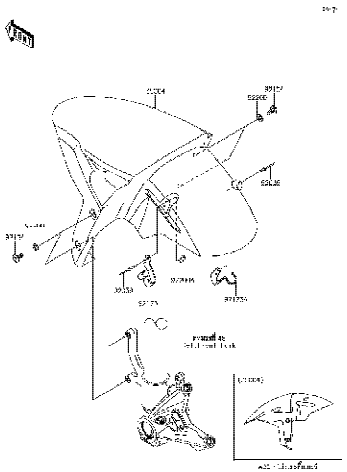

35 Front Fender(s) - บังโคลนหน้า

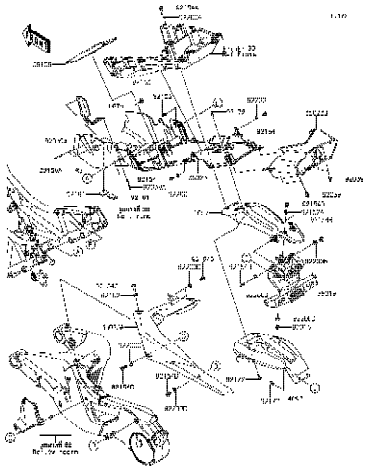

36 Rear Fender(s) - บังโคลนหลัง

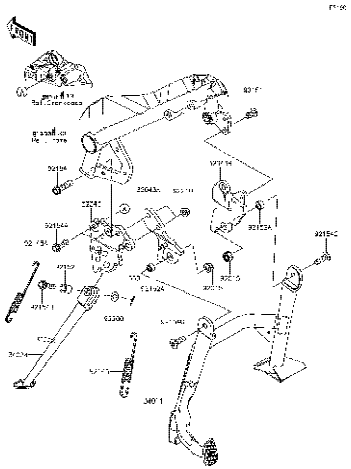

37 Stand(s) - ขาตั้ง

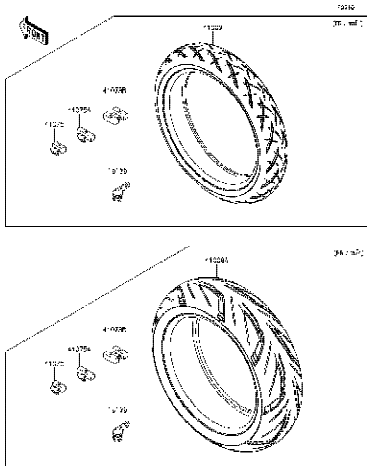

38 Tires - ยางล้อ

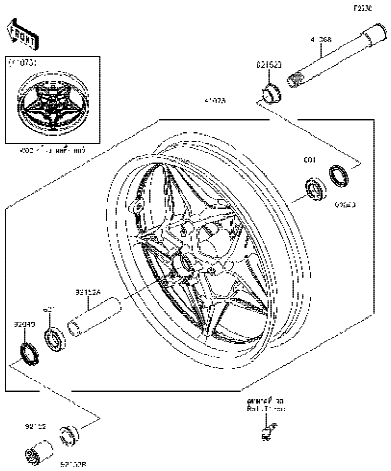

39 Front Hub - ดุมล้อหน้า

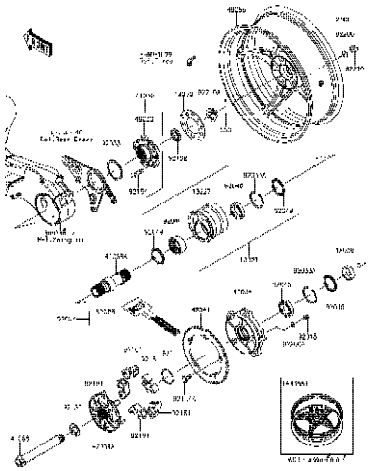

40 Rear Hub - ดุมล้อหลัง

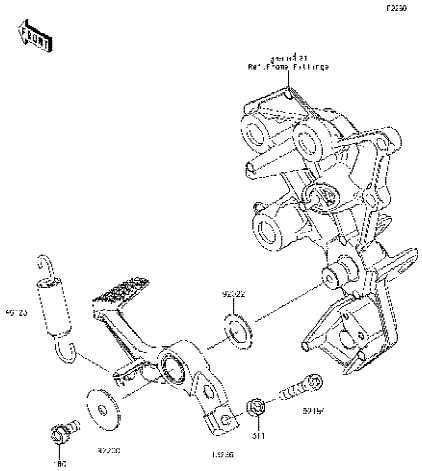

41 Brake Pedal - คันเหยียบเบรค

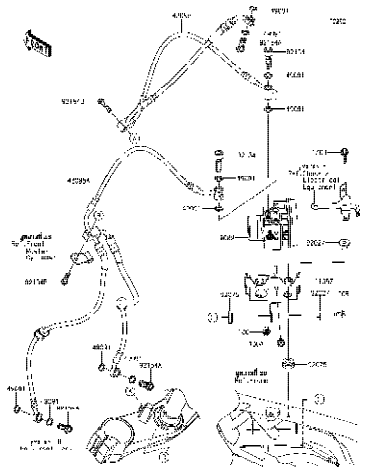

42 Brake Piping - ท่อน้ำมันเบรค

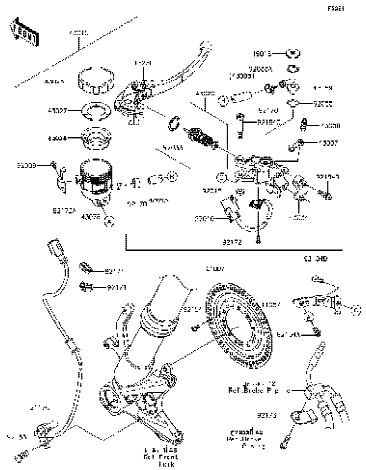

43 Front Master Cylinder - แม่ปั๊มเบรคหน้า

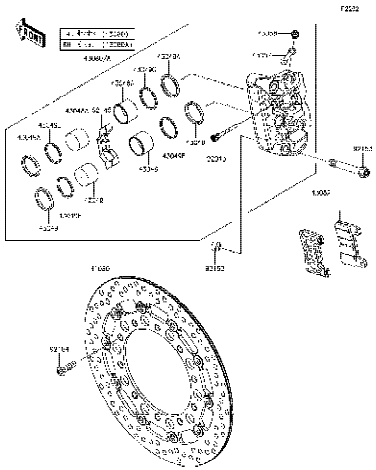

44 Front Brake - เบรคหน้า

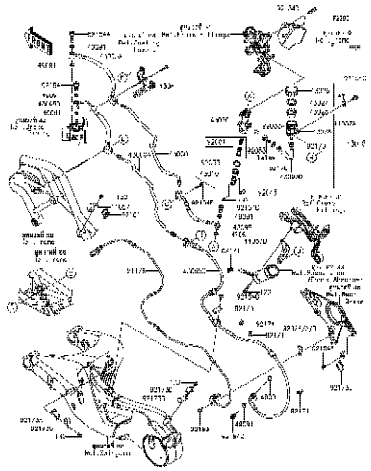

45 Rear Master Cylinder -แม่ปั๊มเบรคหลัง

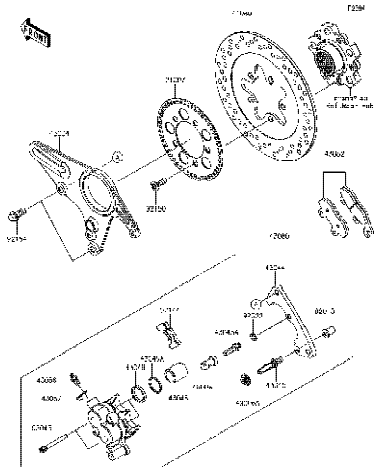

46 Rear Brake - เบรคหลัง

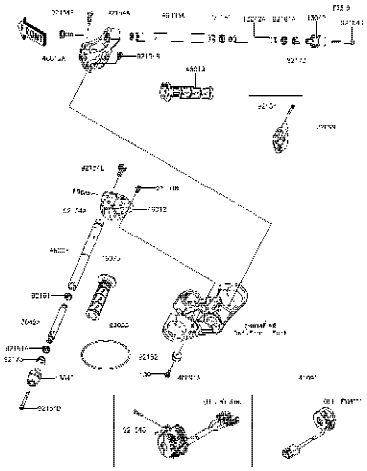

47 Handlebar - แฮนเดิ้ลบาร์

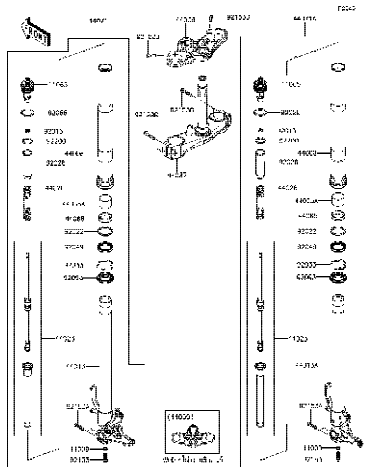

48 Front Fork - โช้คอัพหน้า

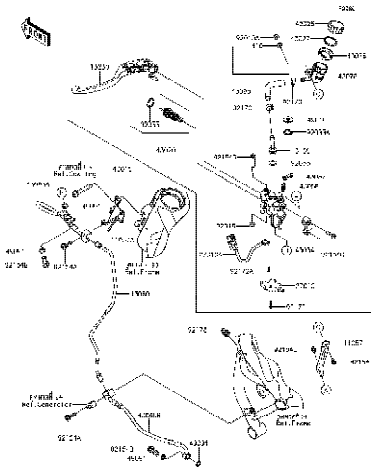

49 Clutch Master Cylinder - แม่ปั๊มคลัช

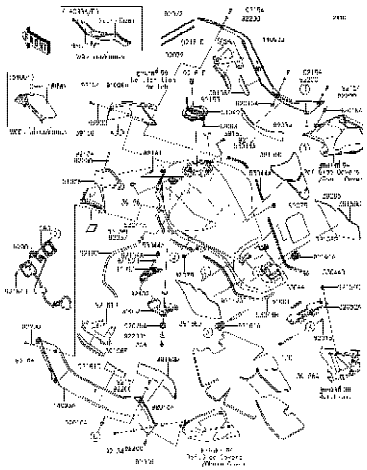

50 Fuel Tank - ถังน้ำมัน

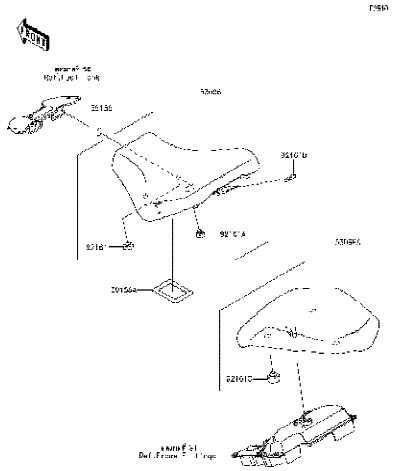

51 Seat - เบาะนั่ง

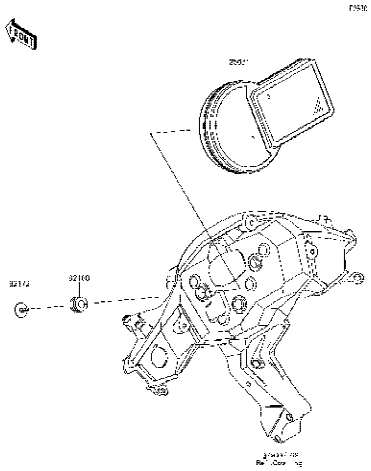

52 Meter(s) - มิเตอร์

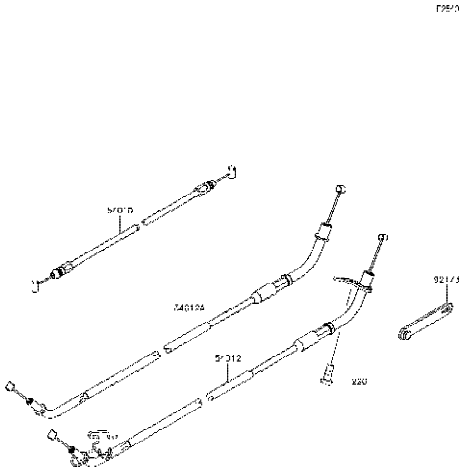

53 Cables - สายต่างๆ

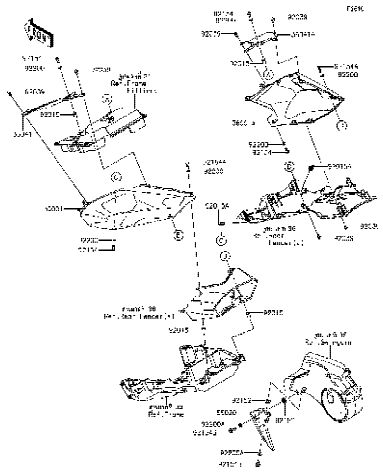

54 Side Covers/Chain Cover - ฝาครอบข้าง/บังโซ่

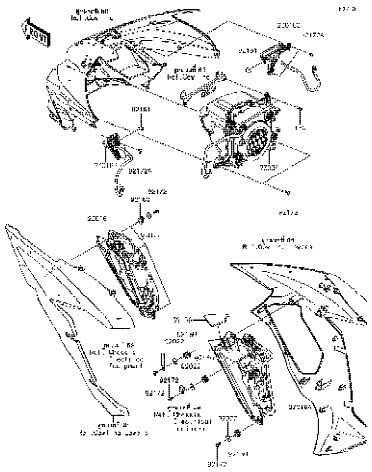

55 Headlight(s) - ไฟหน้า

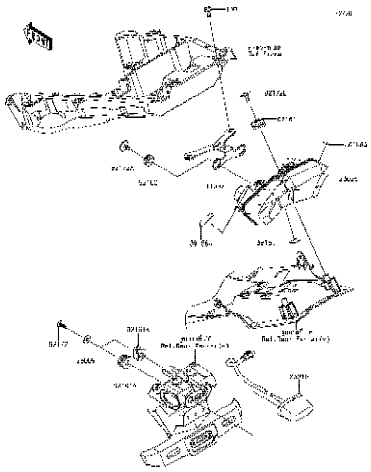

56 Taillight(s) - ไฟท้าย

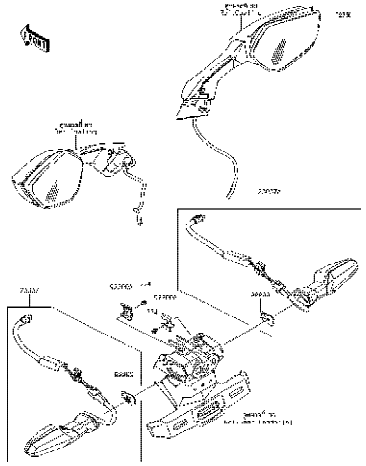

57 Turn Signals - ไฟเลี้ยว

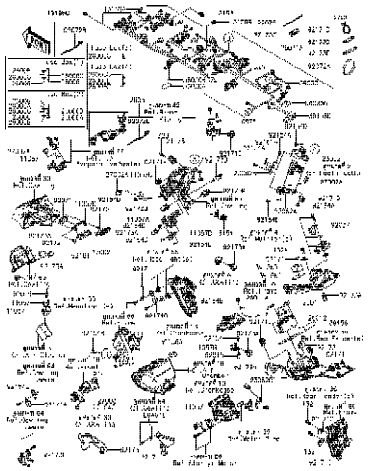

58 Chassis Electrical Equipment - อุปกรณ์ไฟฟ้าต่างๆ

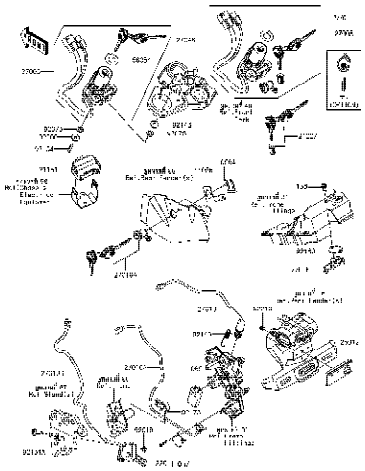

59 Ignition Switch - สวิทช์กุญแจ

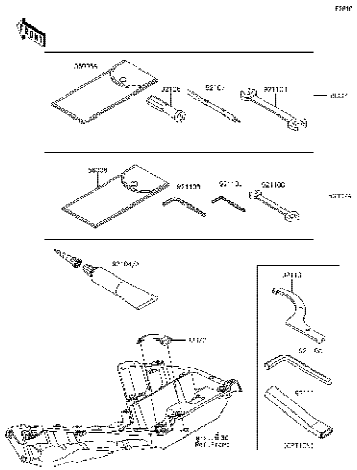

60 Owner's Tools - เครื่องมือประจำรถ

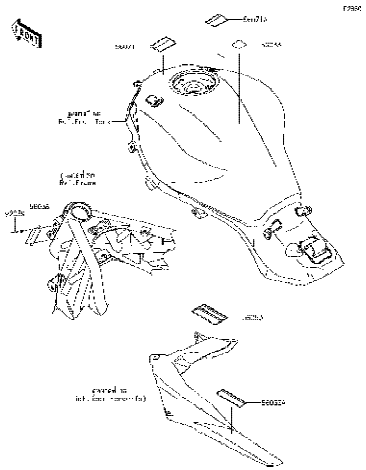

61 Labels - ป้ายข้อแนะนำ

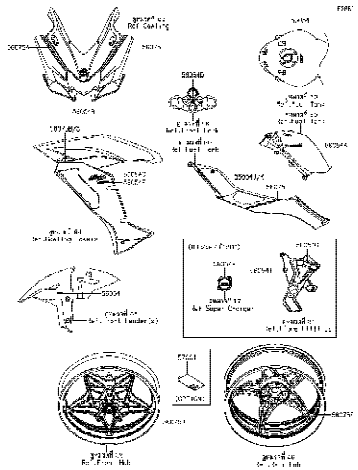

62 Decals - ลายสติ๊กเกอร์

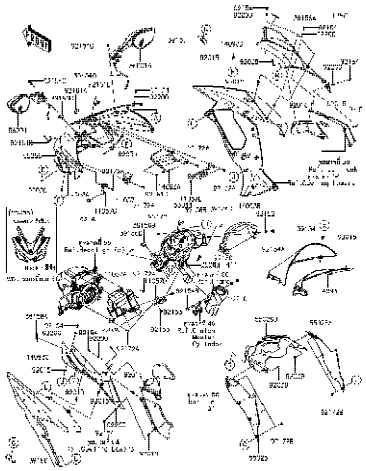

63 Cowling - แฟริ่ง

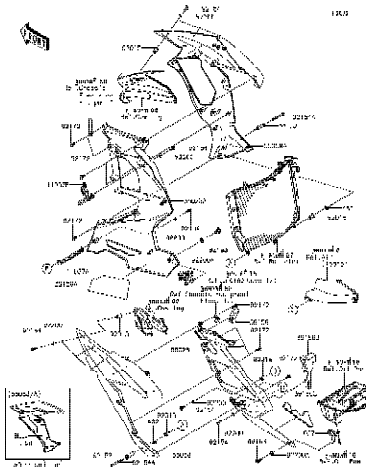

64 Cowling Lowers - แฟริ่งล่าง

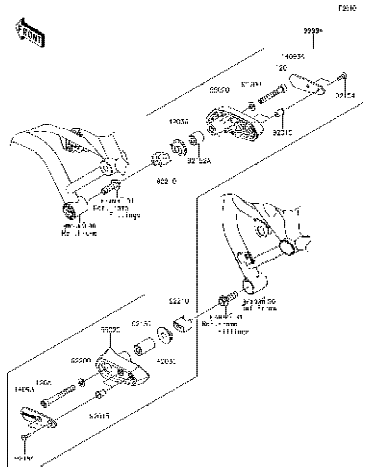

65 Accessory(Frame Slider) - อุปกรณ์ตกแต่ง(กันล้มเฟรม)

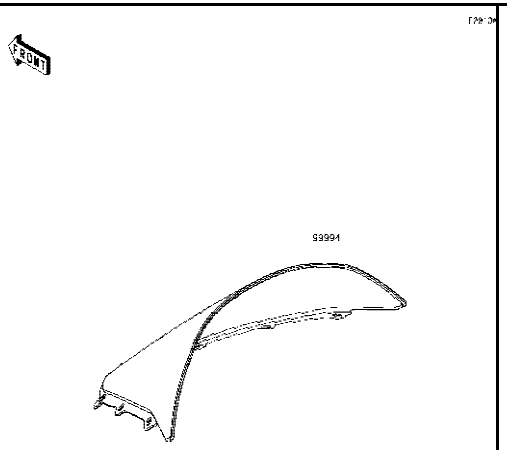

66 Accessory(Windshield) - อุปกรณ์ตกแต่ง(กระบังลม)

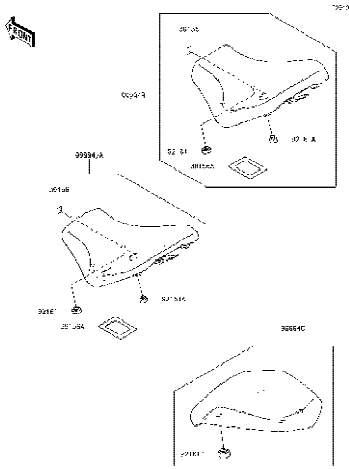

67 Accessory(Seat) - อุปกรณ์ตกแต่ง(เบาะนั่ง)

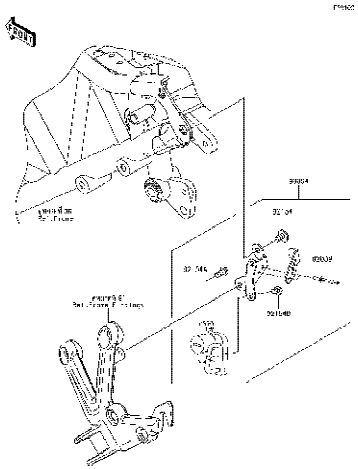

68 Accessory(Helmet Lock) - อุปกรณ์ตกแต่ง(ล็อคหมวกกันน็อค)

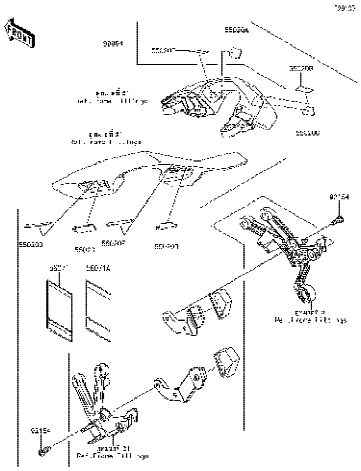

69 Accessory(Bag Fitting Kit) - อุปกรณ์ตกแต่ง(ส่วนประกอบการติดตั้งกระเป๋า)

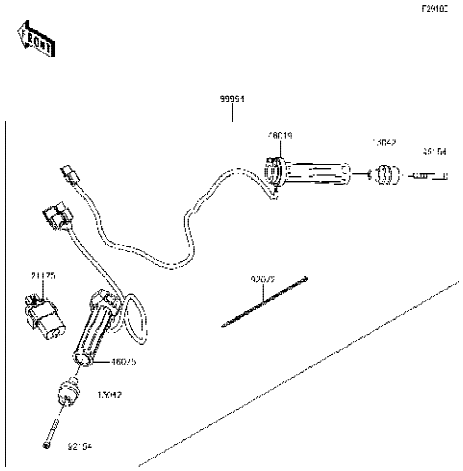

70 Accessory(Grip Heater) - อุปกรณ์ตกแต่ง(ปลอกมือปรับอุณหภูมิ)

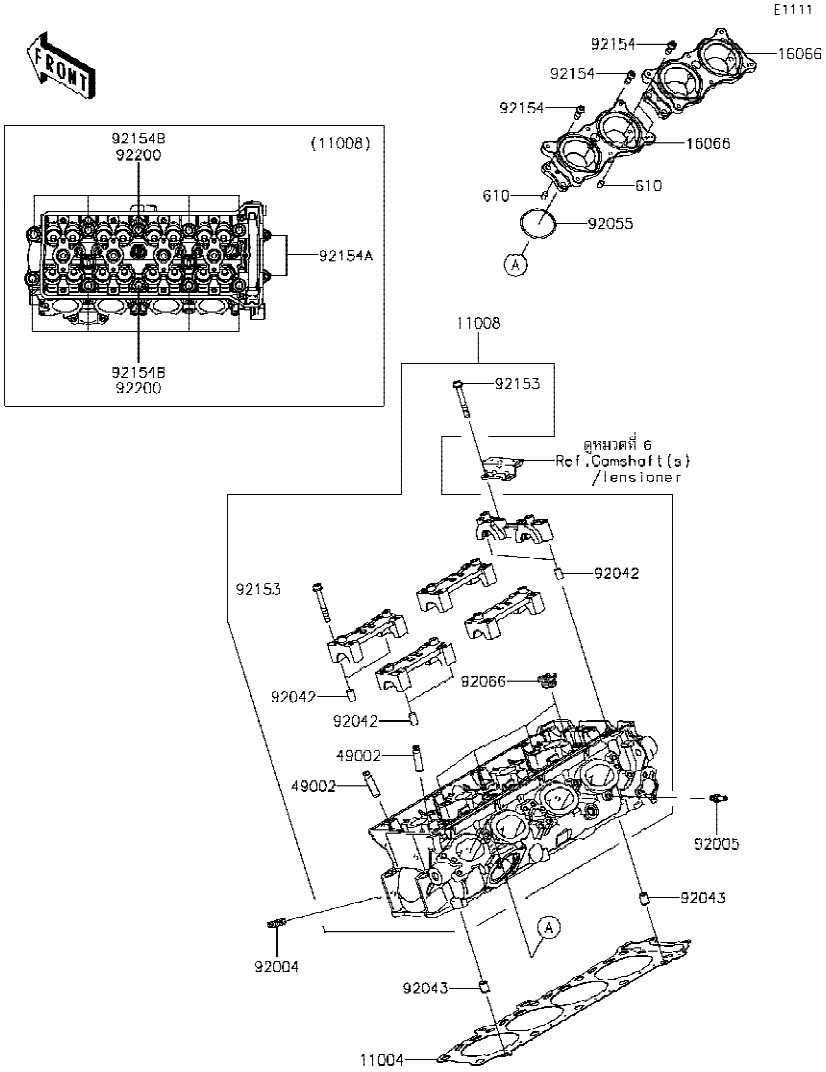

Ref No.	Part No. หมายเลขอะไหล่	Description-English ชื่ออะไหล่-อังกฤษ	Description-Thai ชื่ออะไหล่-ไทย	Quantity-ZX1002 '18 BJF
11004	11004-0754	GASKET-HEAD	ปะเก็นฝาสูบ	1
11008	11008-0917	HEAD-COMP-CYLINDER	ฝาสูบ(ชุด)	1
16066	16066-0009	HOLDER-THROTTLE BODY	หน้าแปลนลิ้นเร่ง	2
49002	49002-0009	GUIDE-VALVE	ปลอกวาวล์	16
92004	92004-0049	STUD,8X18	โบลท์สตัด 8X18 มม.	8
92005	92005-0826	FITTING	ข้อต่อท่อ	1
92042	92042-007	PIN,DOWEL,6.3X8X14	สลักบูช 6.3X8X14 มม.	10
92043	92043-1264	PIN,8.2X10X14	สลักบูช 8.2X10X14 มม.	2
92055	92055-1401	RING-O,43.7X1.9	โอริง 43.7X1.9 มม.	4
92066	92066-0832	PLUG,18X10	ฝาปิด	4
92153	92153-0656	BOLT,SOCKET,6X45	โบลท์ 6X45 มม.	20
92154	92154-1455	BOLT,SOCKET,6X18	โบลท์ 6X18 มม.	10
92154A	92154-1457	BOLT,SOCKET,6X25	โบลท์ 6X25 มม.	2
92154B	92154-1819	BOLT,11X103	โบลท์ 11X103 มม.	10
92200	92200-0940	WASHER,11.2X18.2X1.8	แหวนรอง 11.2X18.2X1.8 มม.	10
610	610A0610	ROLLER,6X10	ลูกปืน 6X10 มม.	4

E1112

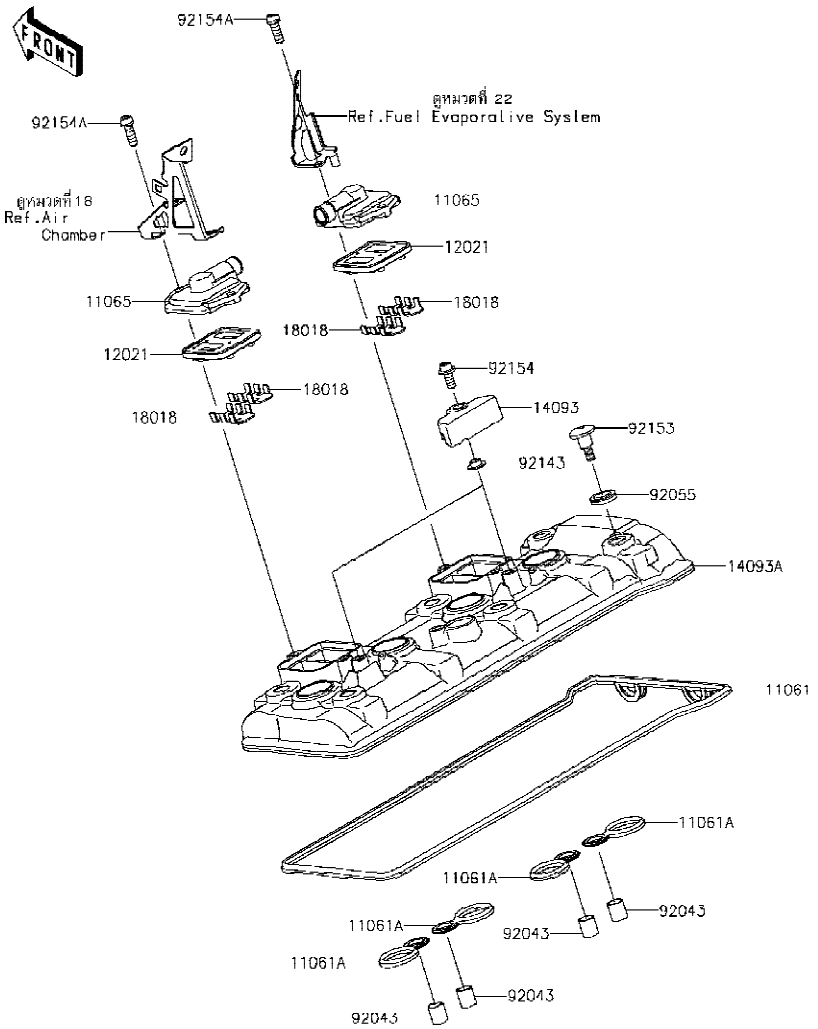

Ref No.	Part No. หมายเลขอะไหล่	Description-English ชื่ออะไหล่-อังกฤษ	Description-Thai ชื่ออะไหล่-ไทย	Quantity-ZX1002 '18 BJF			
11061	11061-0979	GASKET,HEAD COVER	ปะเก็นฝาครอบฝาสูบ	1			
11061A	11061-1185	GASKET,PLUG HOLE	ปะเก็นหัวเทียน	4			
11065	11065-0360	CAP	ฝาครอบ	2			
12021	12021-0021	VALVE-ASSY-REED	รีดวาวล์(ชุด)	2			
14093	14093-0291	COVER	ฝาครอบ	2			
14093A	14093-0582	COVER,CYLINDER HEAD	ฝาครอบฝาสูบ	1			
18018	18018-0591	PLATE-HEAT GUARD	แผ่นกันความร้อน	4			
92043	92043-4009	PIN,10.1X12X14	สลัก 10.1X12X14 มม.	4			
92055	92055-0820	RING-O	โอริง	6			
92143	92143-1331	COLLAR	ปลอกรอง	2			
92153	92153-1779	BOLT,SOCKET,6X22.5	โบลท์ 6X22.5 มม.	6			
92154	92154-1460	BOLT,SOCKET,6X14	โบลท์ 6X14 มม.	2			
92154A	92154-1498	BOLT,SOCKET,6X18	โบลท์ 6X18 มม.	4			

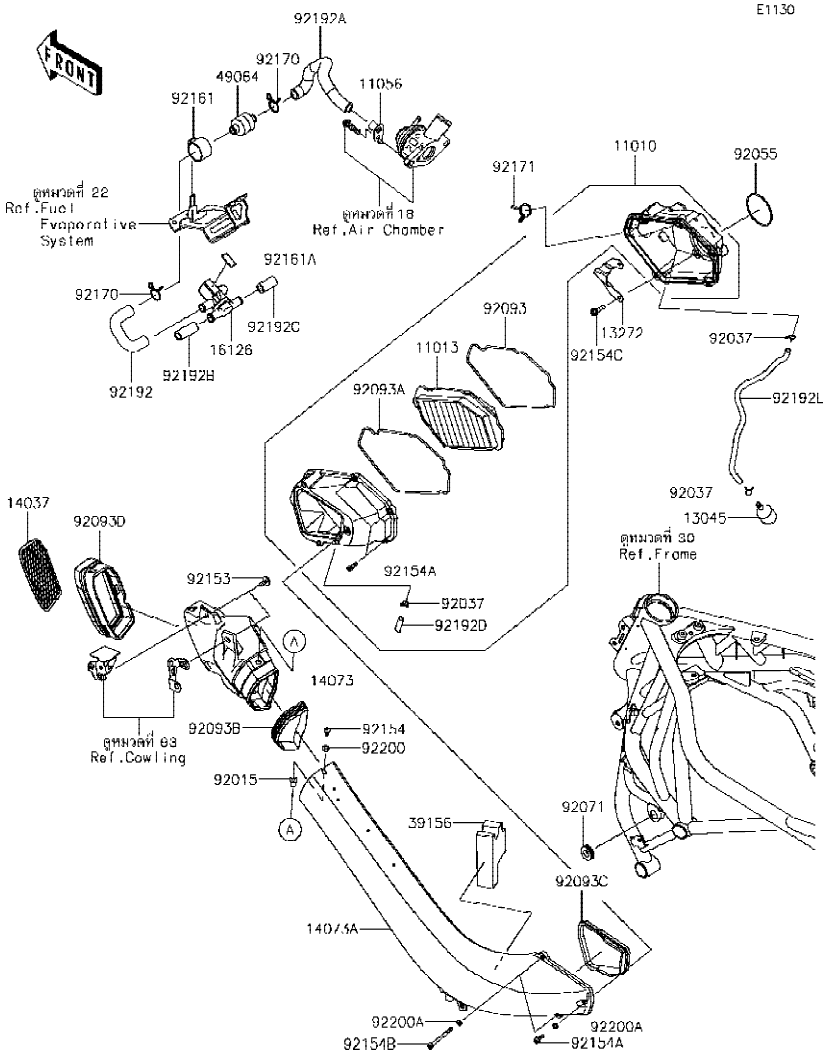

Ref No.	Part No. หมายเลขอะไหล่	Description-English ชื่ออะไหล่-อังกฤษ	Description-Thai ชื่ออะไหล่-ไทย	Quantity-ZX1002 '18 BJF
11010	11010-0880	FILTER-ASSY-AIR	หม้อกรองอากาศ(ชุด)	1
11013	11013-0776	ELEMENT-AIR FILTER	ไส้กรองอากาศ	1
11056	11056-4479	BRACKET,2ND AIR TUBE	ขายึด	1
13045	13045-1057	RECEIVER-OIL	ใส้กรองท่อระบาย	1
13272	13272-2494	PLATE	แผ่นดักอากาศ	1
14037	14037-0789	SCREEN	ตะแกรงช่องอากาศ	1
14073	14073-0879	DUCT,RAM AIR,FR	ท่อต่อหม้อกรอง-ตัวหน้า	1
14073A	14073-0880-660	DUCT,RAM AIR,RR,M.S.BLACK	ท่อต่อหม้อกรอง-ตัวหลัง	1
16126	16126-0745	VALVE,AIR SWITCHING	วาวล์อากาศ	1
39156	39156-2376	PAD	แผ่นรอง	1
49064	49064-0005	FILTER-AIR	ตัวกรองอากาศ	1
92015	92015-1757	NUT,WELL,5MM	น็อต 5 มม.	1
92037	92037-1712	CLAMP	เข็มขัดรัดท่อยาง	3
92055	92055-0894	RING-O,59.6X2.4	โอริง 59.6X2.4 มม.	1
92071	92071-056	GROMMET	ลูกยาง	1
92093	92093-0614	SEAL,ELEMENT	ซีลไส้กรองอากาศ	1
92093A	92093-0615	SEAL,CASE	ซีลหม้อกรองอากาศ	1
92093B	92093-0619	SEAL,RR	ซีลท่ออากาศ-ตัวหลัง	1
92093C	92093-0620	SEAL	ซีล	1
92093D	92093-0711	SEAL,FR	ซีลท่ออากาศ-ตัวหน้า	1
92153	92153-1587	BOLT,UPSET-WP,6X16	โบลท์ 6X16 มม.	2
92154	92154-0209	BOLT,SOCKET,5X16	โบลท์ 5X16 มม.	1
92154A	92154-1450	BOLT,SOCKET,5X18	โบลท์ 5X18 มม.	4
92154B	92154-1452	BOLT,SOCKET,5X18	โบลท์ 5X18 มม.	2
92154C	92154-3858	BOLT,FLANGED,6X22	โบลท์ 6X22 มม.	3
92161	92161-1713	DAMPER,FILTER	ยางรองตัวกรองอากาศ	1
92161A	92161-2122	DAMPER,12X27X2	ยางรอง	1
92170	92170-1997	CLAMP	คลิปรัดท่อยาง	2
92171	92171-0391	CLAMP	คลิปรัดท่อยาง	1
92192	92192-1834	TUBE,ASWV-AIR FILTER	ท่อยาง	1

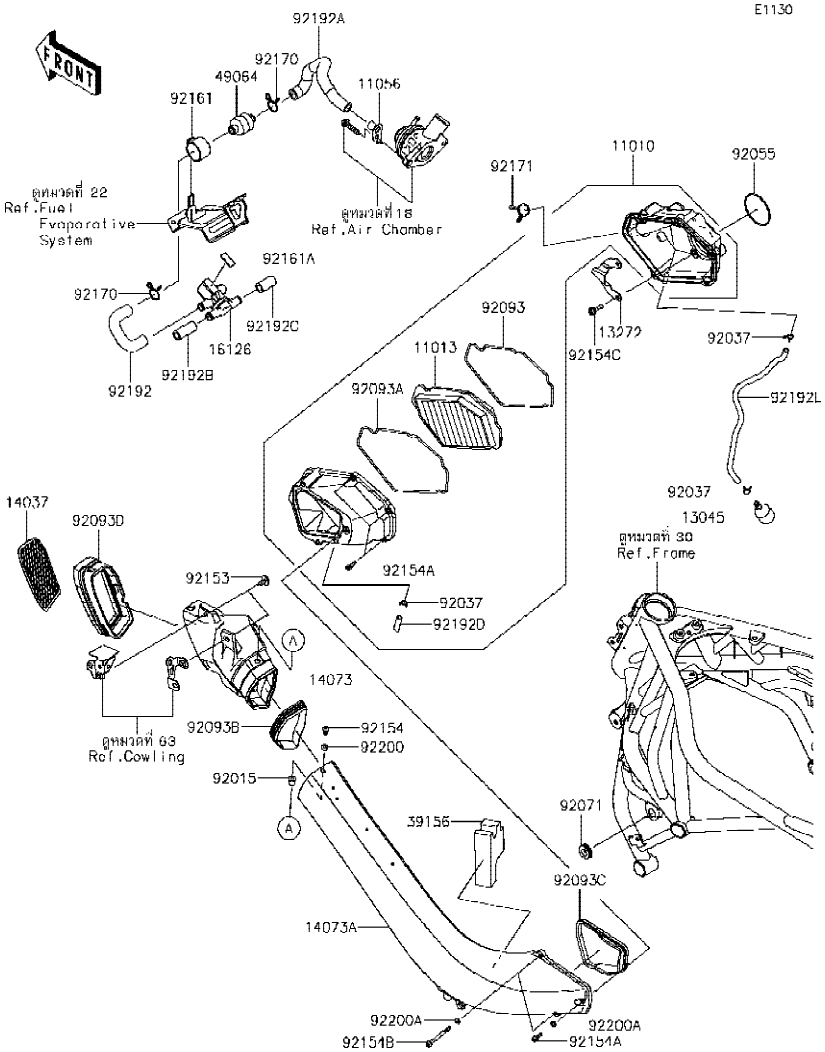

Ref No.	Part No. หมายเลขอะไหล่	Description-English ชื่ออะไหล่-อังกฤษ	Description-Thai ชื่ออะไหล่-ไทย	Quantity-ZX1002 '18 BJF
92192A	92192-1835	TUBE,FILTER INLET	ท่อยาง	1
92192B	92192-1847	TUBE,ASWV-HEAD CAP,LH	ท่อยาง	1
92192C	92192-1848	TUBE,ASWV-HEAD CAP,RH	ท่อยาง	1
92192D	92192-1908	TUBE,CAP	ท่อยาง	1
92192E	92192-1910	TUBE,6X9X345	ท่อระบาย	1
92200	92200-1480	WASHER,NYLON,5.3X11.5X0.5	แหวนรอง 5.3X11.5X0.5 มม.	1
92200A	92200-2217	WASHER,5.2X10X1.5	แหวนรอง 5.2X10X1.5 มม.	3

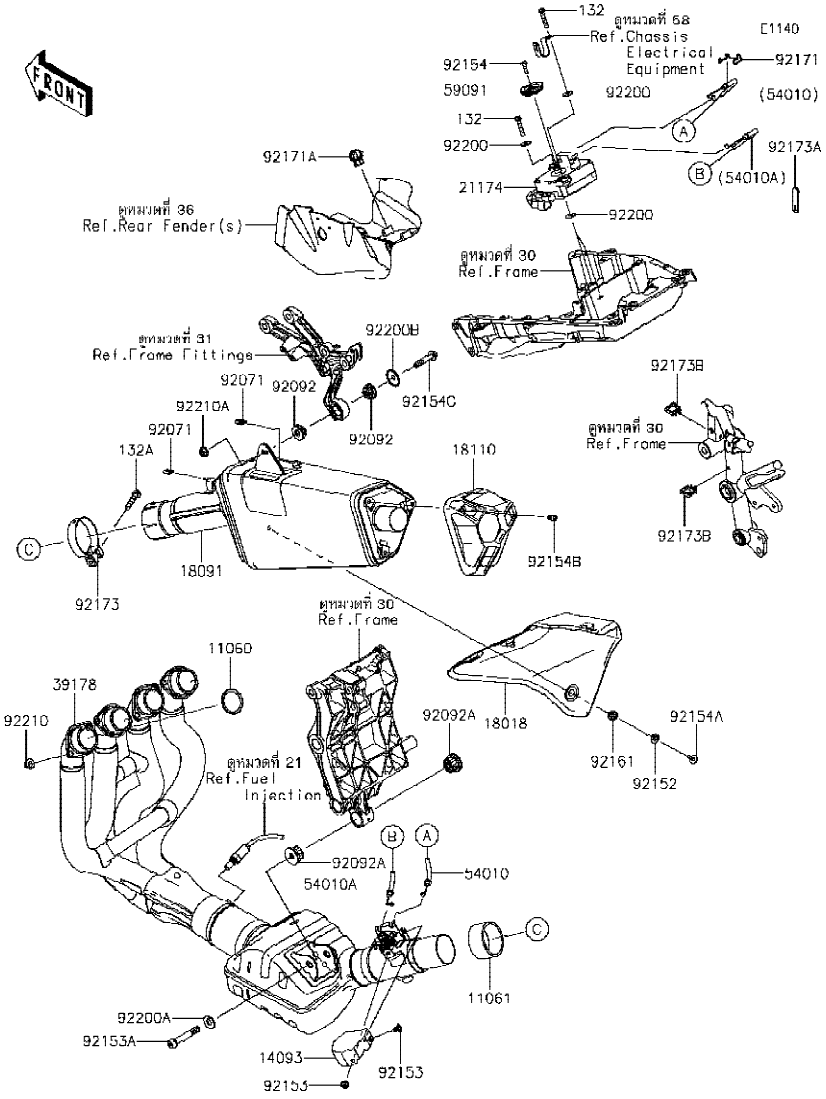

Ref No.	Part No. หมายเลขอะไหล่	Description-English ชื่ออะไหล่-อังกฤษ	Description-Thai ชื่ออะไหล่-ไทย	Quantity-ZX1002 '18 BJF
11060	11060-1203	GASKET,EXHAUST PIPE	ปะเก็นปากท่อไอเสีย	4
11061	11061-0980	GASKET,MUFFLER JOINT	ปะเก็นข้อต่อท่อไอเสีย	1
14093	14093-0643	COVER	ฝาครอบ	1
18018	18018-0606	PLATE-HEAT GUARD,RR	ฝาครอบท่อไอเสีย	1
18091	18091-1151	BODY-COMP-MUFFLER	ปลายท่อไอเสีย	1
18110	18110-0201	BODY END-MUFFLER	ฝาปิดปลายท่อไอเสีย	1
21174	21174-0009	MOTOR-ELECTRIC	มอเตอร์ไฟฟ้า	1
39178	39178-0311	MANIFOLD-COMP-EXHAUST	ท่อร่วมไอเสีย	1
54010	54010-0622	CABLE,OPEN	สาย-เปิด	1
54010A	54010-0623	CABLE,CLOSE	สาย-ปิด	1
59091	59091-0007	PULLEY	ลูกรอก	1
92071	92071-1270	GROMMET	ยาง	2
92092	92092-0018	BUSHING-RUBBER	บูชยาง	2
92092A	92092-1081	BUSHING-RUBBER	บูชยาง	2
92152	92152-2461	COLLAR	ปลอกรอง	1
92153	92153-1527	BOLT,SOCKET,6X10	โบลท์ 6X10 มม.	2
92153A	92153-1837	BOLT,SOCKET,10X60	โบลท์ 10X60 มม.	1
92154	92154-0217	BOLT,TORX,5X18	โบลท์ 5X18 มม.	1
92154A	92154-0907	BOLT,SOCKET,6X14	โบลท์ 6X14 มม.	1
92154B	92154-1453	BOLT,SOCKET,6X12	โบลท์ 6X12 มม.	3
92154C	92154-2808	BOLT,SOCKET,8X40	โบลท์ 8X40 มม.	1
92161	92161-0306	DAMPER	ลูกยาง	1
92171	92171-0292	CLAMP	คลิปล็อคสาย	1
92171A	92171-1722	CLAMP,EDGE CLIP	เหล็กคล้อง	1
92173	92173-0284	CLAMP,64.5MM	เข็มขัดรัด 64.5 มม.	1
92173A	92173-1229	CLAMP,RUBBER PLATE	คลิปรัด	1
92173B	92173-1513	CLAMP	คลิปรัด	2
92200	92200-0078	WASHER	แหวนรอง	4
92200A	92200-1377	WASHER,10.5X25X2.0	แหวนรอง 10.5X25X2.0 มม.	1
92200B	92200-1919	WASHER	แหวนรอง	1

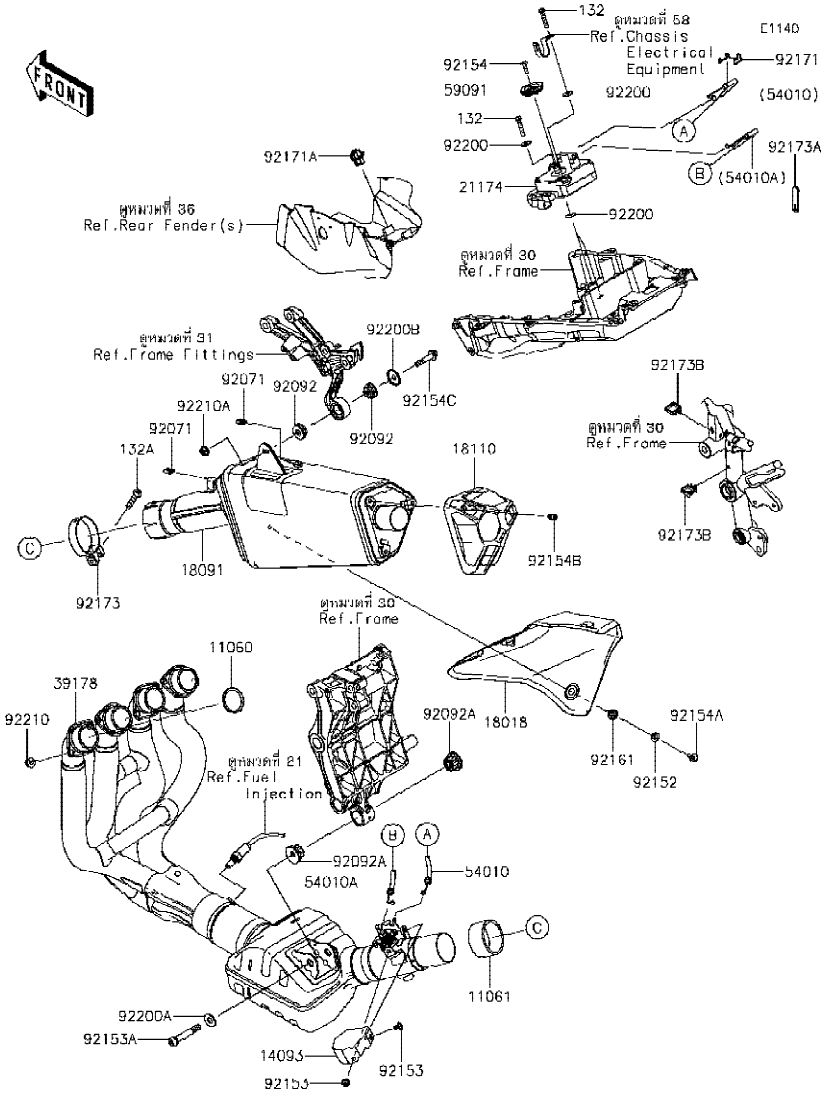

Ref No.	Part No. หมายเลขอะไหล่	Description-English ชื่ออะไหล่-อังกฤษ	Description-Thai ชื่ออะไหล่-ไทย	Quantity-ZX1002 '18 BJF
92210	92210-0076	NUT,8MM	น็อต 8 มม.	8
92210A	92210-0121	NUT,8MM	น็อต 8 มม.	1
132	132BA0630	BOLT-FLANGED-SMALL,6X30	โบลท์ 6X30 มม.	2
132A	132BC0840	BOLT-FLANGED-SMALL,8X40	โบลท์ 8X40 มม.	1

E1210

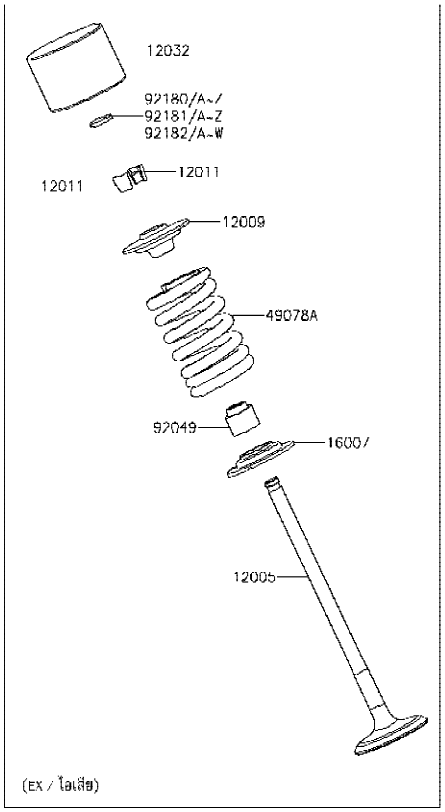

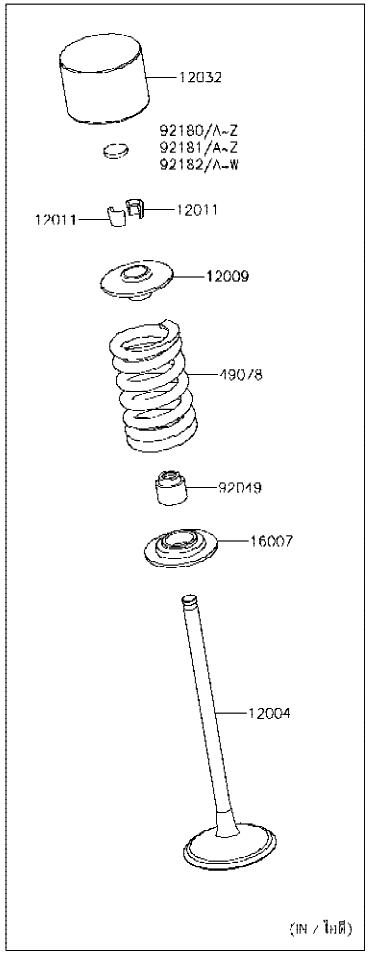

Ref No.	Part No. หมายเลขอะไหล่	Description-English ชื่ออะไหล่-อังกฤษ	Description-Thai ชื่ออะไหล่-ไทย	Quantity-ZX1002 '18 BJF
12004	12004-0744	VALVE-INTAKE	วาวล์ไอดี	8
12005	12005-0765	VALVE-EXHAUST	วาวล์ไอเสีย	8
12009	12009-0031	RETAINER-VALVE SPRING	จานกดสปริงวาวล์	16
12011	12011-1053	COLLET	ปะกับวาวล์	32
12032	12032-0013	TAPPET,D26.5	ลูกถ้วย	16
16007	16007-0034	SEAT-SPRING	แผ่นรองสปริง	16
49078	49078-0744	SPRING-ENGINE VALVE,INTAKE	สปริงวาวล์-ไอดี	8
49078A	49078-0745	SPRING-ENGINE VALVE,EXHAUST	สปริงวาวล์-ไอเสีย	8
92049	92049-1349	SEAL-OIL,VSB 4.3 7.5 5.3 8.3	ซีลก้านวาวล์	16
92180	92180-0108	SHIM,T=1.300	แผ่นชิม T=1.300	AR
92180A	92180-0109	SHIM,T=1.325	แผ่นชิม T=1.325	AR
92180B	92180-0110	SHIM,T=1.350	แผ่นชิม T=1.350	AR
92180C	92180-0865	SHIM,T=1.375	แผ่นชิม T=1.375	AR
92180D	92180-0866	SHIM,T=1.388	แผ่นชิม T=1.388	AR
92180E	92180-0867	SHIM,T=1.400	แผ่นชิม T=1.400	AR
92180F	92180-0868	SHIM,T=1.413	แผ่นชิม T=1.413	AR
92180G	92180-0869	SHIM,T=1.425	แผ่นชิม T=1.425	AR
92180H	92180-0870	SHIM,T=1.438	แผ่นชิม T=1.438	AR
92180I	92180-0871	SHIM,T=1.450	แผ่นชิม T=1.450	AR
92180J	92180-0872	SHIM,T=1.463	แผ่นชิม T=1.463	AR
92180K	92180-0873	SHIM,T=1.475	แผ่นชิม T=1.475	AR
92180L	92180-0874	SHIM,T=1.488	แผ่นชิม T=1.488	AR
92180M	92180-0875	SHIM,T=1.500	แผ่นชิม T=1.500	AR
92180N	92180-0876	SHIM,T=1.513	แผ่นชิม T=1.513	AR
92180O	92180-0877	SHIM,T=1.525	แผ่นชิม T=1.525	AR
92180P	92180-0878	SHIM,T=1.538	แผ่นชิม T=1.538	AR
92180Q	92180-0879	SHIM,T=1.550	แผ่นชิม T=1.550	AR
92180R	92180-0880	SHIM,T=1.563	แผ่นชิม T=1.563	AR
92180S	92180-0881	SHIM,T=1.575	แผ่นชิม T=1.575	AR
92180T	92180-0882	SHIM,T=1.588	แผ่นชิม T=1.588	AR

E1210

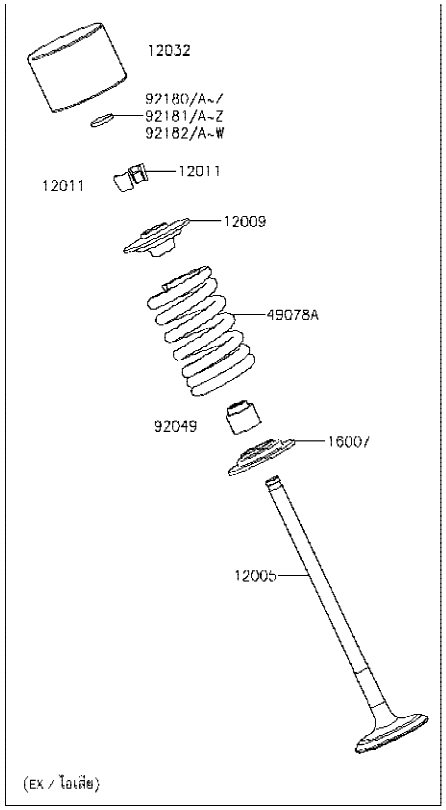

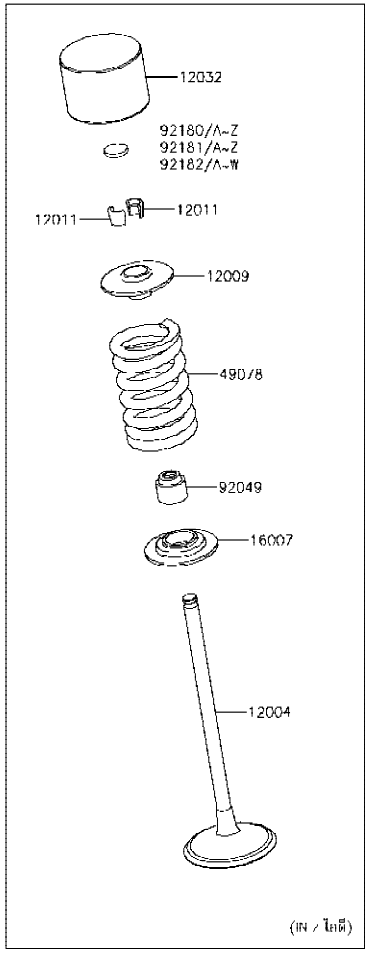

Ref No.	Part No. หมายเลขอะไหล่	Description-English ชื่ออะไหล่-อังกฤษ	Description-Thai ชื่ออะไหล่-ไทย	Quantity-ZX1002 '18 BJF
92180U	92180-0883	SHIM,T=1.600	แผ่นชิม T=1.600	AR
92180V	92180-0884	SHIM,T=1.613	แผ่นชิม T=1.613	AR
92180W	92180-0885	SHIM,T=1.625	แผ่นชิม T=1.625	AR
92180X	92180-0886	SHIM,T=1.638	แผ่นชิม T=1.638	AR
92180Y	92180-0887	SHIM,T=1.650	แผ่นชิม T=1.650	AR
92180Z	92180-0888	SHIM,T=1.663	แผ่นชิม T=1.663	AR
92181	92180-0889	SHIM,T=1.675	แผ่นชิม T=1.675	AR
92181A	92180-0890	SHIM,T=1.688	แผ่นชิม T=1.688	AR
92181B	92180-0891	SHIM,T=1.700	แผ่นชิม T=1.700	AR
92181C	92180-0892	SHIM,T=1.713	แผ่นชิม T=1.713	AR
92181D	92180-0893	SHIM,T=1.725	แผ่นชิม T=1.725	AR
92181E	92180-0894	SHIM,T=1.738	แผ่นชิม T=1.738	AR
92181F	92180-0895	SHIM,T=1.750	แผ่นชิม T=1.750	AR
92181G	92180-0896	SHIM,T=1.763	แผ่นชิม T=1.763	AR
92181H	92180-0897	SHIM,T=1.775	แผ่นชิม T=1.775	AR
92181I	92180-0898	SHIM,T=1.788	แผ่นชิม T=1.788	AR
92181J	92180-0899	SHIM,T=1.800	แผ่นชิม T=1.800	16
92181K	92180-0900	SHIM,T=1.813	แผ่นชิม T=1.813	AR
92181L	92180-0901	SHIM,T=1.825	แผ่นชิม T=1.825	AR
92181M	92180-0902	SHIM,T=1.838	แผ่นชิม T=1.838	AR
92181N	92180-0903	SHIM,T=1.850	แผ่นชิม T=1.850	AR
92181O	92180-0904	SHIM,T=1.863	แผ่นชิม T=1.863	AR
92181P	92180-0905	SHIM,T=1.875	แผ่นชิม T=1.875	AR
92181Q	92180-0906	SHIM,T=1.888	แผ่นชิม T=1.888	AR
92181R	92180-0907	SHIM,T=1.900	แผ่นชิม T=1.900	AR
92181S	92180-0908	SHIM,T=1.913	แผ่นชิม T=1.913	AR
92181T	92180-0909	SHIM,T=1.925	แผ่นชิม T=1.925	AR
92181U	92180-0910	SHIM,T=1.938	แผ่นชิม T=1.938	AR
92181V	92180-0911	SHIM,T=1.950	แผ่นชิม T=1.950	AR
92181W	92180-0912	SHIM,T=1.963	แผ่นชิม T=1.963	AR

E1210

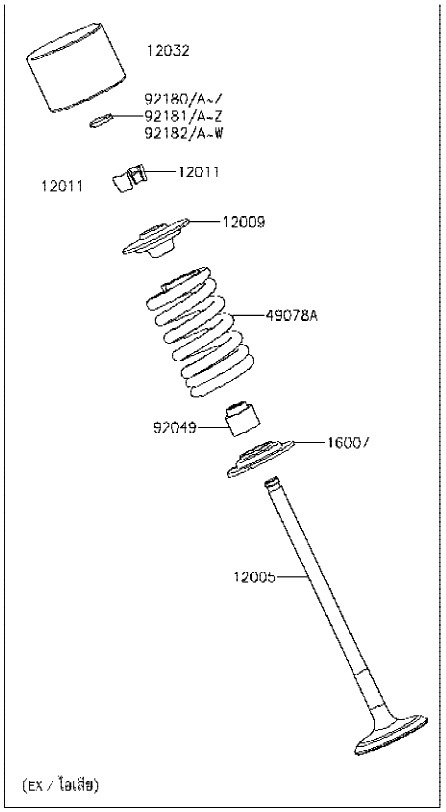

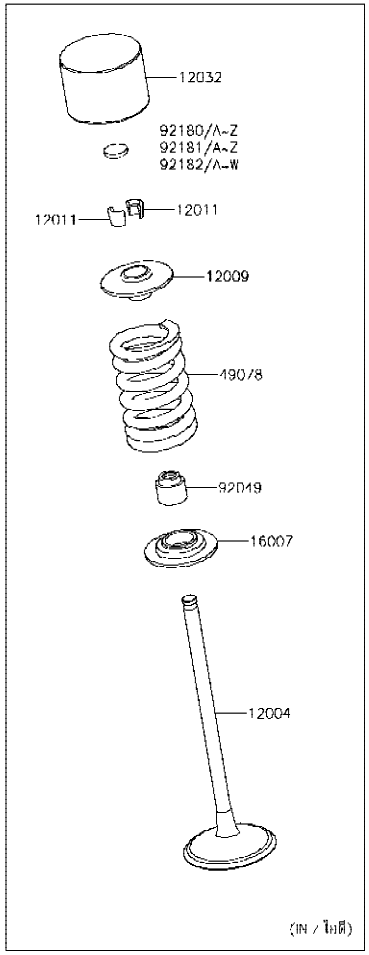

Ref No.	Part No. หมายเลขอะไหล่	Description-English ชื่ออะไหล่-อังกฤษ	Description-Thai ชื่ออะไหล่-ไทย	Quantity-ZX1002 '18 BJF
92181X	92180-0913	SHIM,T=1.975	แผ่นชิม T=1.975	AR
92181Y	92180-0914	SHIM,T=1.988	แผ่นชิม T=1.988	AR
92181Z	92180-0915	SHIM,T=2.000	แผ่นชิม T=2.000	AR
92182	92180-0916	SHIM,T=2.013	แผ่นชิม T=2.013	AR
92182A	92180-0917	SHIM,T=2.025	แผ่นชิม T=2.025	AR
92182B	92180-0918	SHIM,T=2.038	แผ่นชิม T=2.038	AR
92182C	92180-0919	SHIM,T=2.050	แผ่นชิม T=2.050	AR
92182D	92180-0920	SHIM,T=2.063	แผ่นชิม T=2.063	AR
92182E	92180-0921	SHIM,T=2.075	แผ่นชิม T=2.075	AR
92182F	92180-0922	SHIM,T=2.088	แผ่นชิม T=2.088	AR
92182G	92180-0923	SHIM,T=2.100	แผ่นชิม T=2.100	AR
92182H	92180-0924	SHIM,T=2.113	แผ่นชิม T=2.113	AR
92182I	92180-0925	SHIM,T=2.125	แผ่นชิม T=2.125	AR
92182J	92180-0926	SHIM,T=2.138	แผ่นชิม T=2.138	AR
92182K	92180-0927	SHIM,T=2.150	แผ่นชิม T=2.150	AR
92182L	92180-0928	SHIM,T=2.163	แผ่นชิม T=2.163	AR
92182M	92180-0929	SHIM,T=2.175	แผ่นชิม T=2.175	AR
92182N	92180-0930	SHIM,T=2.188	แผ่นชิม T=2.188	AR
92182O	92180-0931	SHIM,T=2.200	แผ่นชิม T=2.200	AR
92182P	92180-0932	SHIM,T=2.213	แผ่นชิม T=2.213	AR
92182Q	92180-0933	SHIM,T=2.225	แผ่นชิม T=2.225	AR
92182R	92180-0934	SHIM,T=2.238	แผ่นชิม T=2.238	AR
92182S	92180-0935	SHIM,T=2.250	แผ่นชิม T=2.250	AR
92182T	92180-0936	SHIM,T=2.263	แผ่นชิม T=2.263	AR
92182U	92180-0937	SHIM,T=2.275	แผ่นชิม T=2.275	AR
92182V	92180-0938	SHIM,T=2.288	แผ่นชิม T=2.288	AR
92182W	92180-0939	SHIM,T=2.300	แผ่นชิม T=2.300	AR

E1230

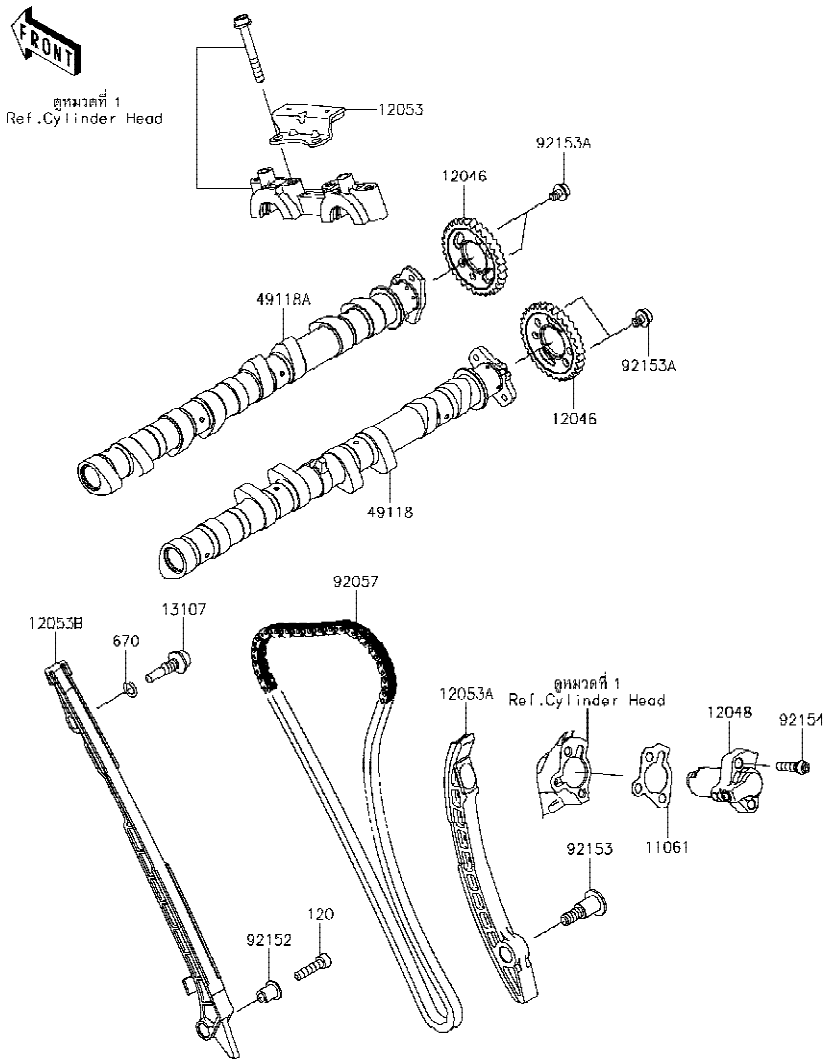

Ref No.	Part No. หมายเลขอะไหล่	Description-English ชื่ออะไหล่-อังกฤษ	Description-Thai ชื่ออะไหล่-ไทย	Quantity-ZX1002 '18 BJF
11061	11061-0796	GASKET,TENSIONER	ปะเก็น	1
12046	12046-0601	SPROCKET,32T	เฟืองราวลิ้น 32 T	2
12048	12048-0101	TENSIONER-ASSY	ตัวดันโซ่	1
12053	12053-0041	GUIDE-CHAIN,UPP	ตัวรองโซ่-ตัวบน	1
12053A	12053-0217	GUIDE-CHAIN,RR	ยางดันโซ่-ตัวหลัง	1
12053B	12053-0251	GUIDE-CHAIN,FR	ยางดันโซ่-ตัวหน้า	1
13107	13107-0157	SHAFT,CHAIN GUIDE	แกนยึดยางดันโซ่	1
49118	49118-0890	CAMSHAFT-COMP,INTAKE	เพลาราวลิ้น-ไอดี	1
49118A	49118-0891	CAMSHAFT-COMP,EXHAUST	เพลาราวลิ้น-ไอเสีย	1
92057	92057-0202	CHAIN,98XRH2015-126M	โซ่ราวลิ้น 98XRH2015-126M	1
92152	92152-0413	COLLAR	ปลอกรองโบลท์	1
92153	92153-0446	BOLT,SOCKET,8X16.7	โบลท์ 8X16.7 มม.	1
92153A	92153-0455	BOLT,FLANGED,6X8	โบลท์ 6X8 มม.	4
92154	92154-1457	BOLT,SOCKET,6X25	โบลท์ 6X25 มม.	2
120	120CA0625	BOLT-SOCKET,6X25	โบลท์ 6X25 มม.	1
670	670D1509	O RING,9MM	โอริง 9 มม.	1

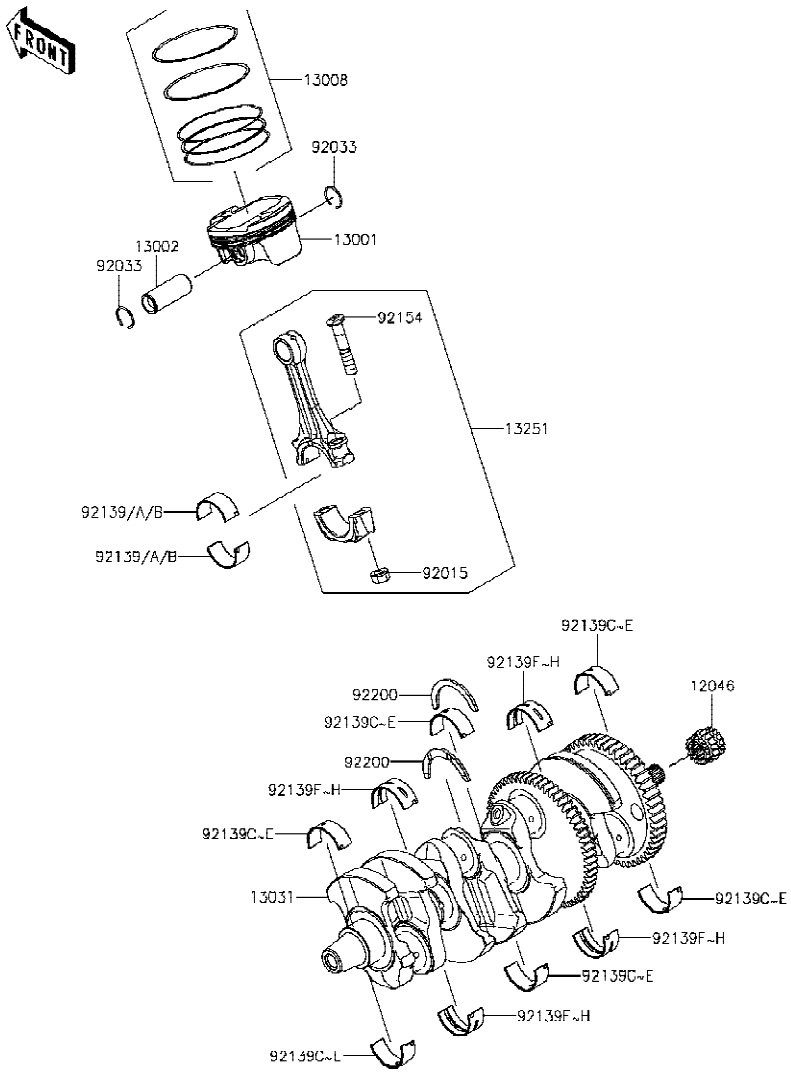

Ref No.	Part No. หมายเลขอะไหล่	Description-English ชื่ออะไหล่-อังกฤษ	Description-Thai ชื่ออะไหล่-ไทย	Quantity-ZX1002 '18 BJF
12046	12046-0033	SPROCKET,16T	เฟือง 16 T	1
13001	13001-0794	PISTON-ENGINE	ลูกสูบ	4
13002	13002-0043	PIN-PISTON	สลักลูกสูบ	4
13008	13008-0578	RING-SET-PISTON	แหวนลูกสูบ	4
13031	13031-0859	CRANKSHAFT-COMP	เพลาข้อเหวี่ยง	1
13251	13251-0729-II	ROD-ASSY-CONNECTING,I	ก้านสูบ(ชุด)	4
92015	92015-1559	NUT,CONNECTING ROD	น็อตก้านสูบ	8
92033	92033-1099	RING-SNAP,20.5X1.2	แหวนล็อค 20.5X1.2 มม.	8
92139	92139-0818	BUSHING,CON-ROD,BLUE	บูชก้านสูบ,สีน้ำเงิน	8
92139A	92139-0819	BUSHING,CON-ROD,BLACK	บูชก้านสูบ,สีดำ	AR
92139B	92139-0820	BUSHING,CON-ROD,BROWN	บูชก้านสูบ,สีน้ำตาล	AR
92139C	92139-0891	BUSHING,#1&#3&#5,YELLOW	บูชเพลาข้อเหวี่ยง #1&#3&#5,สีเหลือง	6
92139D	92139-0892	BUSHING,#1&#3&#5,GREEN	บูชเพลาข้อเหวี่ยง #1&#3&#5,สีเขียว	AR
92139E	92139-0893	BUSHING,#1&#3&#5,PINK	บูชเพลาข้อเหวี่ยง #1&#3&#5,สีชมพู	AR
92139F	92139-0894	BUSHING,#2&#4,YELLOW	บูชเพลาข้อเหวี่ยง #2&#4,สีเหลือง	4
92139G	92139-0895	BUSHING,#2&#4,GREEN	บูชเพลาข้อเหวี่ยง #2&#4,สีเขียว	AR
92139H	92139-0896	BUSHING,#2&#4,PINK	บูชเพลาข้อเหวี่ยง #2&#4,สีชมพู	AR
92154	92154-2816	BOLT,CON-ROD,9X47.5	โบลท์ก้านสูบ	8
92200	92200-0744	WASHER,T=2.5	แหวน T=2.5 มม.	2

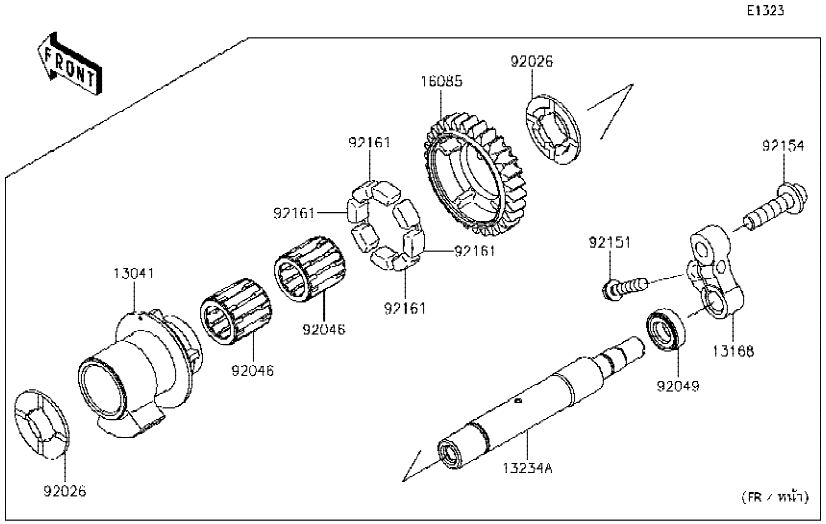

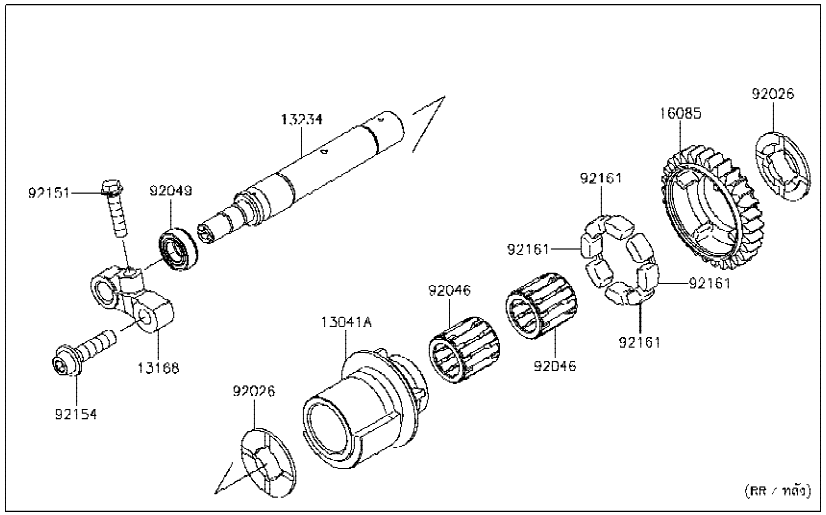

Ref No.	Part No. หมายเลขอะไหล่	Description-English ชื่ออะไหล่-อังกฤษ	Description-Thai ชื่ออะไหล่-ไทย	Quantity-ZX1002 '18 BJF
13041	13041-0043	BALANCER,FR	บาลานเซอร์-ตัวหน้า	1
13041A	13041-0045	BALANCER,RR	บาลานเซอร์-ตัวหลัง	1
13168	13168-0831	LEVER,BACKLASH ADJUSTMENT	ขายึด	2
13234	13234-0050	SHAFT-COMP	เพลาบาลานเซอร์-ตัวหลัง	1
13234A	13234-0595	SHAFT-COMP	เพลาบาลานเซอร์-ตัวหน้า	1
16085	16085-0621	GEAR,30T	เฟืองบาลานเซอร์ 30 T	2
92026	92026-0730	SPACER	ปลอกรอง	4
92046	92046-1266	BEARING-NEEDLE	ตลับลูกปืน	4
92049	92049-0720	SEAL-OIL	ซีล	2
92151	92151-1930	BOLT,FLANGED-SMALL,6X25	โบลท์ 6X25 มม.	2
92154	92154-1679	BOLT,SOCKET,8X30	โบลท์ 8X30 มม.	2
92161	92161-1055	DAMPER	ยาง	8

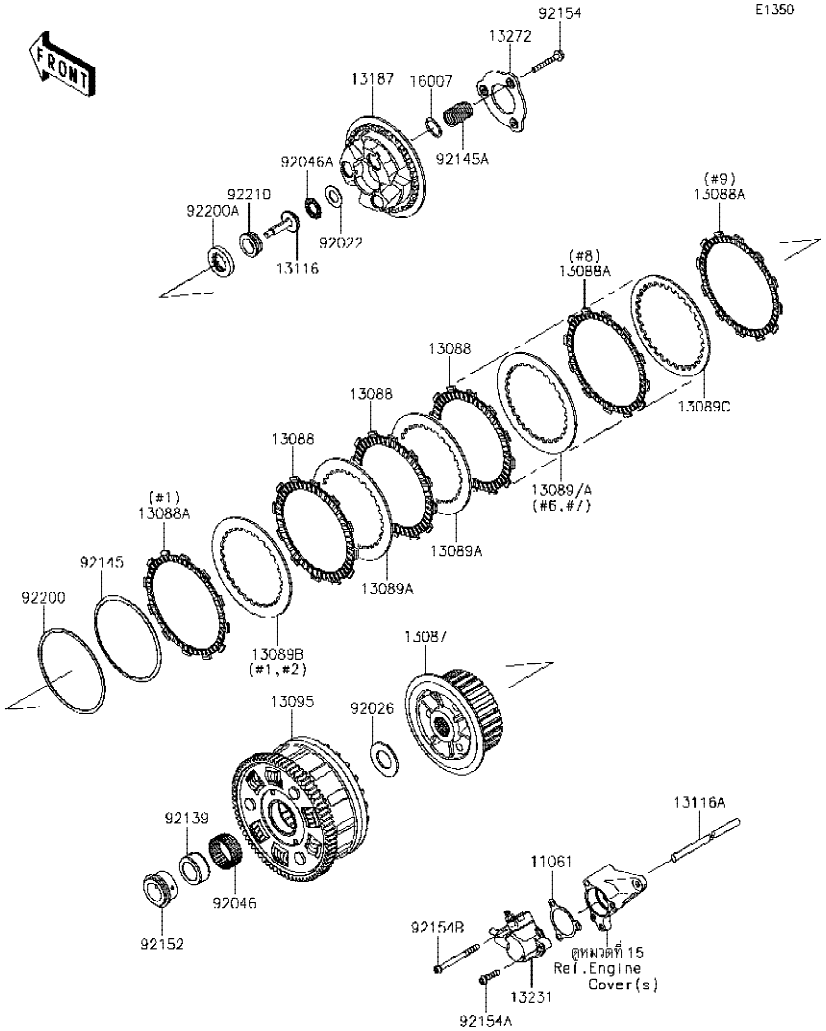

Ref No.	Part No. หมายเลขอะไหล่	Description-English ชื่ออะไหล่-อังกฤษ	Description-Thai ชื่ออะไหล่-ไทย	Quantity-ZX1002 '18 BJF
11061	11061-1259	GASKET,CLUTCH RELEASE	ปะเก็นคลัช	1
13087	13087-0579	HUB-CLUTCH	ดุมคลัช	1
13088	13088-0575	PLATE-FRICTION	แผ่นคลัช	6
13088A	13088-0576	PLATE-FRICTION	แผ่นคลัช	3
13089	13089-0027	PLATE-CLUTCH,T=2.3	แผ่นคลัชเหล็ก T=2.3 มม.	AR
13089A	13089-0028	PLATE-CLUTCH,T=2.6	แผ่นคลัชเหล็ก T=2.6 มม.	5
13089B	13089-0030	PLATE-CLUTCH,T=2.9	แผ่นคลัชเหล็ก T=2.9 มม.	2
13089C	13089-0036	PLATE-CLUTCH,T=2.6	แผ่นคลัชเหล็ก T=2.6 มม.	1
13095	13095-0593	HOUSING-COMP-CLUTCH	เสื้อคลัช	1
13116	13116-0732	ROD-PUSH	สลัก	1
13116A	13116-0739	ROD-PUSH	สลัก	1
13187	13187-0028	PLATE-CLUTCH OPERATING	จานสปริงคลัช	1
13231	13231-0009	RELEASE-ASSY-CLUTCH	ตัวดันคลัช	1
13272	13272-1303	PLATE	แผ่นรอง	1
16007	16007-0736	SEAT-SPRING	แผ่นรองสปริง	3
92022	92022-1463	WASHER,15.1X29X1.0	แหวนรอง 15.1X29X1.0 มม.	1
92026	92026-022	SPACER,25.5X47X2.5	แหวนรอง 25.5X47X2.5 มม.	1
92046	92046-0041	BEARING-NEEDLE	ลูกปืนเข็ม	1
92046A	92046-1052	BEARING-NEEDLE,AXK1102	ลูกปืนเข็ม	1
92139	92139-0304	BUSHING,25X38X17.3	บูช 25X38X17.3 มม.	1
92145	92145-1250	SPRING	สปริง	1
92145A	92145-1700	SPRING	สปริงคลัช	3
92152	92152-0866	COLLAR	ปลอก	1
92154	92154-1909	BOLT,FLANGED,6X45	โบลท์ 6X45 มม.	3
92154A	92154-2793	BOLT,SOCKET,6X25	โบลท์ 6X25 มม.	2
92154B	92154-2794	BOLT,SOCKET,6X70	โบลท์ 6X70 มม.	1
92200	92200-1580	WASHER,T=1.2	แหวนรอง T=1.2 มม.	1
92200A	92200-1833	WASHER,TOOTHED,38.5X25X6.3	แหวนรอง 38.5X25X6.3 มม.	1
92210	92210-0397	NUT	น็อต	1

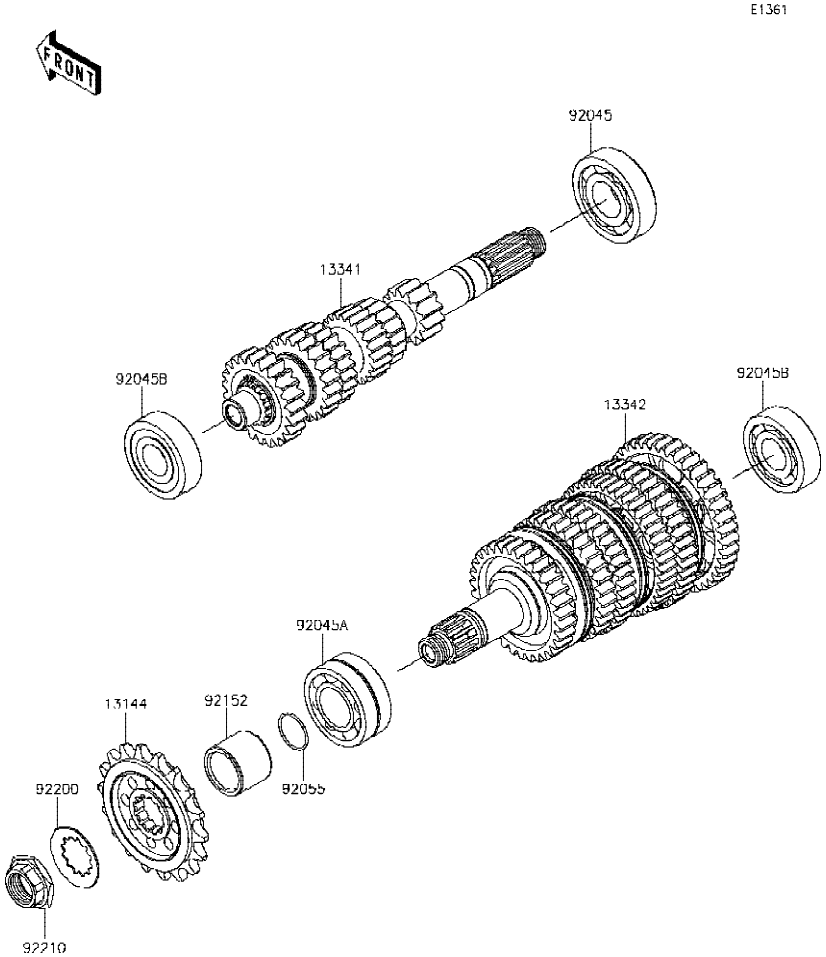

Ref No.	Part No. หมายเลขอะไหล่	Description-English ชื่ออะไหล่-อังกฤษ	Description-Thai ชื่ออะไหล่-ไทย	Quantity-ZX1002 '18 BJF
13144	13144-0575	SPROCKET-OUTPUT,18T	สเตอร์หน้า 18 T	1
13341	13341-0640	TRANSMISSION-ASSY INPUT	เพลาราวเกียร์ขับ	1
13342	13342-0642	TRANSMISSION-ASSY OUTPUT	เพลาราวเกียร์กำลัง	1
92045	92045-0047	BEARING-BALL,830045-5SH2	ตลับลูกปืน	1
92045A	92045-0049	BEARING-BALL,DAC2857NSSH6CS9	ตลับลูกปืน	1
92045B	92045-0156	BEARING-BALL,63/22LU	ตลับลูกปืน	2
92055	92055-0823	RING-O,23.5X1.5	โอริง 23.5X1.5 มม.	1
92152	92152-1954	COLLAR,27.5X35X27.7	ปลอก 27.5X35X27.7 มม.	1
92200	92200-0260	WASHER,23.9X45X1.0	แหวน 23.9X45X1.0 มม.	1
92210	92210-0942	NUT,20MM	น็อต 20 มม.	1

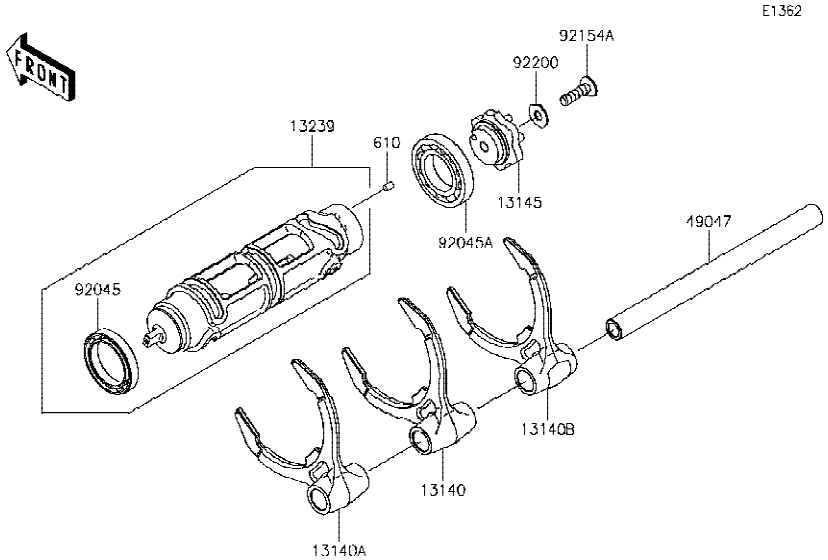

Ref No.	Part No. หมายเลขอะไหล่	Description-English ชื่ออะไหล่-อังกฤษ	Description-Thai ชื่ออะไหล่-ไทย	Quantity-ZX1002 '18 BJF
13140	13140-0645	FORK-SHIFT,3RD&4TH	ก้ามปูเกียร์ 3RD&4TH	1
13140A	13140-0646	FORK-SHIFT,5TH&6TH	ก้ามปูเกียร์ 5TH&6TH	1
13140B	13140-0649	FORK-SHIFT,1ST&2ND	ก้ามปูเกียร์ 1ST&2ND	1
13145	13145-0572	CAM-CHANGE DRUM	ลูกเบี้ยวเปลี่ยนเกียร์	1
13239	13239-0583	DRUM-ASSY-CHANGE	กระปุกเกียร์(ชุด)	1
21176	21176-0787	SENSOR,GEAR POSITION	ตัววัดตำแหน่งเกียร์	1
49047	49047-0635	ROD-SHIFT	แกนก้ามปูเกียร์	1
92045	92045-0826	BEARING-BALL,6806	ตลับลูกปืน #6806	1
92045A	92045-1045	BEARING-BALL,16005	ตลับลูกปืน #6005	1
92154	92154-1455	BOLT,SOCKET,6X18	โบลท์ 6X18 มม.	1
92154A	92154-2903	BOLT,TORX,6X22	โบลท์ 6X22 มม.	1
92200	92200-2145	WASHER,6X16X1	แหวนรอง 6X16X1 มม.	1
411	411AA0600	WASHER-PLAIN,6MM	แหวนรอง 6 มม.	1
610	610A0406	ROLLER,4X6	สลัก 4X6 มม.	1
670	670D2018	O RING,18MM	โอริง 18 มม.	1

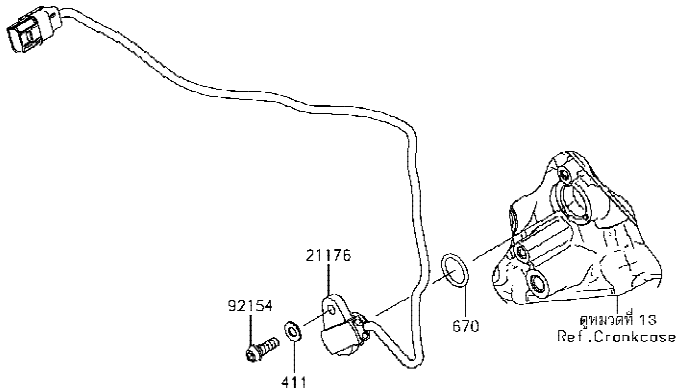

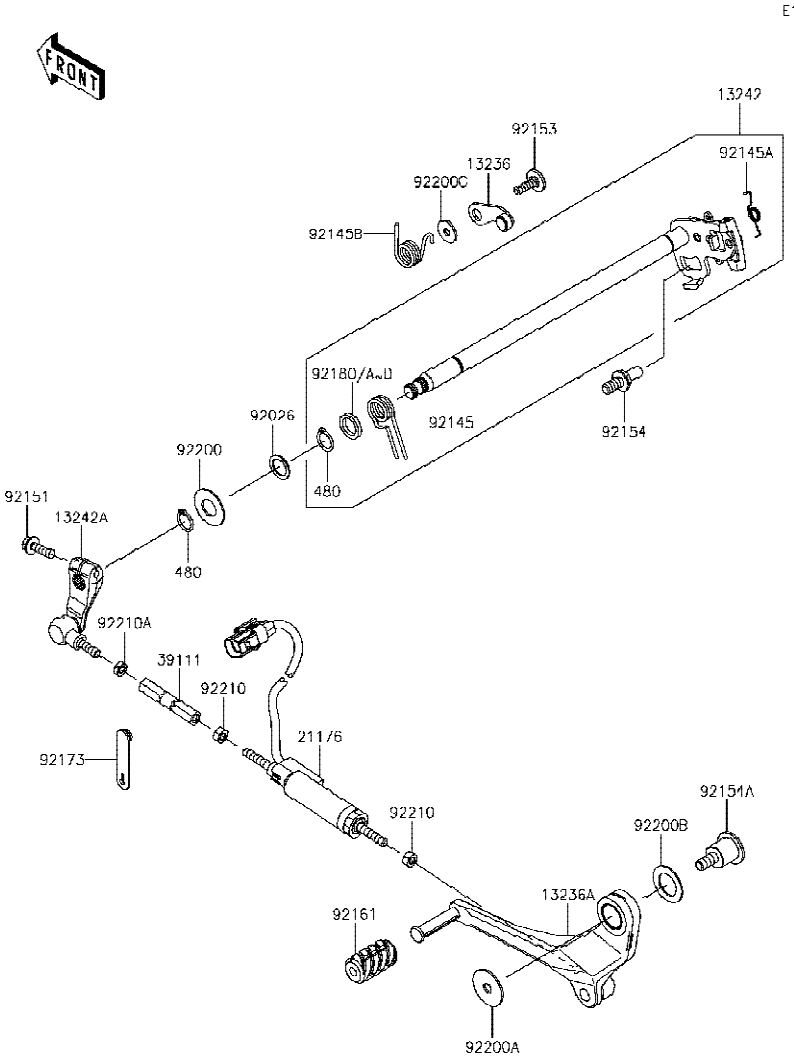

Ref No.	Part No. หมายเลขอะไหล่	Description-English ชื่ออะไหล่-อังกฤษ	Description-Thai ชื่ออะไหล่-ไทย	Quantity-ZX1002 '18 BJF
13236	13236-0785	LEVER-COMP,POSITION	ขาล็อคเกียร์	1
13236A	13236-0799	LEVER-COMP,CHANGE,PEDAL	คันเกียร์	1
13242	13242-0138	LEVER-ASSY-CHANGE	แกนเกียร์(ชุด)	1
13242A	13242-0150	LEVER-ASSY-CHANGE	ขาต่อคันเกียร์	1
21176	21176-0865	SENSOR,QUICK SHIFTER	ตัววัดคันเกียร์	1
39111	39111-0356	ROD-TIE	ก้านต่อ	1
92026	92026-1534	SPACER,14X20X1.0	ปลอกรอง 14X20X1.0 มม.	1
92145	92145-0415	SPRING,RETURN	สปริงแกนเกียร์	1
92145A	92145-1663	SPRING	สปริง	1
92145B	92145-1664	SPRING,POSITION LEVER	สปริง	1
92151	92151-1226	BOLT,FLANGED,6X20	โบลท์ 6X20 มม.	1
92153	92153-1505	BOLT,6X20	โบลท์ 6X20 มม.	1
92154	92154-1838	BOLT,RETURN SPRING	โบลท์	1
92154A	92154-2822	BOLT	โบลท์	1
92161	92161-1769	DAMPER	ยางคันเกียร์	1
92173	92173-1229	CLAMP,RUBBER PLATE	คลิปรัด	1
92180	92180-0963	SHIM,T=2.6	แหวนชิม T=2.6 มม.	AR
92180A	92180-0964	SHIM,T=2.8	แหวนชิม T=2.8 มม.	AR
92180B	92180-0965	SHIM,T=3.0	แหวนชิม T=3.0 มม.	1
92180C	92180-0966	SHIM,T=3.2	แหวนชิม T=3.2 มม.	AR
92180D	92180-0967	SHIM,T=3.4	แหวนชิม T=3.4 มม.	AR
92200	92200-0265	WASHER	แหวนรอง	1
92200A	92200-0810	WASHER,8.2X30X1.5	แหวนรอง 8.2X30X1.5 มม.	1
92200B	92200-0812	WASHER,18.3X30X1	แหวนรอง 18.3X30X1 มม.	1
92200C	92200-0996	WASHER,6.5X18X1.6	แหวนรอง 6.5X18X1.6 มม.	1
92210	92210-1100	NUT,6MM	น็อต 6 มม.	2
92210A	92210-1101	NUT,LEFT HANDED,6MM	น็อต 6 มม.	1
480	480J1400	CIRCLIP-TYPE-C,14MM	ปิ๊นล็อค 14 มม.	2

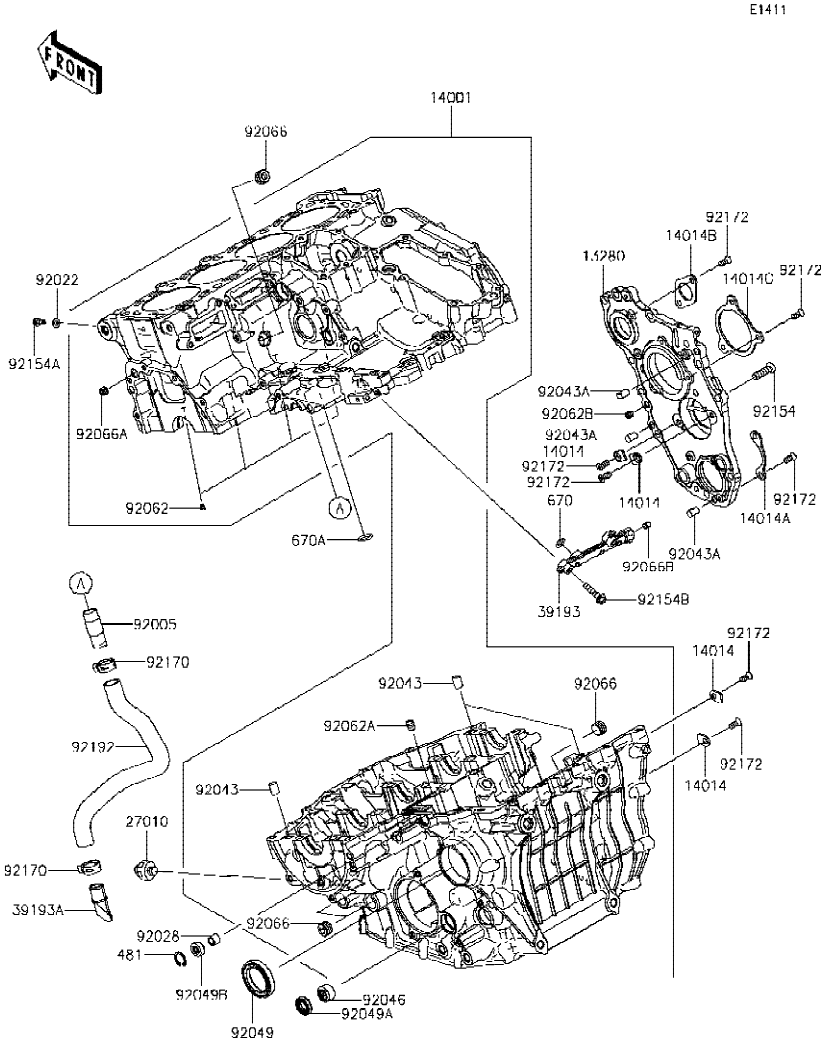

Ref No.	Part No. หมายเลขอะไหล่	Description-English ชื่ออะไหล่-อังกฤษ	Description-Thai ชื่ออะไหล่-ไทย	Quantity-ZX1002 '18 BJF
13280	13280-0799	HOLDER,TRANSMISSION	หน้าแปลนชุดแคร้งเครื่องยนต์	1
14001	14001-0680	SET-CRANKCASE	แคร้งเครื่อง(ชุด)	1
14014	14014-0569	PLATE-POSITION	แผ่นล็อค	4
14014A	14014-0571	PLATE-POSITION,CHANGE DRUM	แผ่นล็อค	1
14014B	14014-0572	PLATE-POSITION,COUNTER SHAFT	แผ่นล็อค	1
14014C	14014-0575	PLATE-POSITION	แผ่นล็อค	1
27010	27010-1313	SWITCH,OIL PRESSURE	สวิทช์แรงดันน้ำมันเครื่อง	1
39193	39193-0581	PIPE-OIL	ท่อน้ำมัน	1
39193A	39193-0582	PIPE-OIL	ท่อน้ำมัน	1
92005	92005-0773	FITTING	ข้อต่อท่อ	1
92022	92022-304	WASHER,6.2X11X1	แหวนรอง 6.2X11X1 มม.	1
92028	92028-1750	BUSHING,8X12X10	บูช 8X12X10 มม.	1
92043	92043-1506	PIN,10X14	ปิ๊นล็อค 10x14 มม.	3
92043A	92043-1567	PIN,8X14	สลัก 8X14 มม.	3
92046	92046-0043	BEARING-NEEDLE,HK1412FM	ลูกปืนราวเกียร์	1
92049	92049-1452	SEAL-OIL,TC 35X50X8	ซีลสเตอร์หน้า	1
92049A	92049-1520	SEAL-OIL,TC14245	ซีลแกนเกียร์	1
92049B	92049-1566	SEAL-OIL	ซีล	1
92062	92062-0004	NOZZLE	หัวฉีด	4
92062A	92062-0031	NOZZLE	หัวฉีด	1
92062B	92062-0032	NOZZLE	หัวฉีด	1
92066	92066-0831	PLUG	น็อต	5
92066A	92066-0876	PLUG,PT1/8X7	ฝาปิด	1
92066B	92066-1012	PLUG,OIL LINE,7.2X8	จุกยาง	1
92154	92154-0415	BOLT,TORX,8X28	โบลท์ทอร์ค 8X28 มม.	12
92154A	92154-1453	BOLT,SOCKET,6X12	โบลท์ 6X12 มม.	1
92154B	92154-1845	BOLT,FLANGED,6X28	โบลท์ 6X28 มม.	2
92170	92170-1640	CLAMP	เข็มขัดรัด	2
92172	92172-0906	SCREW,TORX,6X14	สกรูทอร์ค 6X14 มม.	11
92192	92192-1437	TUBE,BREATHER DRAIN	ท่อยาง	1

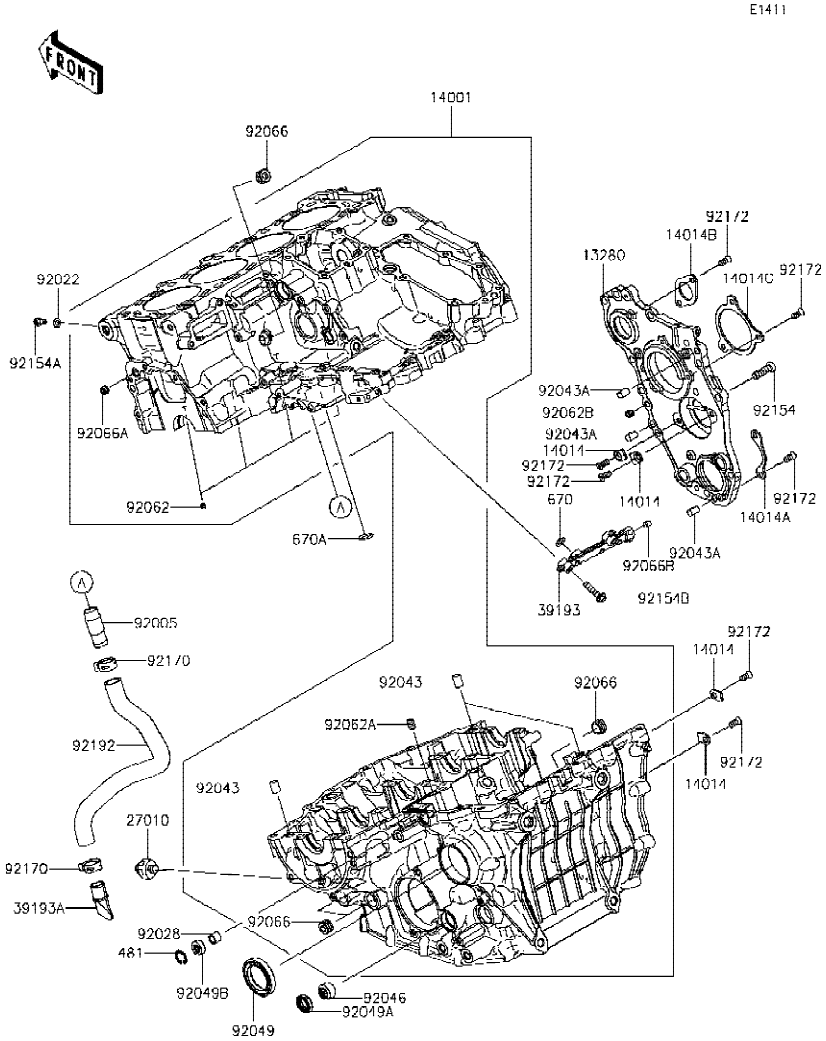

Ref No.	Part No. หมายเลขอะไหล่	Description-English ชื่ออะไหล่-อังกฤษ	Description-Thai ชื่ออะไหล่-ไทย	Quantity-ZX1002 '18 BJF			
481	481J1800	CIRCLIP-TYPE-C,18MM	คลิปล็อค 18 มม.	1			
670	670B1510	O RING,9.8X1.9	โอริง 9.8X1.9 มม.	1			
670A	670D2015	O RING,15MM	โอริง 15 มม.	1			

E1412

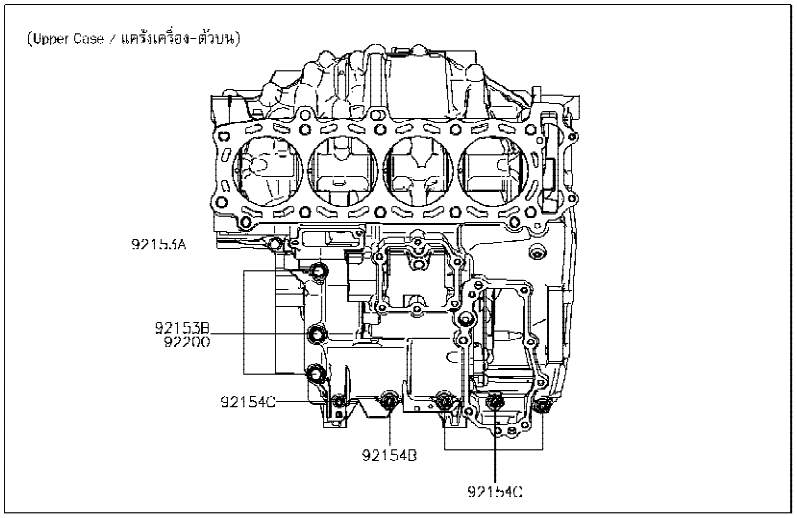

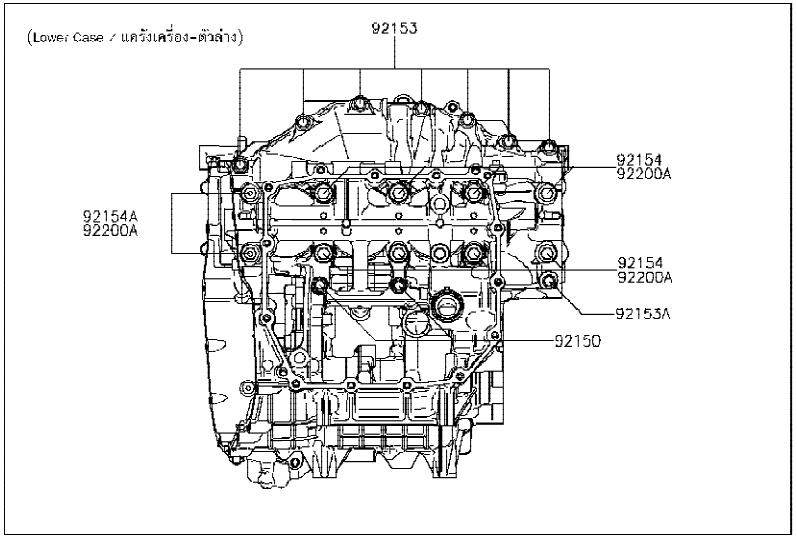

Ref No.	Part No. หมายเลขอะไหล่	Description-English ชื่ออะไหล่-อังกฤษ	Description-Thai ชื่ออะไหล่-ไทย	Quantity-ZX1002 '18 BJF
92150	92150-1251	BOLT,FLANGED,7X85	โบลท์ 7X85 มม.	2
92153	92153-1041	BOLT,FLANGED,7X45	โบลท์ 7X45 มม.	7
92153A	92153-1045	BOLT,FLANGED,7X60	โบลท์ 7X60 มม.	2
92153B	92153-1110	BOLT,8X63	โบลท์ 8X63 มม.	3
92154	92154-1446	BOLT,FLANGED,10X100	โบลท์ 10X100 มม.	8
92154A	92154-1447	BOLT,FLANGED,10X120	โบลท์ 10X120 มม.	2
92154B	92154-1463	BOLT,SOCKET,6X30	โบลท์ 6X30 มม.	1
92154C	92154-1465	BOLT,SOCKET,6X40	โบลท์ 6X40 มม.	4
92200	92200-0047	WASHER,8.2X16X1.6	แหวนรอง 8.2X16X1.6 มม.	3
92200A	92200-0990	WASHER,10.2X18.4X1.8	แหวนรอง 10.2X18.4X1.8 มม.	10

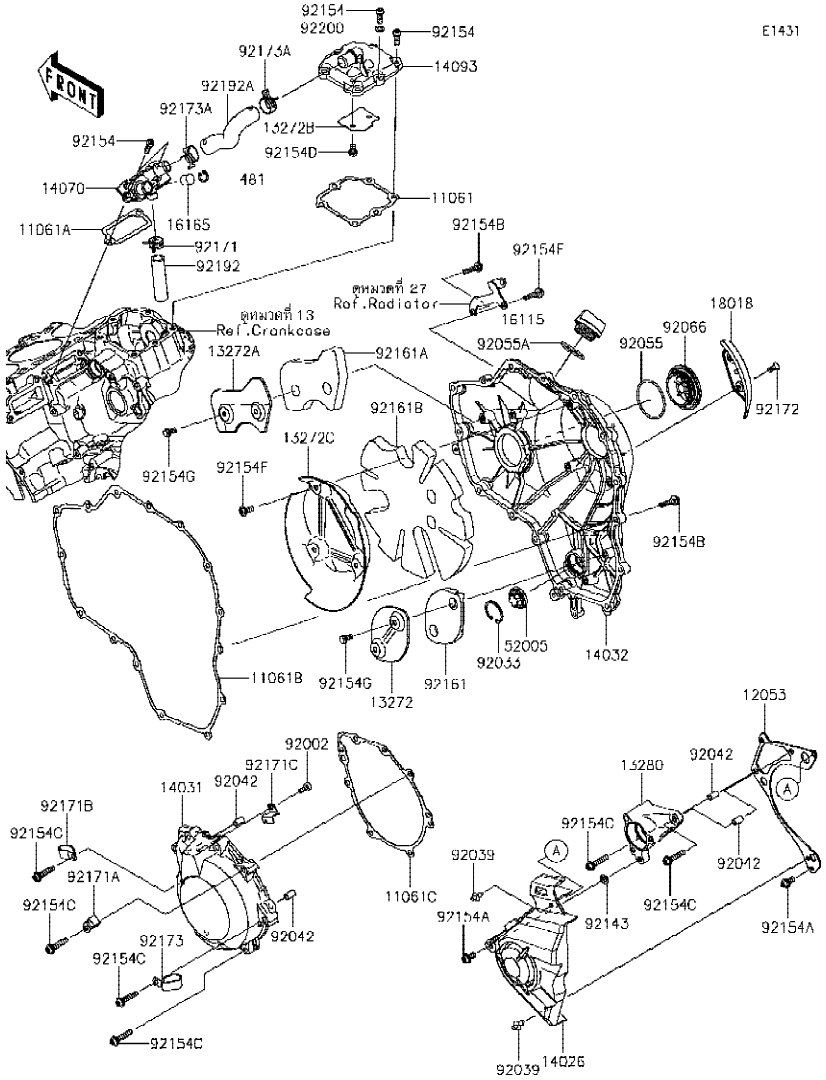

Ref No.	Part No. หมายเลขอะไหล่	Description-English ชื่ออะไหล่-อังกฤษ	Description-Thai ชื่ออะไหล่-ไทย	Quantity-ZX1002 '18 BJF
11061	11061-0941	GASKET,BALANCER COVER	ปะเก็นฝาครอบบาลานเซอร์	1
11061A	11061-0942	GASKET,BREATHER	ปะเก็นท่อหายใจ	1
11061B	11061-0944	GASKET,CLUTCH COVER	ปะเก็นฝาครอบคลัช	1
11061C	11061-0945	GASKET,GENERATOR COVER	ปะเก็นฝาครอบจานไฟ	1
12053	12053-0247	GUIDE-CHAIN	ตัวกันโซ่	1
13272	13272-1852	PLATE	แผ่นยึด	1
13272A	13272-1854	PLATE	แผ่นยึด	1
13272B	13272-1901	PLATE	แผ่นยึด	1
13272C	13272-2476	PLATE	แผ่นยึด	1
13280	13280-0903	HOLDER,CLUTCH RELEASE	ขายึด	1
14026	14026-0142	COVER-CHAIN	ฝาครอบสเตอร์หน้า	1
14031	14031-0619	COVER-GENERATOR	ฝาครอบจานไฟ	1
14032	14032-0638	COVER-CLUTCH	ฝาครอบคลัช	1
14070	14070-0013	BODY-BREATHER	เสื้อท่อหายใจ	1
14093	14093-0631	COVER,BALANCER	ฝาครอบ	1
16115	16115-1009	CAP-OIL FILLER	ฝาปิดน้ำมันเครื่อง	1
16165	16165-0011	SEPARATOR	ตัวกรอง	1
18018	18018-0590	PLATE-HEAT GUARD	แผ่นกันความร้อน	1
52005	52005-1120	GAUGE	เกจ์วัดระดับน้ำมันเกียร์	1
92002	92002-1796	BOLT,SOCKET,6X12	โบลท์ 6X12 มม.	1
92033	92033-1305	RING-SNAP	คลิปล็อค	1
92039	92039-0068	RIVET	หมุดย้ำ	2
92042	92042-007	PIN,DOWEL,6.3X8X14	สลักบูช 6.3X8X14 มม.	4
92055	92055-0183	RING-O,49.7X2.4	โอริง 49.7X2.4 มม.	1
92055A	92055-049	RING-O,31.5X2.6	โอริง 31.5X2.6 มม.	1
92066	92066-0800	PLUG	ฝาปิด	1
92143	92143-1331	COLLAR	ปลอกรอง	1
92154	92154-1455	BOLT,SOCKET,6X18	โบลท์ 6X18 มม.	8
92154A	92154-1460	BOLT,SOCKET,6X14	โบลท์ 6X14 มม.	2
92154B	92154-1461	BOLT,SOCKET,6X25	โบลท์ 6X25 มม.	14

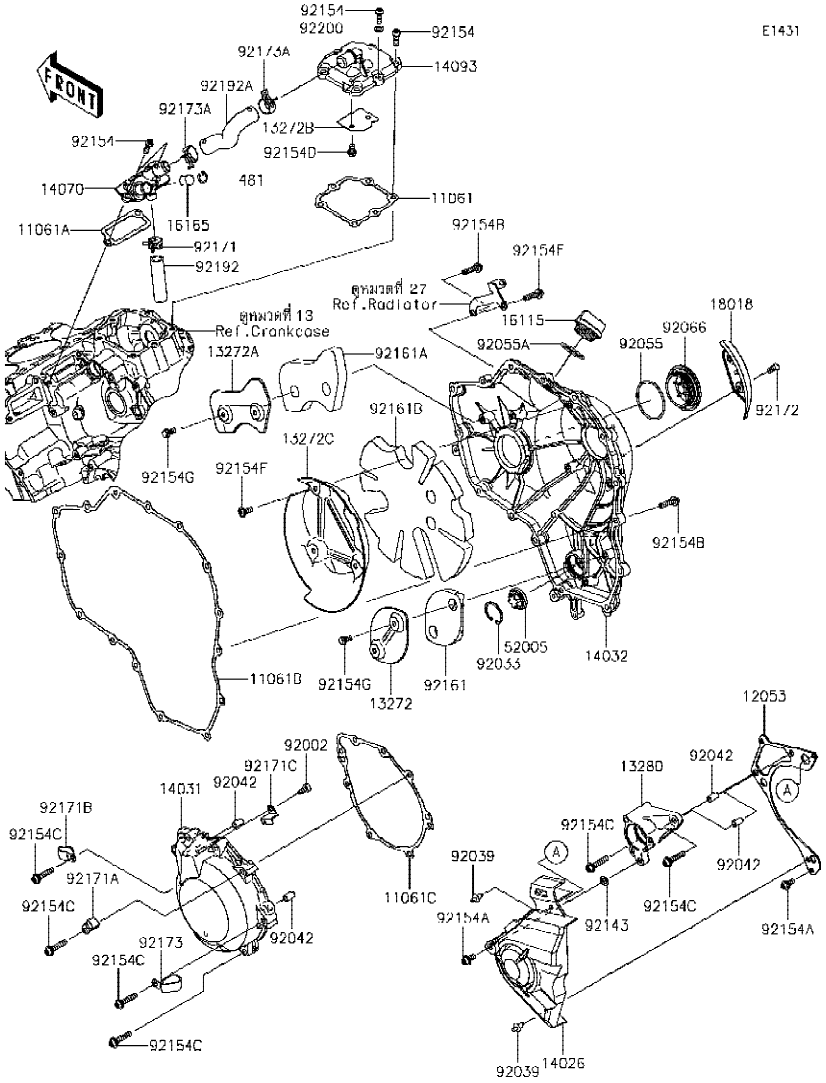

Ref No.	Part No. หมายเลขอะไหล่	Description-English ชื่ออะไหล่-อังกฤษ	Description-Thai ชื่ออะไหล่-ไทย	Quantity-ZX1002 '18 BJF
92154C	92154-1463	BOLT,SOCKET,6X30	โบลท์ 6X30 มม.	10
92154D	92154-2819	BOLT,FLANGED,6X10	โบลท์ 6X10 มม.	2
92154E	92154-2826	BOLT,SOCKET,6X25	โบลท์ 6X25 มม.	1
92154F	92154-2920	BOLT,TORX,6X16	โบลท์ 6X16 มม.	3
92154G	92154-2922	BOLT,FLANGED,6X12	โบลท์ 6X12 มม.	4
92161	92161-1716	DAMPER	ยางรอง	1
92161A	92161-1718	DAMPER	ยางรอง	1
92161B	92161-2079	DAMPER	ยางรอง	1
92171	92171-0533	CLAMP	เหล็กคล้อง	1
92171A	92171-0534	CLAMP	เหล็กคล้อง	1
92171B	92171-0739	CLAMP	คลิปล็อค	1
92171C	92171-0938	CLAMP	คลิปรัด	1
92172	92172-0901	SCREW,TORX,6X14	สกรูทอร์ค 6X14 มม.	2
92173	92173-1549	CLAMP	เหล็กคล้อง	1
92173A	92173-1702	CLAMP	ขายึด	2
92192	92192-1432	TUBE,BREATHER IN-SIDE	ท่อยาง	1
92192A	92192-1440	TUBE,BREATHER OUT-SIDE	ท่อยาง	1
92200	92200-1461	WASHER,6.8X11.5X1.0	แหวนรอง 6.8X11.5X1.0 มม.	1
481	481J1400	CIRCLIP-TYPE-C	คลิปล็อค C	1

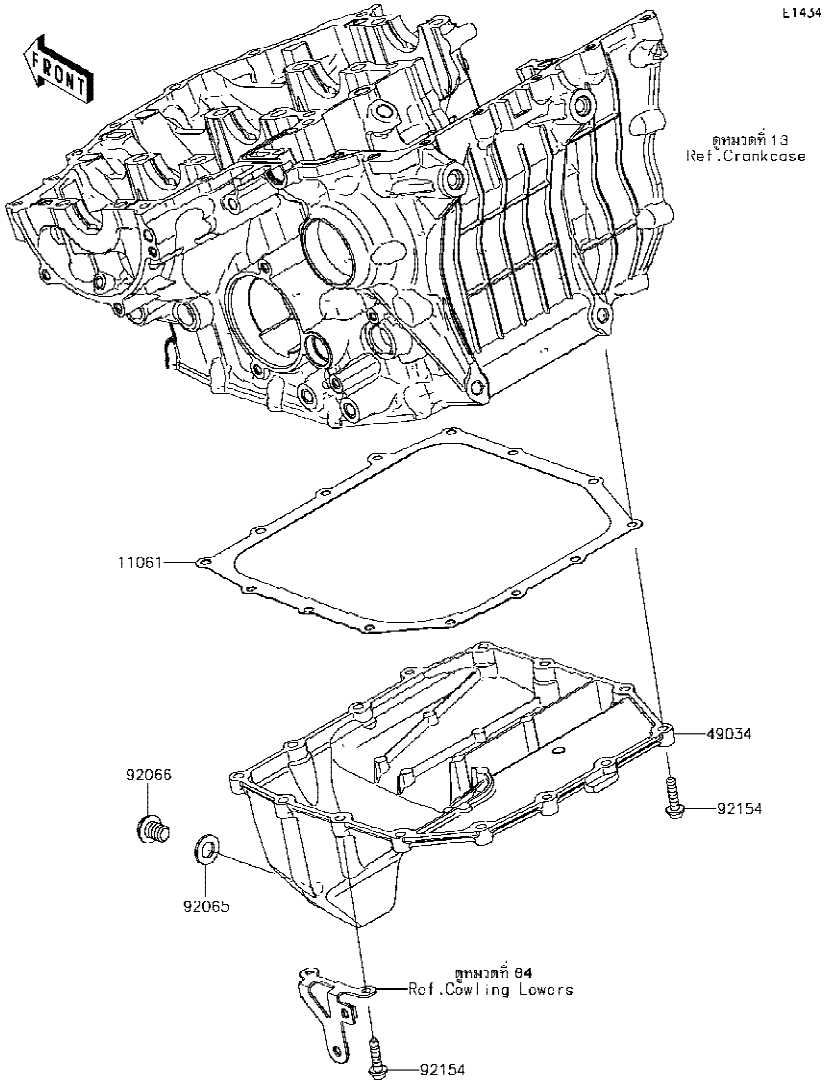

Ref No.	Part No. หมายเลขอะไหล่	Description-English ชื่ออะไหล่-อังกฤษ	Description-Thai ชื่ออะไหล่-ไทย	Quantity-ZX1002 '18 BJF
11061	11061-0943	GASKET,OIL PAN	ปะเก็นอ่างน้ำมันเครื่อง	1
49034	49034-0570	PAN-OIL	อ่างน้ำมันเครื่อง	1
92065	92065-097	GASKET,12X22X2	ปะเก็นโบลท์ถ่ายน้ำมันเครื่อง	1
92066	92066-0799	PLUG,DRAIN	โบลท์ถ่ายน้ำมันเครื่อง	1
92154	92154-1461	BOLT,SOCKET,6X25	โบลท์ 6X25 มม.	14

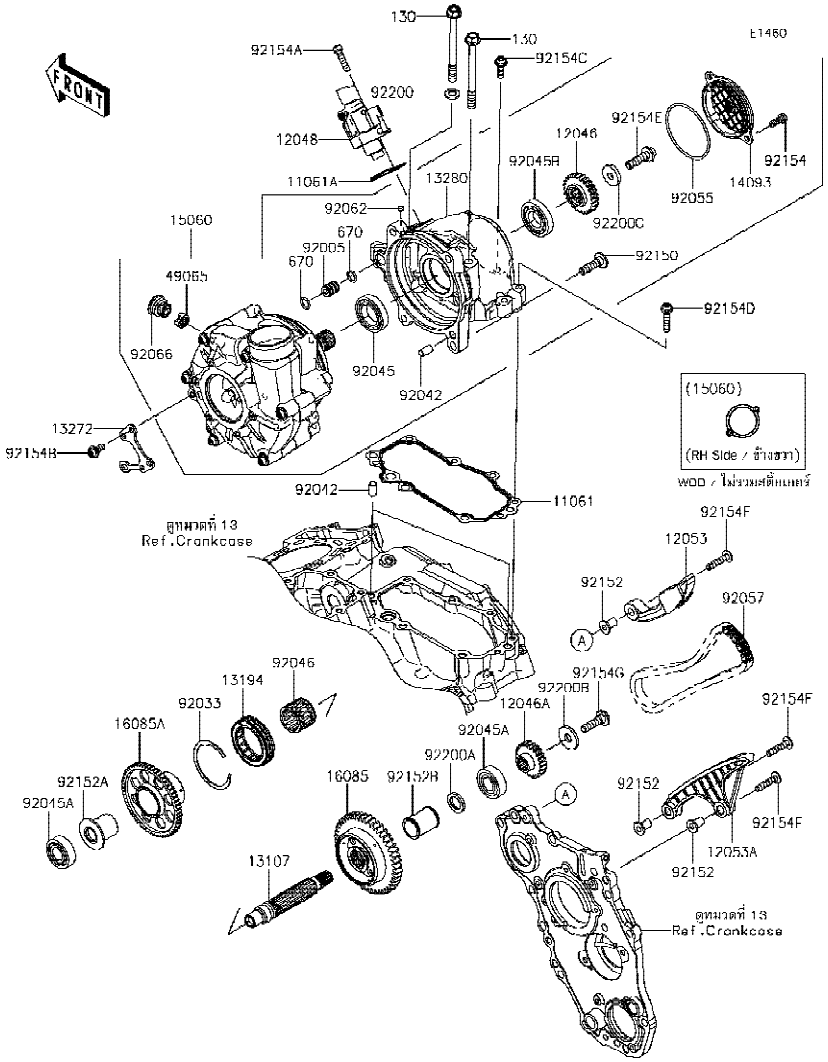

Ref No.	Part No. หมายเลขอะไหล่	Description-English ชื่ออะไหล่-อังกฤษ	Description-Thai ชื่ออะไหล่-ไทย	Quantity-ZX1002 '18 BJF
11061	11061-0948	GASKET,HOLDER	ปะเก็น	1
11061A	11061-1279	GASKET,TENSIONER	ปะเก็นตัวตั้งโซ่	1
12046	12046-0584	SPROCKET,DRIVEN,25T	เฟืองขับ 25 T	1
12046A	12046-0604	SPROCKET,DRIVE,22T	เฟืองขับ 22 T	1
12048	12048-0108	TENSIONER-ASSY	ตัวตั้งโซ่	1
12053	12053-0249	GUIDE-CHAIN,UPP	ยางดันโซ่-ตัวบน	1
12053A	12053-0250	GUIDE-CHAIN,LWR	ยางดันโซ่-ตัวล่าง	1
13107	13107-0863	SHAFT	เพลา	1
13194	13194-0017	CLUTCH-ONEWAY	คลัชทางเดียว	1
13272	13272-1849	PLATE	ขายึด	1
13280	13280-0917	HOLDER	เสื้อคอมเพรสเซอร์	1
14093	14093-0131	COVER	ฝาปิด	1
15060	15060-0006	COMPRESSOR-ASSY	คอมเพรสเซอร์(ชุด)	1
16085	16085-0670	GEAR,BALANCER,46T	เฟือง 46 T	1
16085A	16085-0671	GEAR,STARTER,56T	เฟือง 56 T	1
49065	49065-0041	FILTER-OIL	ตัวกรองน้ำมัน	1
92005	92005-0769	FITTING,OIL LINE	ข้อต่อ	1
92033	92033-3731	RING-SNAP	แหวนล็อค	1
92042	92042-007	PIN,DOWEL,6.3X8X14	สลักบูช 6.3X8X14 มม.	3
92045	92045-036	BEARING-BALL,#6905	ตลับลูกปืน #6905	1
92045A	92045-0785	BEARING-BALL,6202ZC3	ตลับลูกปืน #6202	2
92045B	92045-1404	BEARING-BALL	ตลับลูกปืน	1
92046	92046-0622	BEARING-NEEDLE,22X32X24	ตลับลูกปืนเข็ม 22X32X24 มม.	1
92055	92055-0790	RING-O,2.4X62.6	โอริง 2.4X62.6 มม.	1
92057	92057-0633	CHAIN,98XRH2020-78N2	โซ่ 98XRH2020-78N2	1
92062	92062-0004	NOZZLE	หัวฉีด	1
92066	92066-0821	PLUG	ฝาปิด	1
92150	92150-1728	BOLT,8X30	โบลท์ 8X30 มม.	4
92152	92152-1939	COLLAR	ปลอกรอง	3
92152A	92152-1993	COLLAR	ปลอกรอง	1

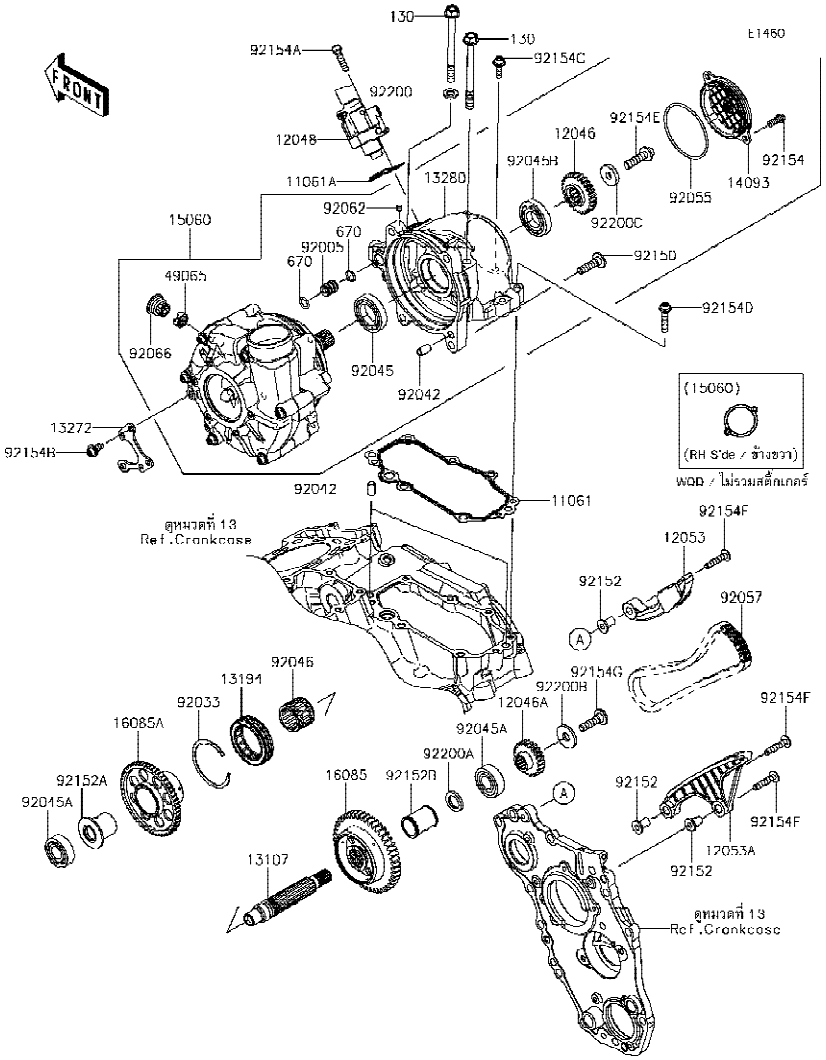

Ref No.	Part No. หมายเลขอะไหล่	Description-English ชื่ออะไหล่-อังกฤษ	Description-Thai ชื่ออะไหล่-ไทย	Quantity-ZX1002 '18 BJF
92152B	92152-2405	COLLAR	ปลอกรอง	1
92154	92154-1454	BOLT,SOCKET,6X16	โบลท์ 6X16 มม.	2
92154A	92154-1458	BOLT,SOCKET,6X25	โบลท์ 6X25 มม.	2
92154B	92154-1460	BOLT,SOCKET,6X14	โบลท์ 6X14 มม.	4
92154C	92154-1667	BOLT,SOCKET,6X20	โบลท์ 6X20 มม.	1
92154D	92154-1668	BOLT,SOCKET,6X30	โบลท์ 6X30 มม.	5
92154E	92154-1679	BOLT,SOCKET,8X30	โบลท์ 8X30 มม.	1
92154F	92154-2824	BOLT	โบลท์	3
92154G	92154-2825	BOLT	โบลท์	1
92200	92200-0047	WASHER,8.2X16X1.6	แหวนรอง 8.2X16X1.6 มม.	1
92200A	92200-1799	WASHER,15.2X24X3	แหวนรอง 15.2X24X3 มม.	1
92200B	92200-1935	WASHER,10.2X30X3	แหวนรอง 10.2X30X3 มม.	1
92200C	92200-3811	WASHER,8.5X24X4.0	แหวนรอง 8.5X24X4.0 มม.	1
130	130CC0890	BOLT-FLANGED,8X90	โบลท์ 8X90 มม.	2
670	670D1510	O RING,10MM	โอริง 10 มม.	2

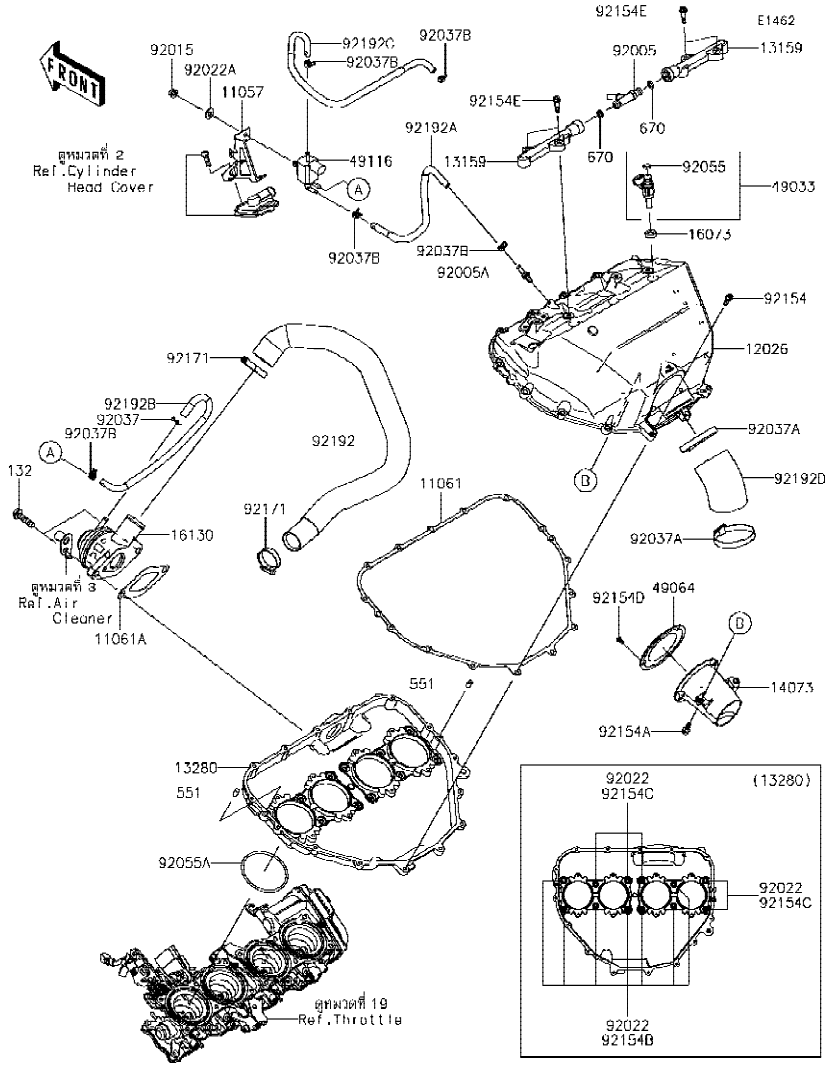

Ref No.	Part No. หมายเลขอะไหล่	Description-English ชื่ออะไหล่-อังกฤษ	Description-Thai ชื่ออะไหล่-ไทย	Quantity-ZX1002 '18 BJF
11057	11057-1261	BRACKET,SOLENOID VALVE	ขายึด	1
11061	11061-0949	GASKET,CHAMBER	ปะเก็นห้องอัดอากาศ	1
11061A	11061-0950	GASKET,BLOWOFF VALVE	ปะเก็น	1
12026	12026-0018	CHAMBER,INTAKE	ห้องอัดอากาศเข้า	1
13159	13159-0016	CONNECTOR	ขาต่อ	2
13280	13280-0905	HOLDER,CHAMBER	เสื้อห้องอัดอากาศ	1
14073	14073-0884	DUCT,DIFFUSER	ท่อต่อ	1
16073	16073-0129	INSULATOR	ฉนวนหัวฉีด	4
16130	16130-0008	VALVE-ASSY-RELIEF,BLOWOFF	วาวล์กันกลับ	1
49033	49033-0036	NOZZLE-INJECTION	หัวฉีด	4
49064	49064-0007	FILTER-AIR	แผ่นกรอง	1
49116	49116-0041	VALVE-ASSY,SOLENOID	วาวล์โซลินอยด์	1
92005	92005-0125	FITTING	ข้อต่อ	1
92005A	92005-0826	FITTING	ข้อต่อท่อ	1
92015	92015-1367	NUT,FLANGED,6MM	น็อต 6 มม.	1
92022	92022-037	WASHER,5.5X10.5X0.8	แหวนรอง 5.5X10.5X0.8 มม.	12
92022A	92022-1093	WASHER,6.5X16X1.0	แหวนรอง 6X16X1 มม.	1
92037	92037-147	CLAMP,TUBE	คลิปรัดท่อยาง	1
92037A	92037-1586	CLAMP,RESERVE TANK	คลิปรัด	2
92037B	92037-2116	CLAMP,7.8MM	คลิปรัด 7.8 มม.	5
92055	92055-0124	RING-O,INJECTION NOZZLE	โอริงหัวฉีด	4
92055A	92055-0815	RING-O,65.8X3	โอริง 65.8X3 มม.	4
92154	92154-1450	BOLT,SOCKET,5X18	โบลท์ 5X18 มม.	15
92154A	92154-1568	BOLT,SOCKET,5X16	โบลท์ 5X16 มม.	2
92154B	92154-1680	BOLT,FLANGED,5X14	โบลท์ 5X14 มม.	7
92154C	92154-1681	BOLT,FLANGED,5X95	โบลท์ 5X95 มม.	5
92154D	92154-1790	BOLT,TORX,4X10	โบลท์ทอร์ค 4X10 มม.	3
92154E	92154-2897	BOLT,SHOULDER,5X20	โบลท์ 5X20 มม.	4
92171	92171-0179	CLAMP	เข็มขัดรัดท่อ	2
92192	92192-1839	TUBE,BLOWOFF VALVE-AIR FILTER	ท่อยาง	1

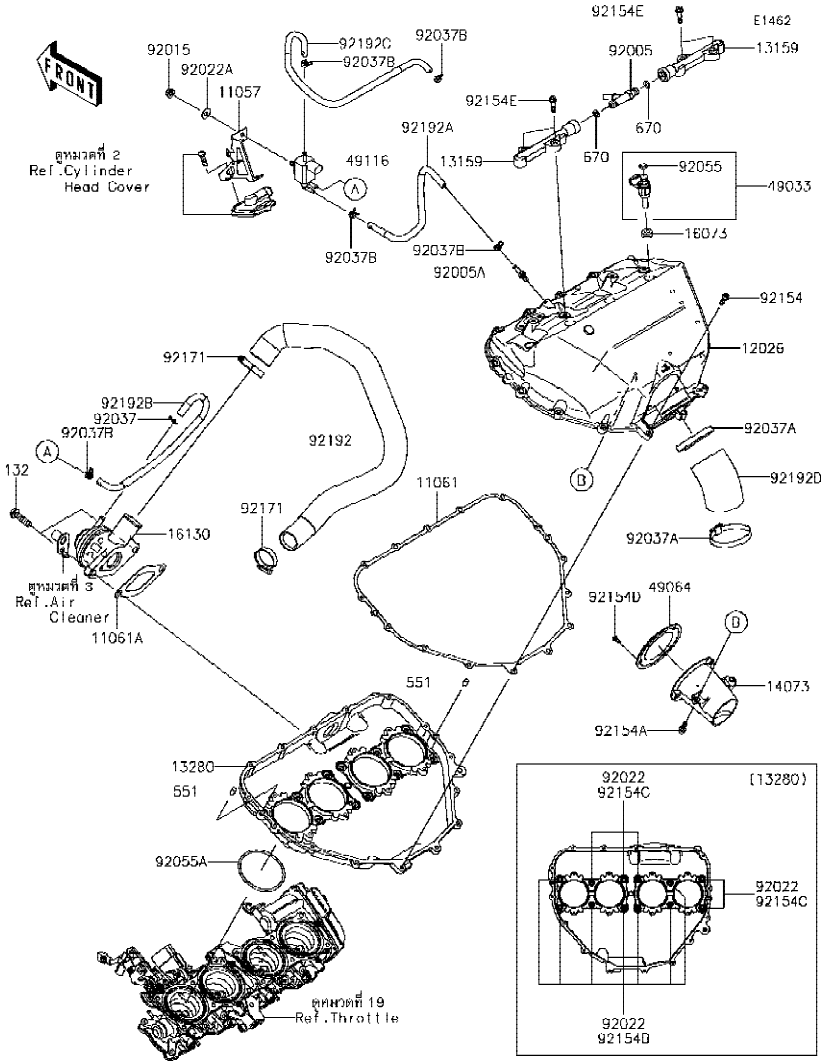

Ref No.	Part No. หมายเลขอะไหล่	Description-English ชื่ออะไหล่-อังกฤษ	Description-Thai ชื่ออะไหล่-ไทย	Quantity-ZX1002 '18 BJF
92192A	92192-1840	TUBE,SOLENOID-CHAMBER	ท่อยาง	1
92192B	92192-1841	TUBE,SOLENOID-BLOWOFF VALVE	ท่อยาง	1
92192C	92192-1842	TUBE,SOLENOID-THROTTLE BODY	ท่อยาง	1
92192D	92192-1865	TUBE,DIFFUSER	ท่อยาง	1
132	132BC0830	BOLT-FLANGED-SMALL,8X30	โบลท์ 8X30 มม.	2
551	551A0612	PIN-DOWEL,6X12	สลัก 6X12 มม.	2
670	670E1508	O RING,8MM	โอริง 8 มม.	2

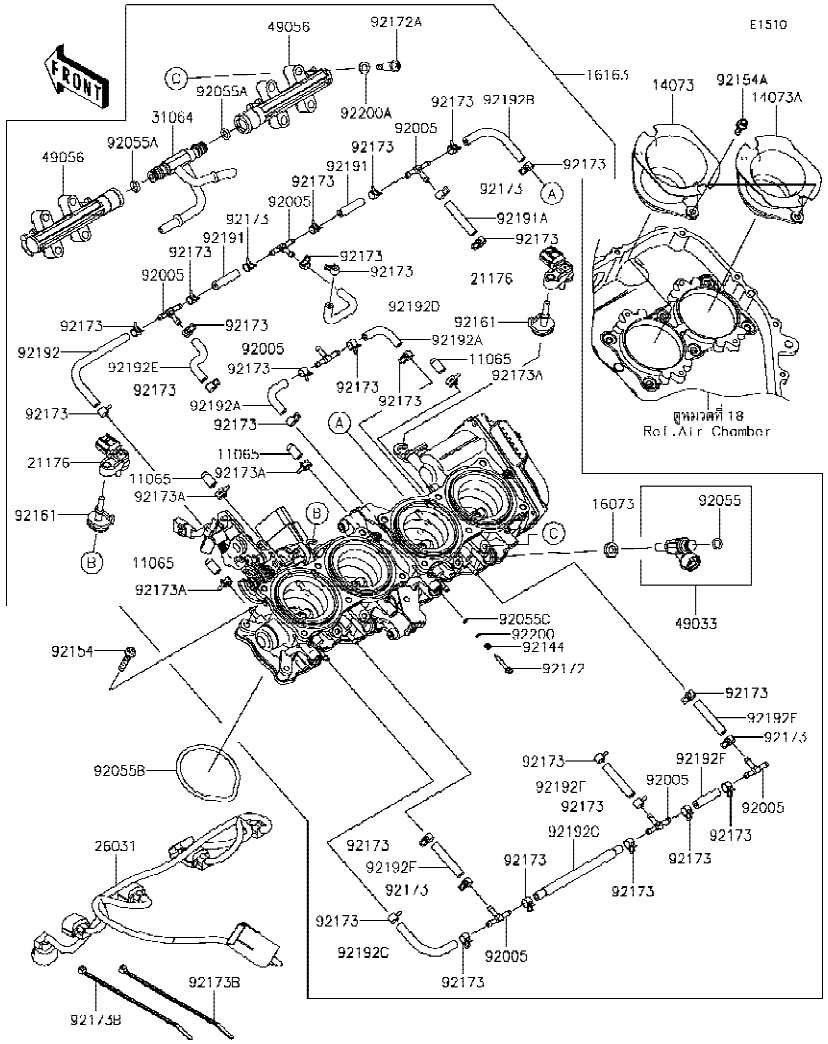

Ref No.	Part No. หมายเลขอะไหล่	Description-English ชื่ออะไหล่-อังกฤษ	Description-Thai ชื่ออะไหล่-ไทย	Quantity-ZX1002 '18 BJF
11065	11065-0904	CAP	ฝาปิด	4
14073	14073-0883	DUCT,AIR FUNNEL,#2&#3	ท่อยาง #2&#3	2
14073A	14073-0887	DUCT,AIR FUNNEL,#1&#4	ท่อยาง #1&#4	2
16073	16073-0825	INSULATOR	ฉนวนหัวฉีด	4
16163	16163-0930	THROTTLE-ASSY	ลิ้นเร่ง(ชุด)	1
21176	21176-3777	SENSOR,BOOST	เซ็นเซอร์	2
26031	26031-2334	HARNESS	สายไฟ	1
31064	31064-0674	PIPE-COMP	ท่อ	1
49033	49033-0027	NOZZLE-INJECTION	หัวฉีด	4
49056	49056-0037	PIPE-INJECTION	ท่อน้ำมัน	2
92005	92005-1380	FITTING	หน้าแปลน	7
92055	92055-0124	RING-O,INJECTION NOZZLE	โอริงหัวฉีด	4
92055A	92055-0761	RING-O	โอริง	2
92055B	92055-0817	RING-O	โอริง	4
92055C	92055-0840	RING-O	โอริง	4
92144	92144-1674	SPRING,THROTTLE STOP SCREW	สปริงสกรูปรับอากาศ	4
92154	92154-1451	BOLT,SOCKET,5X28	โบลท์ 5X28 มม.	7
92154A	92154-1568	BOLT,SOCKET,5X16	โบลท์ 5X16 มม.	8
92161	92161-0673	DAMPER	ยางรอง	2
92172	92172-0156	SCREW	สกรูปรับอากาศ	4
92172A	92172-0828	SCREW,PIPE INJECTION	สกรู	4
92173	92173-1420	CLAMP	คลิปรัด	30
92173A	92173-1421	CLAMP	คลิปรัด	4
92173B	92173-1470	CLAMP	คลิปรัด	2
92191	92191-1550	TUBE,3.2X7.4X30	ท่อยาง	2
92191A	92191-1551	TUBE,3.2X7.4X40	ท่อยาง	1
92192	92192-0131	TUBE,3.2X7.4X115	ท่อยาง	1
92192A	92192-1445	TUBE,3.2X7.4X45	ท่อยาง	2
92192B	92192-1446	TUBE,3.2X7.4X75	ท่อยาง	1
92192C	92192-1447	TUBE,3.5X7.5X70	ท่อยาง	1

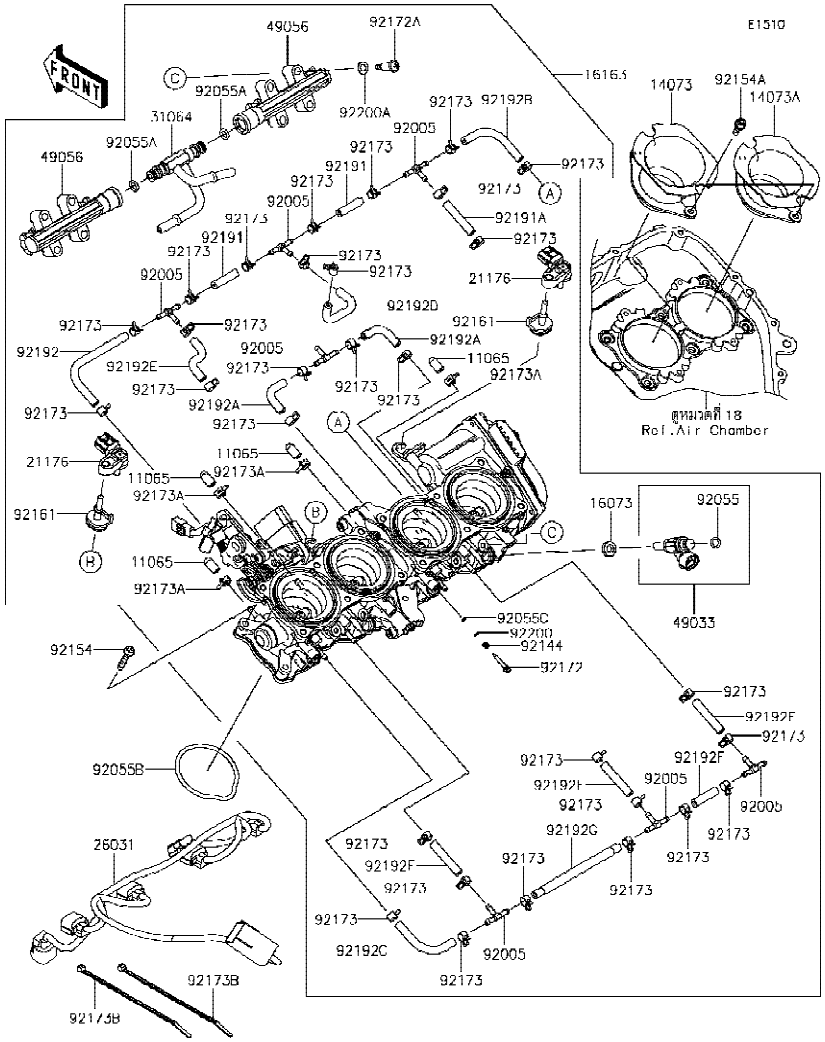

Ref No.	Part No. หมายเลขอะไหล่	Description-English ชื่ออะไหล่-อังกฤษ	Description-Thai ชื่ออะไหล่-ไทย	Quantity-ZX1002 '18 BJF
92192D	92192-1492	TUBE	ท่อยาง	1
92192E	92192-1493	TUBE	ท่อยาง	1
92192F	92192-1494	TUBE,3.5X7.5X40	ท่อยาง	4
92192G	92192-1495	TUBE,3.5X7.5X115	ท่อยาง	1
92200	92200-1564	WASHER,PILOT AIR SCREW	แหวนรองสกรูปรับอากาศ	4
92200A	92200-3807	WASHER	แหวนรอง	4

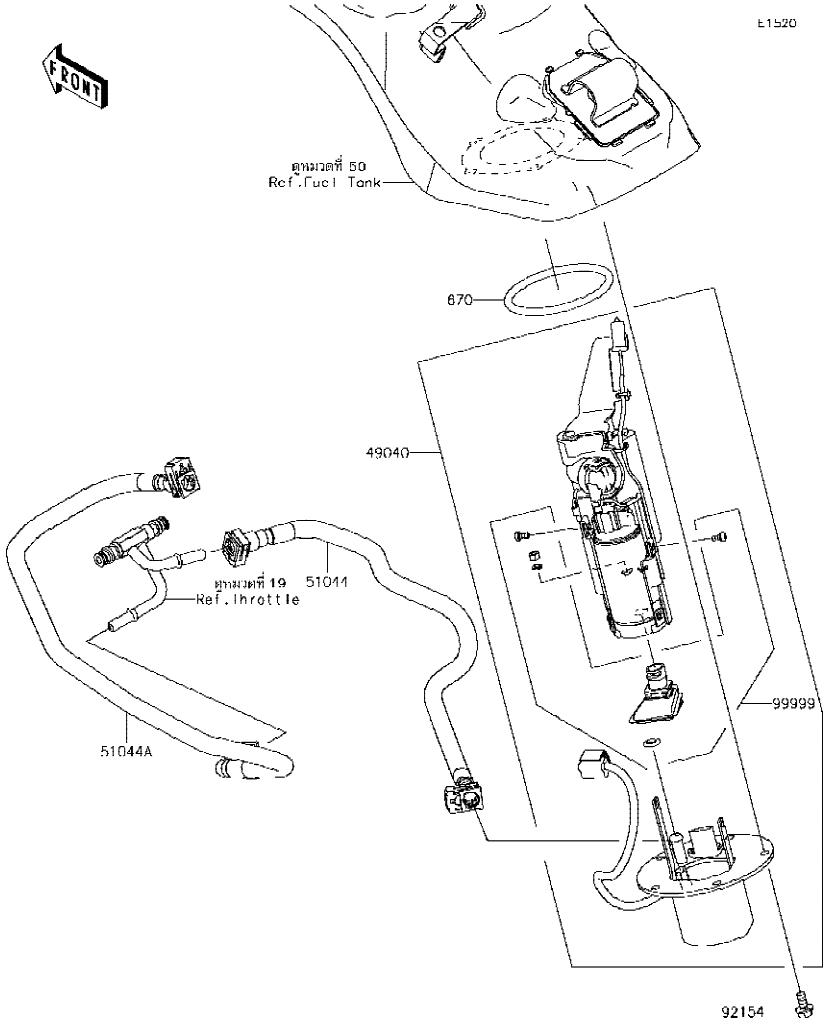

Ref No.	Part No. หมายเลขอะไหล่	Description-English ชื่ออะไหล่-อังกฤษ	Description-Thai ชื่ออะไหล่-ไทย	Quantity-ZX1002 '18 BJF
49040	49040-0740	PUMP-FUEL	ปั๊มน้ำมันเชื้อเพลิง(ชุด)	1
51044	51044-0876	TUBE-ASSY,FUEL,THROTTLE BODY	ท่อน้ำมันเชื้อเพลิง	1
51044A	51044-0877	TUBE-ASSY,FUEL,TOP INJECTION	ท่อน้ำมันเชื้อเพลิง	1
92154	92154-1848	BOLT,FLANGED,6X12	โบลท์ 6X12 มม.	5
99999	99999-0520	KIT,FUEL FILTER	ไส้กรองน้ำมันเชื้อเพลิง(ชุด)	1
670	670E5075	O RING	โอริง 75 มม.	1

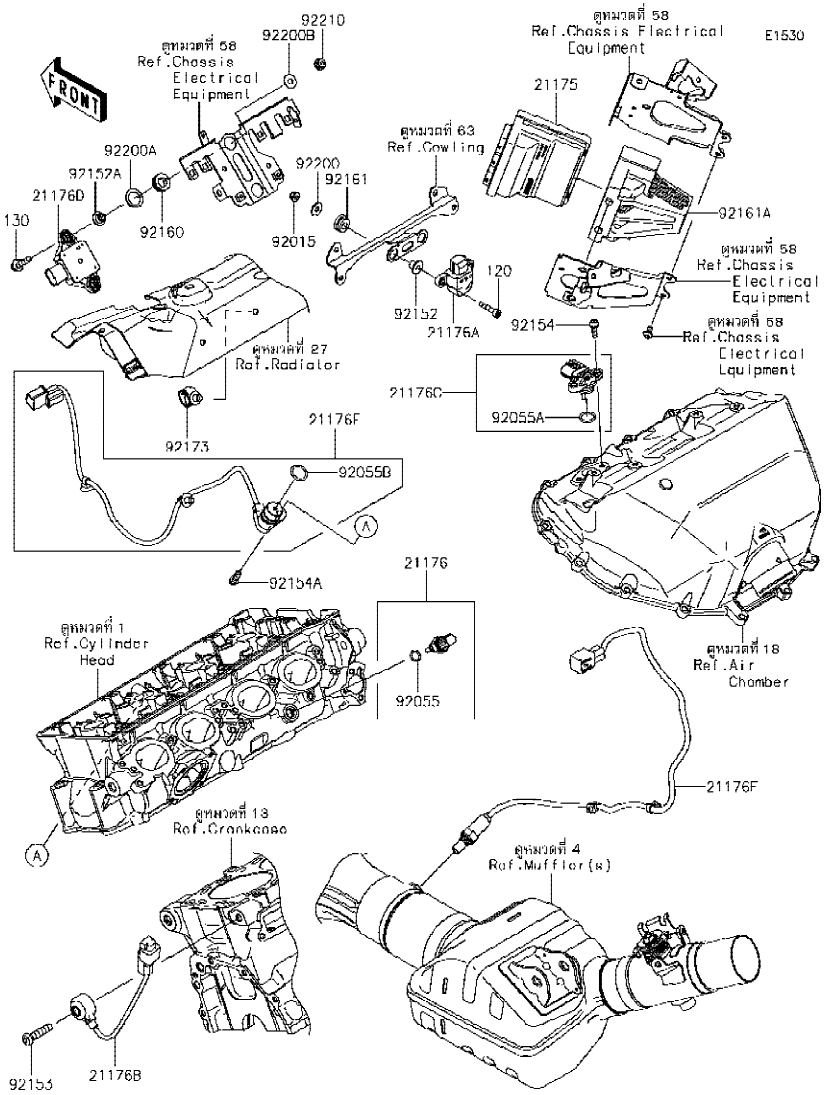

Ref No.	Part No. หมายเลขอะไหล่	Description-English ชื่ออะไหล่-อังกฤษ	Description-Thai ชื่ออะไหล่-ไทย	Quantity-ZX1002 '18 BJF
21175	21175-1348	CONTROL UNIT-ELECTRONIC	ตัวควบคุมอิเลคทรอนิค	1
21176	21176-0009	SENSOR,WATER TEMP	ตัววัดอุณหภูมิน้ำ	1
21176A	21176-0026	SENSOR,VEHICLE-DOWN	ตัววัดการตัดน้ำมัน	1
21176B	21176-0788	SENSOR,KNOCK	ตัววัดลูกสูบ	1
21176C	21176-0791	SENSOR,INTAKE TEMP&PRESSURE	ตัววัดอุณหภูมิไอดี	1
21176D	21176-0819	SENSOR,GYRO	ตัววัด,GYRO	1
21176E	21176-0866	SENSOR,CAM ANGLE	ตัววัดลูกเบี้ยว	1
21176F	21176-0868	SENSOR,OXYGEN	ตัววัดออกซิเจน	1
92015	92015-1752	NUT,LOCK,FLANGED,5MM	น็อตตัวเมีย 5 มม.	2
92055	92055-0016	RING-O,9.5X1.9	โอริง 9.5X1.9 มม.	1
92055A	92055-0842	RING-O	โอริง	1
92055B	92055-1639	RING-O	โอริง	1
92152	92152-0329	COLLAR	ปลอก	2
92152A	92152-2336	COLLAR,6.5X16X7.3	ปลอกรอง 6.5X16X7.3 มม.	2
92153	92153-0419	BOLT,SOCKET,8X35	โบลท์ 8X35 มม.	1
92154	92154-1449	BOLT,SOCKET,5X16	โบลท์ 5X16 มม.	2
92154A	92154-1454	BOLT,SOCKET,6X16	โบลท์ 6X16 มม.	1
92160	92160-1278	DAMPER	ลูกยาง	2
92161	92161-1187	DAMPER	ลูกยาง	2
92161A	92161-2123	DAMPER,ECU	ยางรอง	1
92173	92173-0736	CLAMP,12MM DIA.	คลิปรัด 12 มม.	1
92200	92200-0288	WASHER	แหวนรอง	2
92200A	92200-2214	WASHER,15.5X22X0.8	แหวนรอง 15.5X22X0.8 มม.	2
92200B	92200-3712	WASHER,6.5X16X1.0	แหวนรอง 6.5X16X1.0 มม.	2
92210	92210-0303	NUT,LOCK,FLANGED,6MM	น็อต 6 มม.	2
120	120R0525	BOLT-SOCKET,5X25	โบลท์ 5X25 มม.	2
130	130BA0625	BOLT-FLANGED,6X25	โบลท์ 6X25 มม.	2

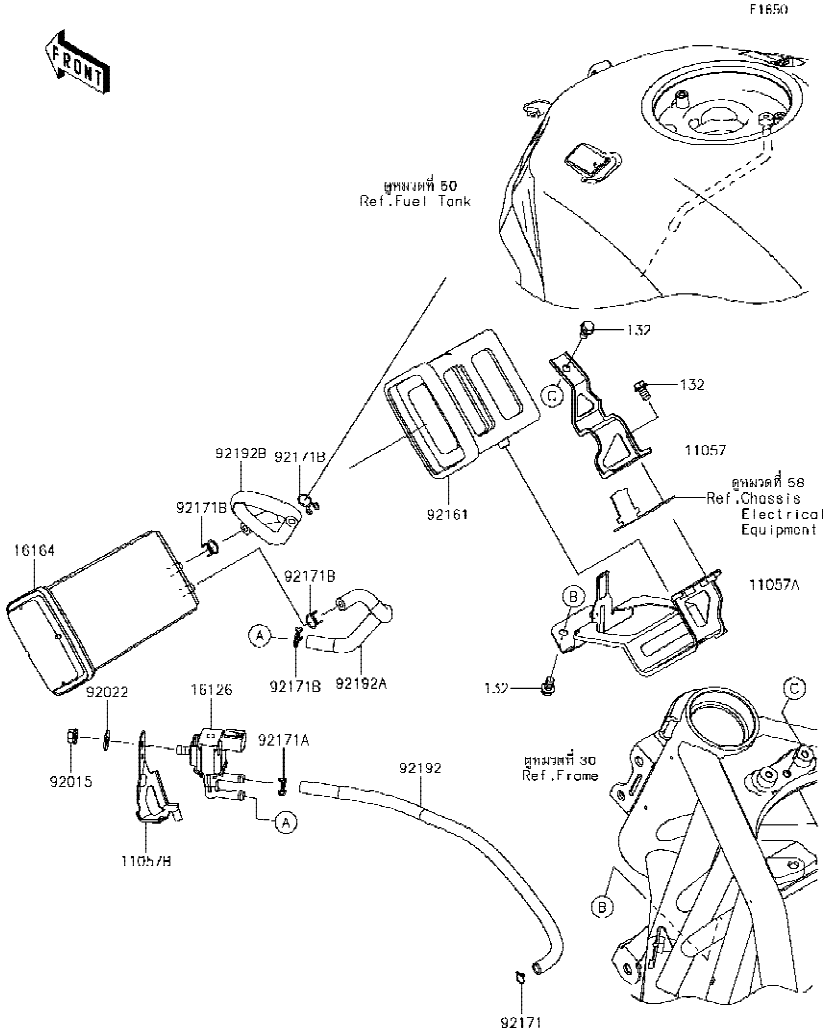

Ref No.	Part No. หมายเลขอะไหล่	Description-English ชื่ออะไหล่-อังกฤษ	Description-Thai ชื่ออะไหล่-ไทย	Quantity-ZX1002 '18 BJF
11057	11057-1201	BRACKET,CANISTER,UPP	ขายึดคานิสเตอร์-ตัวบน	1
11057A	11057-1202	BRACKET,CANISTER,LWR	ขายึดคานิสเตอร์-ตัวล่าง	1
11057B	11057-1204	BRACKET,PVC VALVE	ขายึดวาวล์,PCV	1
16126	16126-0731	VALVE,PCV	วาวล์,PCV	1
16164	16164-0012	CANISTER	คานิสเตอร์	1
92015	92015-1367	NUT,FLANGED,6MM	น็อต 6 มม.	1
92022	92022-1093	WASHER,6.5X16X1.0	แหวนรอง 6X16X1.0 มม.	1
92161	92161-1715	DAMPER,CANISTER	ยางสวมคานิสเตอร์	1
92171	92171-0573	CLAMP	เหล็กคล้อง	1
92171A	92171-0576	CLAMP	เหล็กคล้องท่อยาง	1
92171B	92171-0718	CLAMP	คลิปรัดท่อ	4
92192	92192-1830	TUBE,THROTTLE BODY-PVC VALVE	ท่อยาง	1
92192A	92192-1831	TUBE,CANISTER-PVC VALVE	ท่อยาง	1
92192B	92192-1832	TUBE,CANISTER-FUEL TANK	ท่อยาง	1
132	132BA0610	BOLT-FLANGED-SMALL,6X10	โบลท์ 6X10 มม.	5

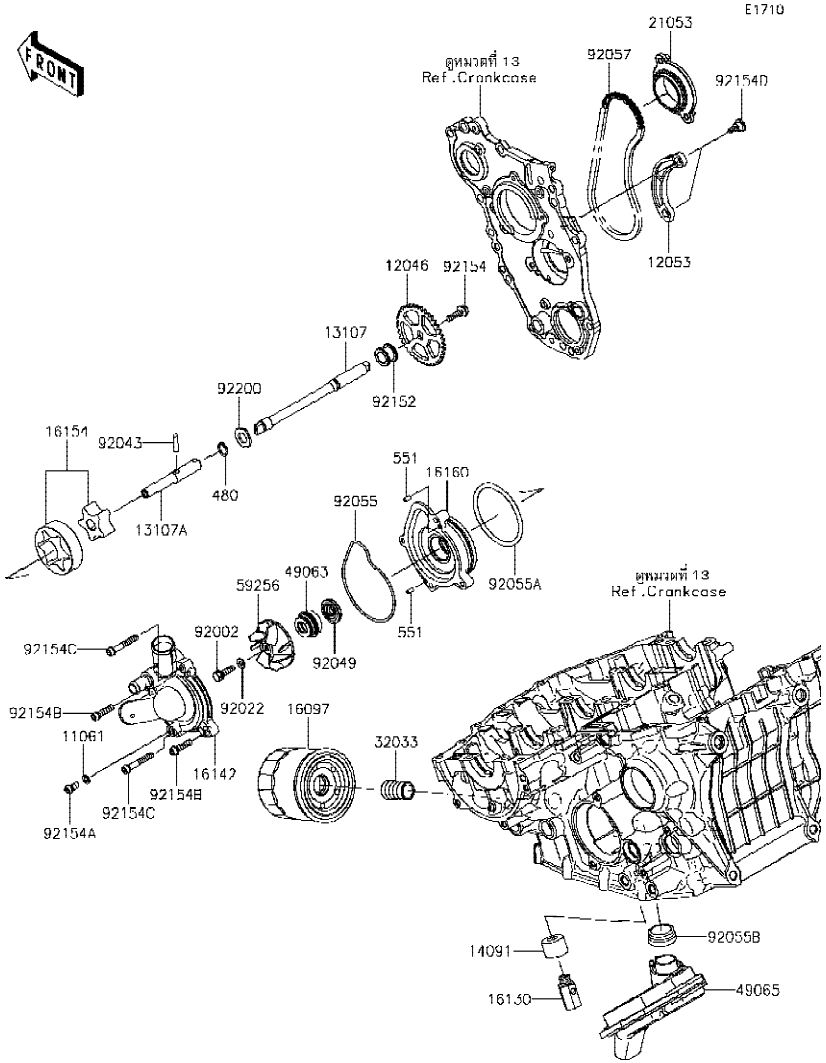

Ref No.	Part No. หมายเลขอะไหล่	Description-English ชื่ออะไหล่-อังกฤษ	Description-Thai ชื่ออะไหล่-ไทย	Quantity-ZX1002 '18 BJF
11061	11061-0107	GASKET	แหวนปะเก็น	1
12046	12046-0602	SPROCKET,PUMP DRIVEN,39T	เฟืองปั๊มน้ำมันเครื่อง 39 T	1
12053	12053-0248	GUIDE-CHAIN	ยางดันโซ่	1
13107	13107-0809	SHAFT,RH	แกนปั๊มน้ำมันเครื่อง-ข้างขวา	1
13107A	13107-0810	SHAFT,LH	แกนปั๊มน้ำมันเครื่อง-ข้างซ้าย	1
14091	14091-0497	COVER,VALVE	ฝาครอบ	1
16097	16097-0009	FILTER-ASSY-OIL	ไส้กรองน้ำมันเครื่อง	1
16130	16130-0005	VALVE-ASSY-RELIEF	วาวล์ควบคุมแรงดันน้ำมันเครื่อง	1
16142	16142-0733	COVER-PUMP,WATER	ฝาครอบปั๊มน้ำ	1
16154	16154-0723	ROTOR-PUMP,OIL	ลูกเบี้ยวปั๊มน้ำมันเครื่อง	1
16160	16160-0799	BODY,WATER PUMP	เสื้อปั๊มน้ำ	1
21053	21053-0009	SPROCKET-ASSY,PUMP DRIVE,27T	เฟืองขับปั๊ม 27 T	1
32033	32033-1535	PIPE,OIL FILTER	ท่อน้ำมันไส้กรองน้ำมันเครื่อง	1
49063	49063-1055	SEAL-MECHANICAL,WATER	ซีลปั๊มน้ำ	1
49065	49065-0037	FILTER-OIL	ตัวกรองน้ำมันเครื่อง	1
59256	59256-0011	IMPELLER	ใบพัดปั๊มน้ำ	1
92002	92002-1154	BOLT,6X22	โบลท์ 6X22 มม.	1
92022	92022-077	WASHER,6.1X12X1	แหวนรอง 6.1X12X1 มม.	1
92043	92043-1518	PIN,5X21.8	สลัก 5X21.8 มม.	1
92049	92049-0778	SEAL-OIL	ซีล	1
92055	92055-0208	RING-O,WATER PUMP	โอริงปั๊มน้ำ	1
92055A	92055-1338	RING-O,68.2X2.4	โอริง 68.2X2.4 มม.	1
92055B	92055-1503	RING-O,OIL FILTER	โอริง	1
92057	92057-0635	CHAIN,92RH2005-76M	โซ่ 92RH2005-76M	1
92152	92152-1935	COLLAR	ปลอกรอง	1
92154	92154-0387	BOLT,FLANGED,6X22	โบลท์ 6X22 มม.	1
92154A	92154-1453	BOLT,SOCKET,6X12	โบลท์ 6X12 มม.	1
92154B	92154-1457	BOLT,SOCKET,6X25	โบลท์ 6X25 มม.	2
92154C	92154-1459	BOLT,SOCKET,6X40	โบลท์ 6X40 มม.	2
92154D	92154-1651	BOLT	โบลท์	2

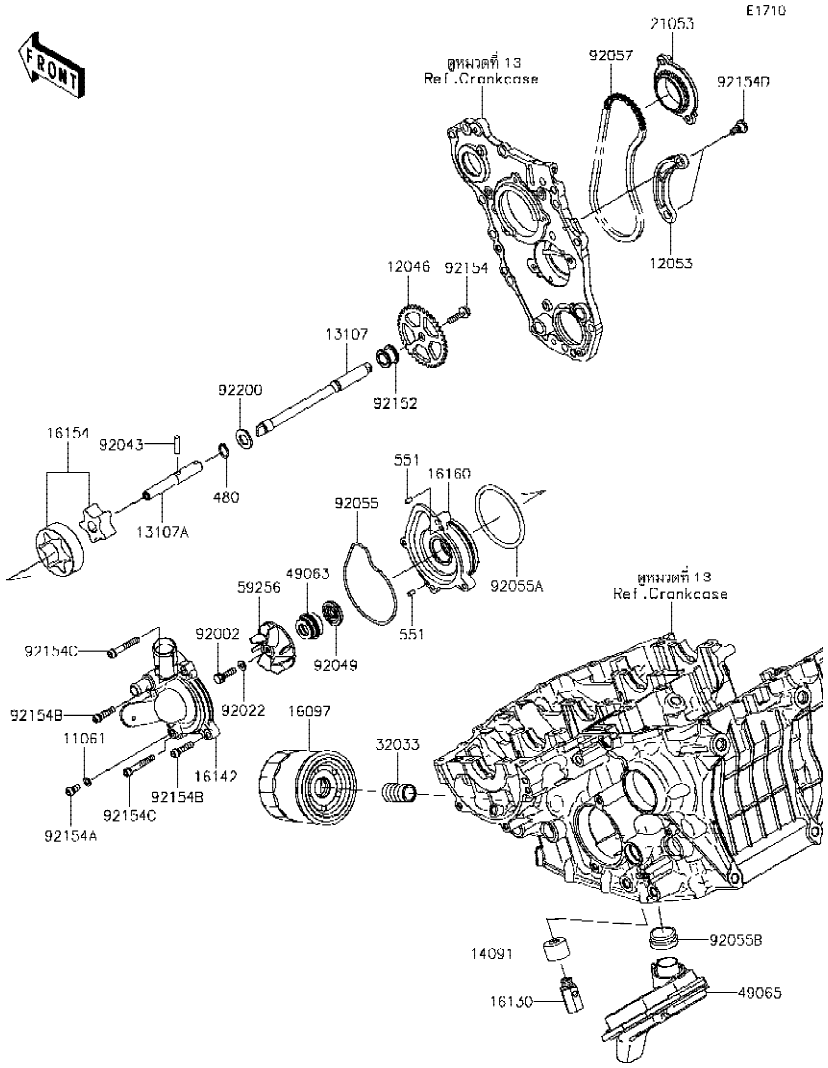

Ref No.	Part No. หมายเลขอะไหล่	Description-English ชื่ออะไหล่-อังกฤษ	Description-Thai ชื่ออะไหล่-ไทย	Quantity-ZX1002 '18 BJF			
92200	92200-0451	WASHER,13X24X2	แหวนรอง 13X24X2 มม.	1			
480	480J1300	CIRCLIP-TYPE-C,13MM	คลิปล็อค C-13 มม.	1			
551	551A0408	PIN-DOWEL,4X8	สลัก 4X8 มม.	2			

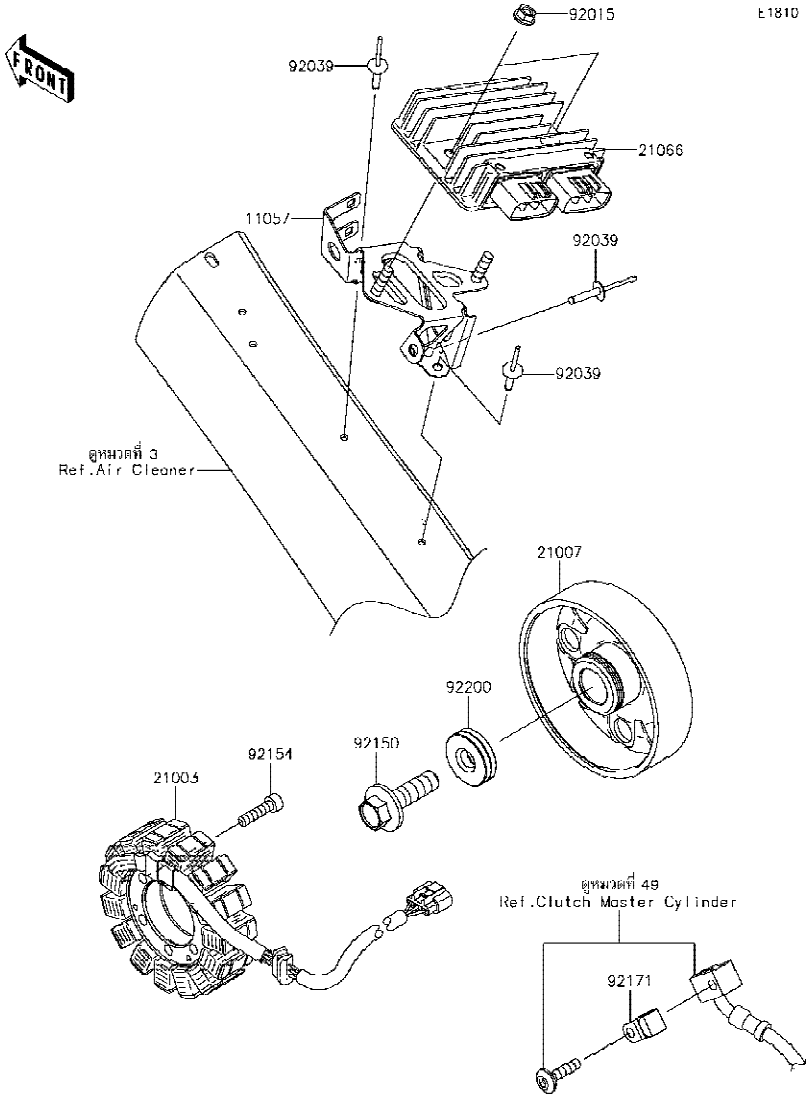

Ref No.	Part No. หมายเลขอะไหล่	Description-English ชื่ออะไหล่-อังกฤษ	Description-Thai ชื่ออะไหล่-ไทย	Quantity-ZX1002 '18 BJF
11057	11057-1262	BRACKET,REGULATOR	ขายึดเร็กกูเรเตอร์	1
21003	21003-0181	STATOR	แผงคอยล์ไฟ	1
21007	21007-0611	ROTOR	แม่เหล็กจานไฟ	1
21066	21066-0745	REGULATOR-VOLTAGE	เร็กกูเรเตอร์	1
92015	92015-1367	NUT,FLANGED,6MM	น็อต 6 มม.	2
92039	92039-0039	RIVET	หมุดย้ำ	3
92150	92150-1717	BOLT,12X40	โบลท์ 12X40 มม.	1
92154	92154-0477	BOLT,SOCKET,6X25	โบลท์ 6X25 มม.	4
92171	92171-0534	CLAMP	เหล็กคล้อง	1
92200	92200-0369	WASHER,12X34X9	แหวนรอง 12X34X9 มม.	1

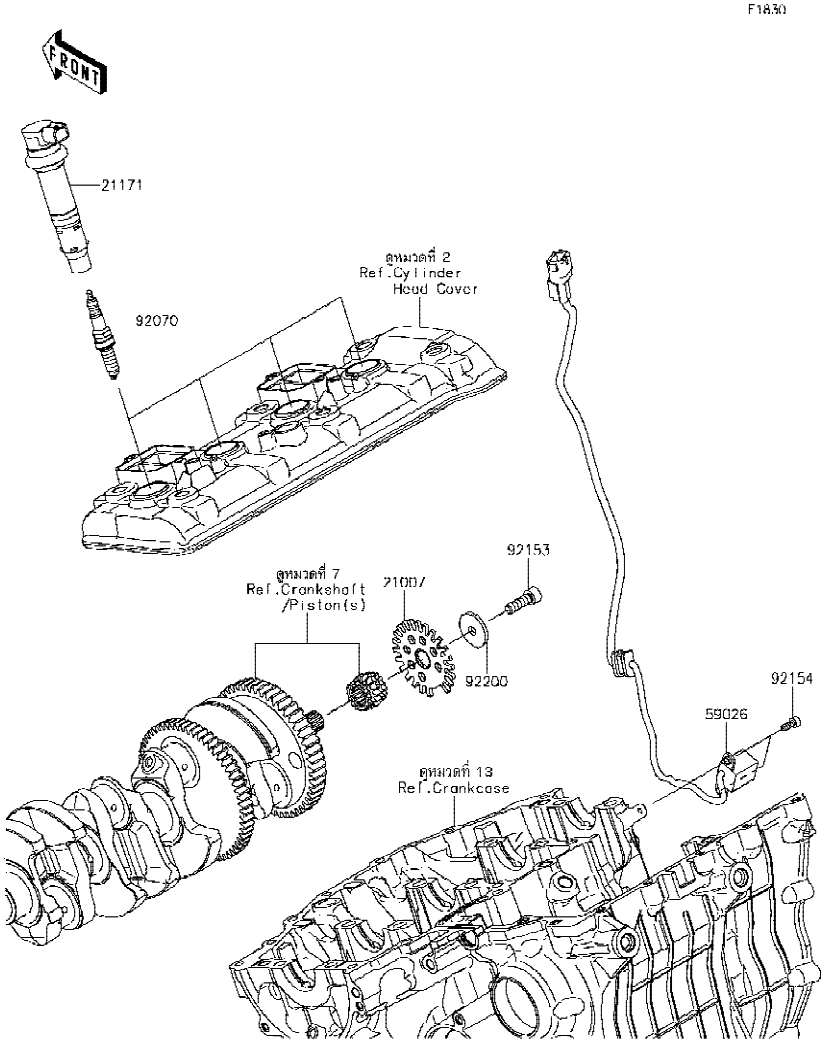

Ref No.	Part No. หมายเลขอะไหล่	Description-English ชื่ออะไหล่-อังกฤษ	Description-Thai ชื่ออะไหล่-ไทย	Quantity-ZX1002 '18 BJF			
21007	21007-0622	ROTOR,PULSING	จานสัญญาณ	1			
21171	21171-0732	COIL-ASSY-IGNITION	คอยล์หัวเทียน	4			
59026	59026-0047	COIL-PULSING	คอยล์สัญญาณ	1			
92070	92070-0720	PLUG-SPARK,SILMAR9E9(NGK)	หัวเทียน SILMAR9E9(NGK)	4			
92153	92153-1191	BOLT,8X25	โบลท์ 8X25 มม.	1			
92154	92154-1540	BOLT,SOCKET,5X12	โบลท์ 5X12 มม.	2			
92200	92200-2142	WASHER,8.2X30X3	แหวนรอง 8.2X30X3 มม.	1			

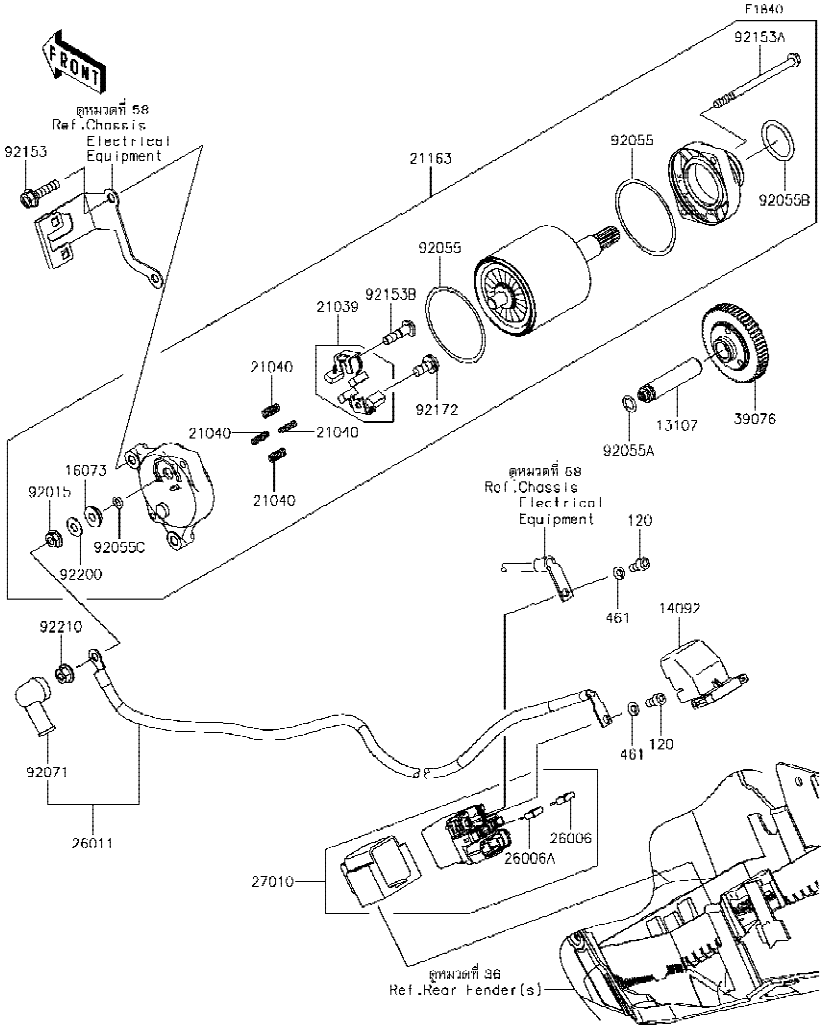

Ref No.	Part No. หมายเลขอะไหล่	Description-English ชื่ออะไหล่-อังกฤษ	Description-Thai ชื่ออะไหล่-ไทย	Quantity-ZX1002 '18 BJF
13107	13107-0813	SHAFT	เพลาตัวตัดมอเตอร์สตาร์ท	1
14092	14092-0109	COVER	ฝาครอบรีเลย์	1
16073	16073-0053	INSULATOR	แผ่นฉนวน	1
21039	21039-0004	BRUSH,CARBON	ชุดแปรงถ่าน	1
21040	21040-0003	SPRING-BRUSH	สปริงแปรงถ่าน	4
21163	21163-0767	STARTER-ELECTRIC	มอเตอร์สตาร์ท(ชุด)	1
26006	26006-0001	FUSE,MINI BLADE,15A,BLUE	ฟิวส์ 15 แอมป์	1
26006A	26006-1080	FUSE,MINI BLADE,30A,GREEN	ฟิวส์ 30 แอมป์	1
26011	26011-0978	WIRE-LEAD,STARTER	สายไฟ	1
27010	27010-0773	SWITCH	สวิทช์มอเตอร์สตาร์ท(ชุด)	1
39076	39076-0025	LIMITER	ตัวตัดมอเตอร์สตาร์ท	1
92015	92015-1476	NUT,STARTER MOTOR	น็อตล็อคสายไฟมอเตอร์สตาร์ท	1
92055	92055-0136	RING-O	โอริง	2
92055A	92055-099	RING-O,8.8X1.9	โอริง 8.8X1.9 มม.	1
92055B	92055-1276	RING-O	โอริงมอเตอร์สตาร์ท	1
92055C	92055-1370	RING-O,4.5X2.0	โอริง 4.5X2.0 มม.	1
92071	92071-0024	GROMMET	ยางหุ้มสายไฟ	1
92153	92153-1592	BOLT,FLANGED,6X25	โบลท์ 6X25 มม.	2
92153A	92153-1850	BOLT	โบลท์	2
92153B	92153-1866	BOLT	โบลท์	1
92172	92172-0334	SCREW	สกรู	1
92200	92200-0386	WASHER	แหวนรอง	1
92210	92210-0188	NUT,6MM	น็อต 6 มม.	1
120	120CB0510	BOLT-SOCKET,5X10	โบลท์ 5X10 มม.	2
461	461DA0500	WASHER-SPRING,5MM	แหวนสปริง 5 มม.	2

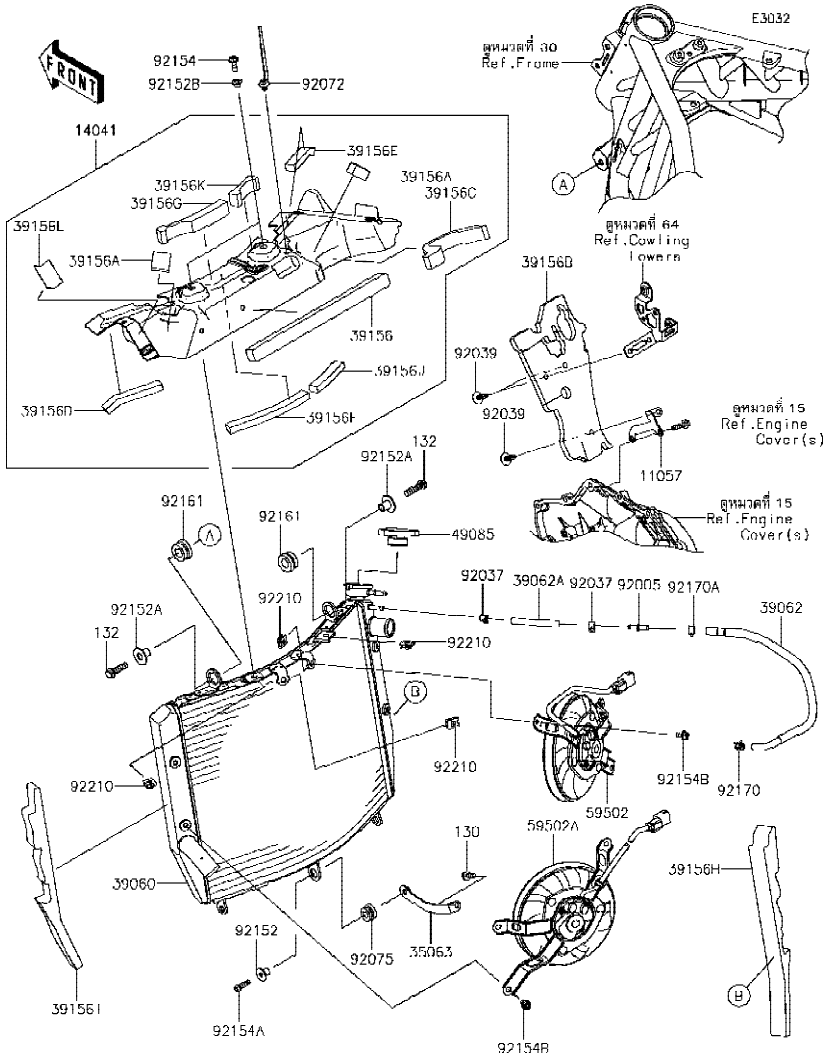

Ref No.	Part No. หมายเลขอะไหล่	Description-English ชื่ออะไหล่-อังกฤษ	Description-Thai ชื่ออะไหล่-ไทย	Quantity-ZX1002 '18 BJF
11057	11057-1392	BRACKET	ขายึด	1
14041	14041-0603	COVER-COMP,HEAT	ฝาครอบ(ชุด)	1
35063	35063-1416	STAY	ขายึดหม้อน้ำ	1
39060	39060-0734	RADIATOR	หม้อน้ำ(ชุด)	1
39062	39062-0790	HOSE-COOLING,CYLINDER-FITTING	ท่อยาง	1
39062A	39062-0791	HOSE-COOLING,FITTING-RADIATOR	ท่อยาง	1
39156	39156-1840	PAD,20X285X15	แผ่นรอง	1
39156A	39156-1841	PAD,27X27X15	แผ่นรอง	2
39156B	39156-2222	PAD,HEAT GUARD,RH,ENGINE	แผ่นรอง	1
39156C	39156-2240	PAD	แผ่นรอง	1
39156D	39156-2248	PAD,94.4X15X10	แผ่นรอง	1
39156E	39156-2249	PAD,68X15X10	แผ่นรอง	1
39156F	39156-2250	PAD,141X15X10	แผ่นรอง	1
39156G	39156-2251	PAD	แผ่นรอง	1
39156H	39156-2259	PAD,HEAT GUARD,RH,RADIATOR	แผ่นรอง	1
39156I	39156-2260	PAD,HEAT GUARD,LH,RADIATOR	แผ่นรอง	1
39156J	39156-2327	PAD,80X15X10	แผ่นรอง	1
39156K	39156-2328	PAD	แผ่นรอง	1
39156L	39156-2401	PAD	แผ่นรอง	1
49085	49085-0006	CAP-ASSY-PRESSURE	ฝาหม้อน้ำ	1
59502	59502-0619	FAN-ASSY,RH	พัดลมหม้อน้ำ-ข้างขวา	1
59502A	59502-0620	FAN-ASSY,LH	พัดลมหม้อน้ำ-ข้างซ้าย	1
92005	92005-0721	FITTING	ข้อต่อท่อ	1
92037	92037-1461	CLAMP,TUBE	เข็มขัดรัดท่อ	2
92039	92039-0090	RIVET	หมุดย้ำ	3
92072	92072-1414	BAND,OS170-FT7(BLACK)	เข็มขัดรัดสายไฟ	1
92075	92075-1123	DAMPER,RUBBER	ลูกยาง	1
92152	92152-0332	COLLAR,6.5X10X13.1	ปลอกรอง 6.5X10X13.1 มม.	1
92152A	92152-0439	COLLAR	ปลอกรอง	2
92152B	92152-2111	COLLAR	ปลอกรอง	2

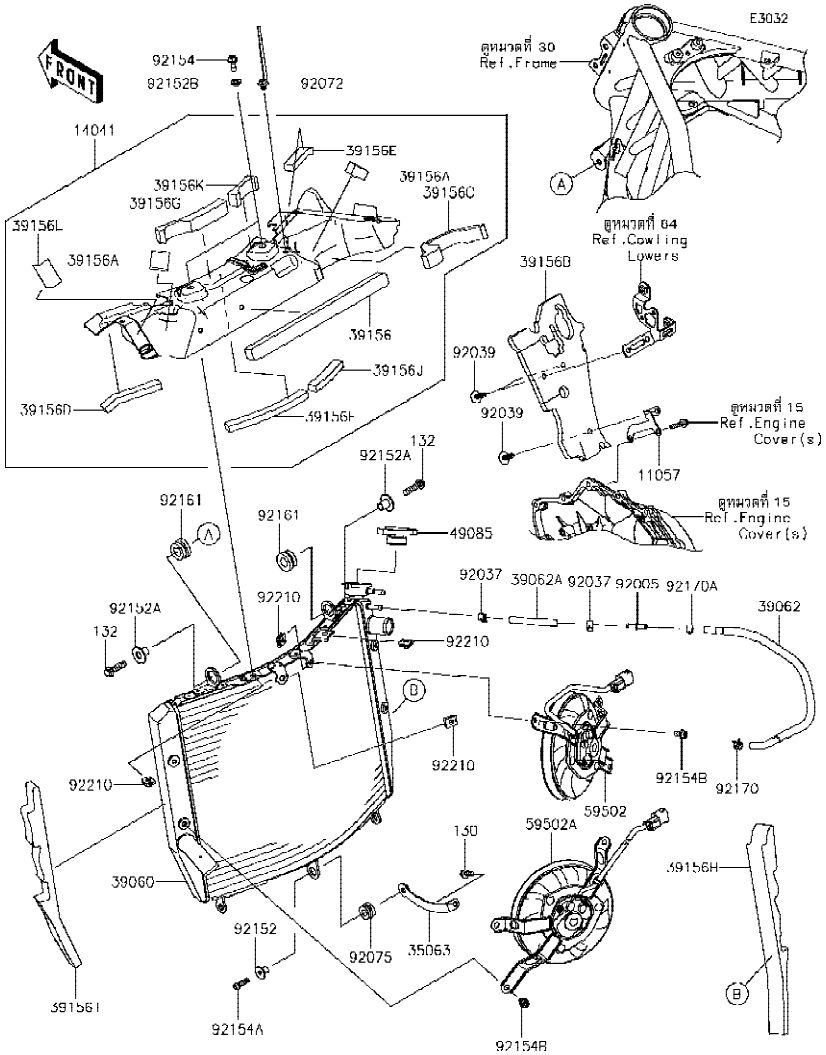

Ref No.	Part No. หมายเลขอะไหล่	Description-English ชื่ออะไหล่-อังกฤษ	Description-Thai ชื่ออะไหล่-ไทย	Quantity-ZX1002 '18 BJF
92154	92154-0887	BOLT,FLANGED,6X16	โบลท์ 6X16 มม.	2
92154A	92154-1456	BOLT,SOCKET,6X22	โบลท์ 6X22 มม.	1
92154B	92154-1648	BOLT	โบลท์	6
92161	92161-0304	DAMPER	ลูกยาง	2
92170	92170-1493	CLAMP	คลิปรัดท่อ	1
92170A	92170-1872	CLAMP	เข็มขัดรัดท่อยาง	1
92210	92210-1323	NUT	น็อต	4
130	130CC0616	BOLT-FLANGED,6X16	โบลท์ 6X18 มม.	1
132	132BC0830	BOLT-FLANGED-SMALL,8X30	โบลท์ 8X30 มม.	2

E3034

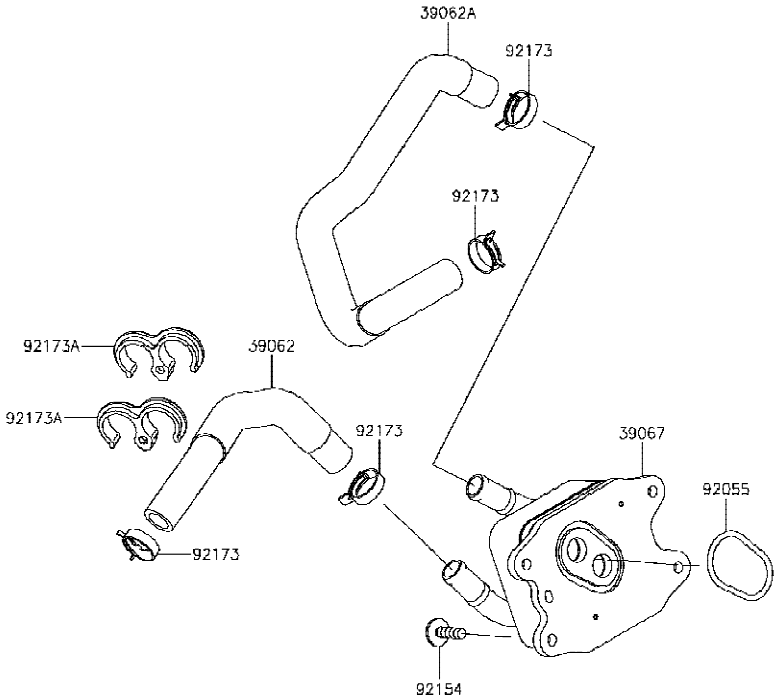

Ref No.	Part No. หมายเลขอะไหล่	Description-English ชื่ออะไหล่-อังกฤษ	Description-Thai ชื่ออะไหล่-ไทย	Quantity-ZX1002 '18 BJF			
39062	39062-0731	HOSE-COOLING,W/PIPE-OIL COOLE	ท่อยาง	1			
39062A	39062-0812	HOSE-COOLING,W/PUMP-OIL COOL	ท่อยาง	1			
39067	39067-0022	COOLER-OIL	ออยล์คูลเล่อร์	1			
92055	92055-1618	RING-O,39.4X3.1	โอริง 39.4X3.1 มม.	1			
92154	92154-0403	BOLT,FLANGED,6X22	โบลท์ 6X22 มม.	4			
92173	92173-1361	CLAMP,20.2MM	คลิปรัด 20.2 มม.	4			
92173A	92173-1366	CLAMP,COOLING HOSE	คลิปรัดท่อ	2			

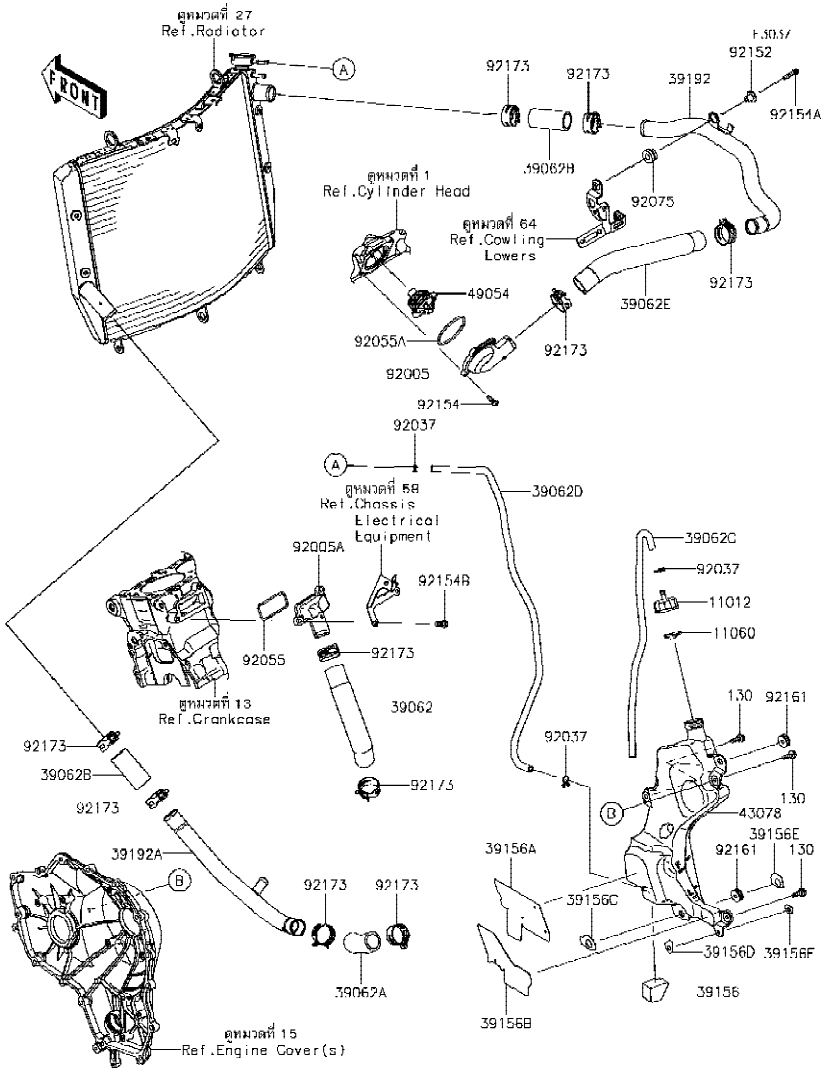

Ref No.	Part No. หมายเลขอะไหล่	Description-English ชื่ออะไหล่-อังกฤษ	Description-Thai ชื่ออะไหล่-ไทย	Quantity-ZX1002 '18 BJF
11012	11012-1854	CAP	ฝาปิดถังน้ำสำรอง	1
11060	11060-1349	GASKET,RESERVOIR TANK CAP	ปะเก็นฝาปิดถังน้ำสำรอง	1
39062	39062-0681	HOSE-COOLING,W/PUMP-FITTING	ท่อยาง	1
39062A	39062-0683	HOSE-COOLING,W/PIPE-W/PUMP	ท่อยาง	1
39062B	39062-0701	HOSE-COOLING,RADIATOR-W/PIPE	ท่อยาง	2
39062C	39062-0787	HOSE-COOLING	ท่อยาง	1
39062D	39062-0788	HOSE-COOLING	ท่อยาง	1
39062E	39062-0789	HOSE-COOLING,FITTING-W/PIPE	ท่อยาง	1
39156	39156-2252	PAD,RESERVOIR	แผ่นรอง	1
39156A	39156-2389	PAD	แผ่นรอง	1
39156B	39156-2390	PAD	แผ่นรอง	1
39156C	39156-2391	PAD	แผ่นรอง	1
39156D	39156-2392	PAD	แผ่นรอง	1
39156E	39156-2393	PAD	แผ่นรอง	1
39156F	39156-2394	PAD	แผ่นรอง	1
39192	39192-0646	PIPE-WATER,RADIATOR,RH-HOSE	ท่อน้ำ	1
39192A	39192-0648	PIPE-WATER,RADIATOR,LH-W/PUMP	ท่อน้ำ	1
43078	43078-0592	RESERVOIR	ถังน้ำสำรอง	1
49054	49054-0004	THERMOSTAT	เทอร์โมสตัท	1
92005	92005-0887	FITTING,THERMO COVER	ข้อต่อท่อ	1
92005A	92005-0888	FITTING,CYLINDER	ข้อต่อท่อ	1
92037	92037-147	CLAMP,TUBE	คลิปรัดท่อยาง	3
92055	92055-0809	RING-O	โอริง	1
92055A	92055-0810	RING-O,54.5X2.6	โอริง 54.5X2.6 มม.	1
92075	92075-1123	DAMPER,RUBBER	ลูกยาง	1
92152	92152-2112	COLLAR	ปลอกรอง	1
92154	92154-1449	BOLT,SOCKET,5X16	โบลท์ 5X16 มม.	4
92154A	92154-1457	BOLT,SOCKET,6X25	โบลท์ 6X25 มม.	1
92154B	92154-1499	BOLT,SOCKET,6X20	โบลท์ 6X20 มม.	2
92161	92161-1991	DAMPER,6X20X7.5	ยางรอง	2

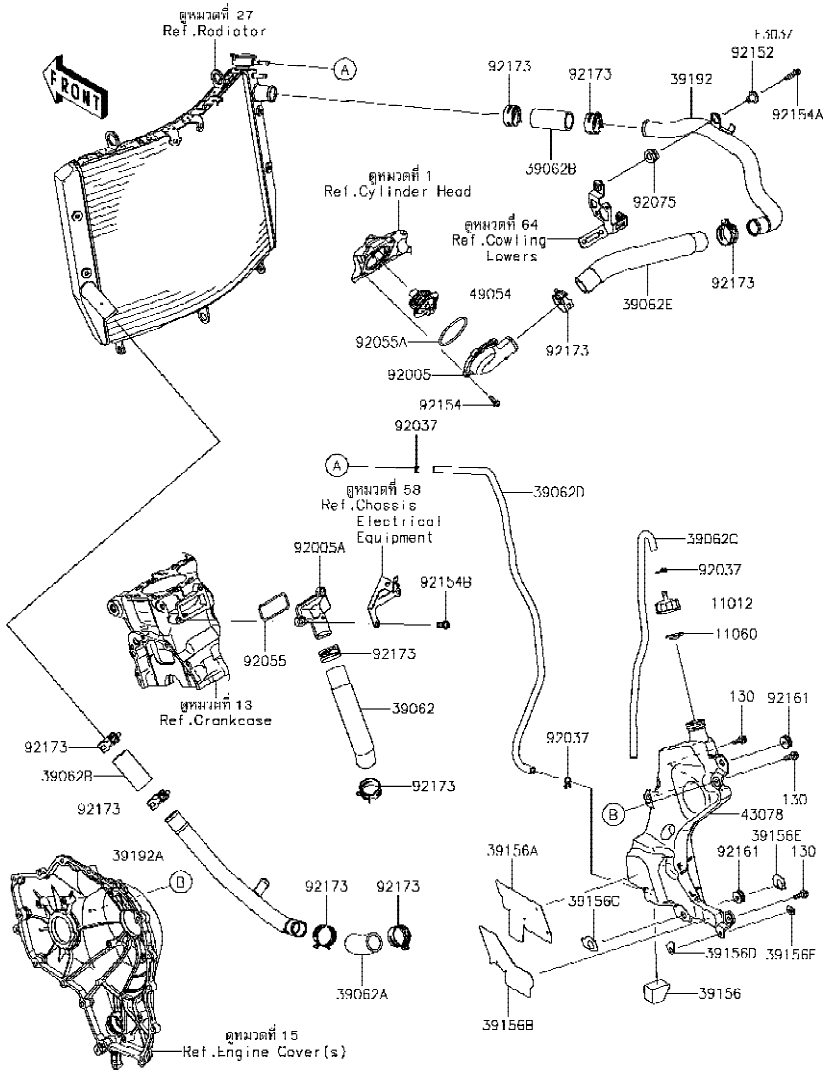

Ref No.	Part No. หมายเลขอะไหล่	Description-English ชื่ออะไหล่-อังกฤษ	Description-Thai ชื่ออะไหล่-ไทย	Quantity-ZX1002 '18 BJF
92173	92173-1360	CLAMP,34MM	คลิปรัด 34 มม.	10
130	130BA0618	BOLT-FLANGED,6X18	โบลท์ 6X18 มม.	3

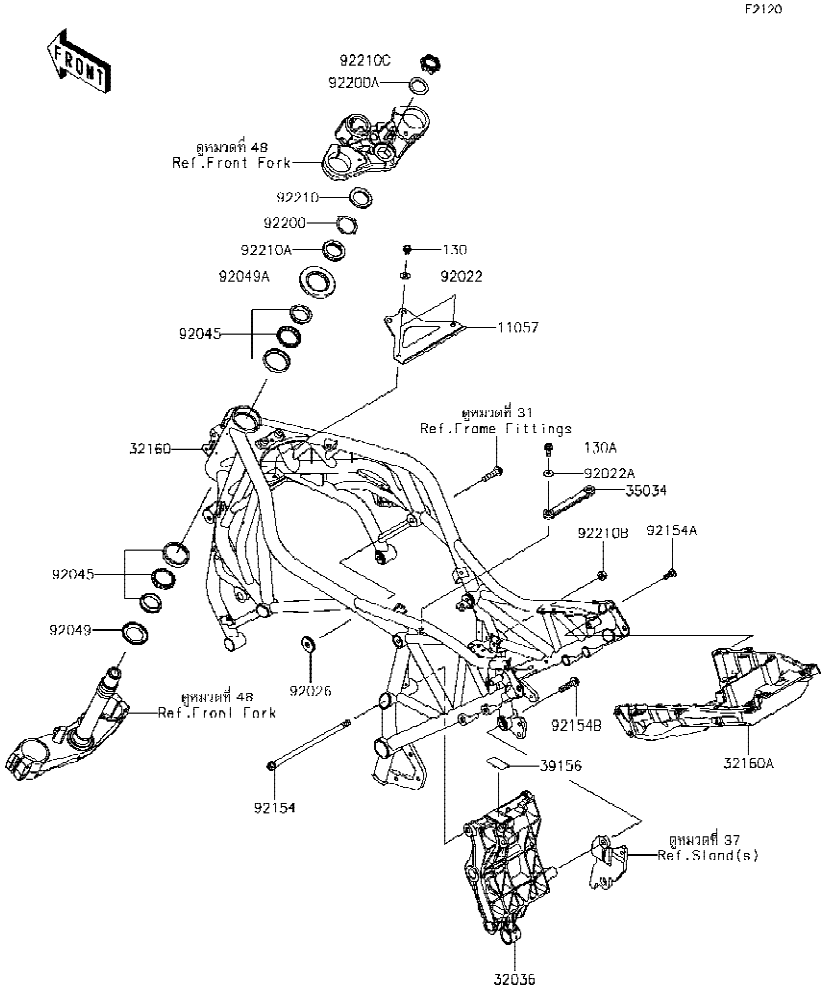

Ref No.	Part No. หมายเลขอะไหล่	Description-English ชื่ออะไหล่-อังกฤษ	Description-Thai ชื่ออะไหล่-ไทย	Quantity-ZX1002 '18 BJF
11057	11057-1432	BRACKET,REINFORCE	ขายึด	1
32036	32036-0353-46R	BRACKET-SWINGARM,M.F.S.BLACK	ขายึดสวิงอาร์ม-สีดำ	1
32160	32160-0931-46R	FRAME-COMP,M.F.S.BLACK	เฟรม-สีดำ	1
32160A	32160-0960	FRAME-COMP,RR	เฟรมท่อนหลัง	1
35034	35034-0605	REINFORCE	ขายึด	1
39156	39156-1896	PAD,22X45	แผ่นรอง	1
92022	92022-1317	WASHER,8.5X20X1.6,BLACK	แหวนรอง 8.5X20X1.6 มม.	2
92022A	92022-1561	WASHER,8.5X20X1.6	แหวนรองสกรู 8.5X20X1.6 มม.	2
92026	92026-0839	SPACER,10.1X35X6	แผ่นรอง	1
92045	92045-1384	BEARING-BALL,SF07A17PX1V1	ลูกปืนคอ(ชุด)	2
92049	92049-0022	SEAL-OIL,DS35X55X4	ซีลลูกปืนคอ	1
92049A	92049-1382	SEAL-OIL,XMH 43 75 6.4J	ซีลลูกปืนคอ	1
92154	92154-1556	BOLT,FLANGED,10X223	โบลท์ 10X223 มม.	1
92154A	92154-1901	BOLT,SOCKET,8X23	โบลท์ 8X23 มม.	4
92154B	92154-2924	BOLT,FLANGED,10X40	โบลท์ 10X40 มม.	1
92200	92200-0036	WASHER	แหวนรอง	1
92200A	92200-0595	WASHER,28.5X40X1.6	แหวนรอง 28.5X40X1.6 มม.	1
92210	92210-0095	NUT,35MM	น็อต 35 มม.	1
92210A	92210-0096	NUT,35MM	น็อต 35 มม.	1
92210B	92210-1139	NUT,LOCK,FLANGED,10MM	น็อตล็อค 10 มม.	1
92210C	92210-1460	NUT,28MM	น็อต 25 มม.	1
130	130BB0812	BOLT-FLANGED,8X12	โบลท์ 8X12 มม.	2
130A	130CA0818	BOLT-FLANGED,8X18	โบลท์ 8X18 มม.	2

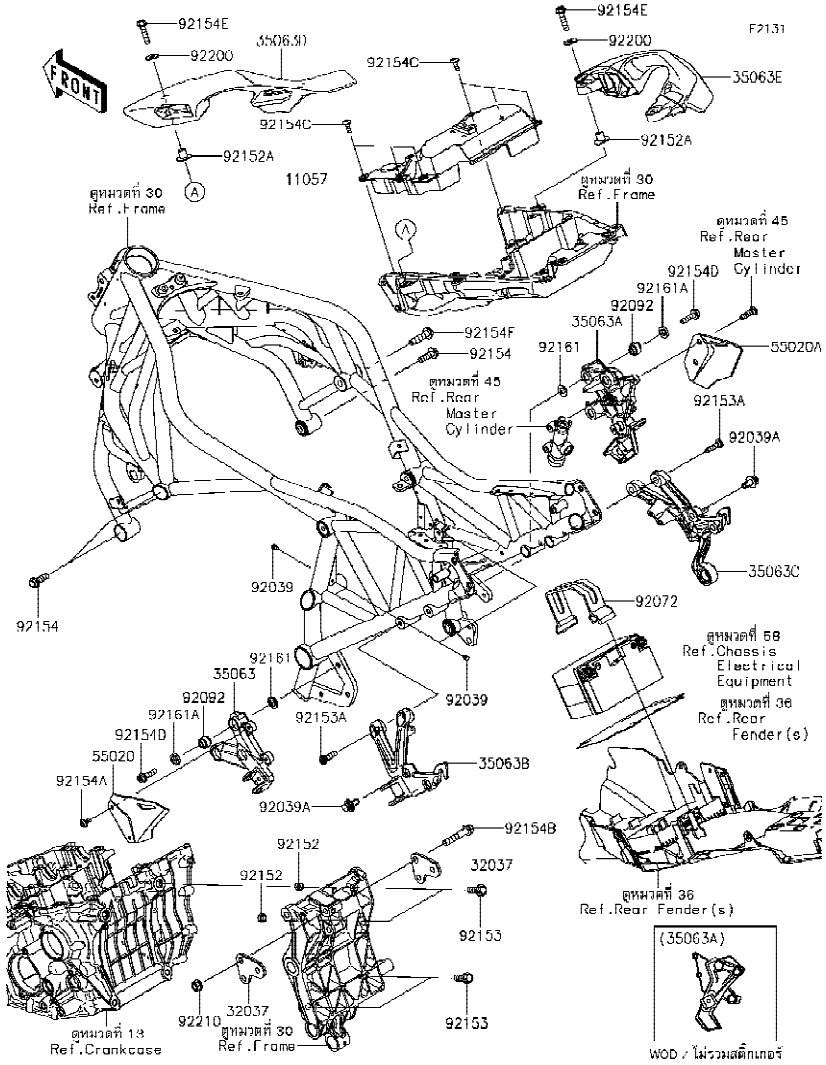

Ref No.	Part No. หมายเลขอะไหล่	Description-English ชื่ออะไหล่-อังกฤษ	Description-Thai ชื่ออะไหล่-ไทย	Quantity-ZX1002 '18 BJF
11057	11057-1298	BRACKET,RR FRAME,UPP	ขายึด	1
32037	32037-0401	BRACKET-SHOCKABSORBER	ขายึดโช้คอัพ	2
35063	35063-1418-46R	STAY,STEP,LH,FR,M.F.S.BLACK	สเตย์พักเท้าหน้าข้างซ้าย-สีดำ	1
35063A	35063-1419-46R	STAY,STEP,RH,FR,M.F.S.BLACK	สเตย์พักเท้าหน้าข้างขวา-สีดำ	1
35063B	35063-1420-46R	STAY,STEP,LH,RR,M.F.S.BLACK	สเตย์พักเท้าหลังข้างซ้าย-สีดำ	1
35063C	35063-1421-46R	STAY,STEP,RH,RR,M.F.S.BLACK	สเตย์พักเท้าหลังข้างขวา-สีดำ	1
35063D	35063-1422	STAY,GRIP,LH	มือจับ-ข้างซ้าย	1
35063E	35063-1423	STAY,GRIP,RH	มือจับ-ข้างขวา	1
55020	55020-2201	GUARD,FOOT,LH	แผงกันสเตย์พักเท้า-ข้างซ้าย	1
55020A	55020-2202	GUARD,FOOT,RH	แผงกันสเตย์พักเท้า-ข้างขวา	1
92039	92039-0773	RIVET,PLASTI	หมุดย้ำ	3
92039A	92039-0789	RIVET	หมุดย้ำ	4
92072	92072-1306	BAND,L=168	สายรัดแบตเตอรี่ L=168 มม.	1
92092	92092-0039	BUSHING-RUBBER,8.4X20X18	บูช 8.4X20X18 มม.	6
92152	92152-0679	COLLAR,DOWEL PIN	ปลอกรองโบลท์	2
92152A	92152-2412	COLLAR,9.05X12.6X15.3	ปลอกรอง 9.05X12.6X15.3 มม.	4
92153	92153-0801	BOLT,FLANGED,10X30	โบลท์ 10X30 มม.	4
92153A	92153-1624	BOLT,SOCKET,8X30	โบลท์ 8X30 มม.	4
92154	92154-0543	BOLT,FLANGED,10X30	โบลท์ 10X30 มม.	3
92154A	92154-0745	BOLT,SOCKET,6X14	โบลท์ 6X14 มม.	2
92154B	92154-0903	BOLT,FLANGED,10X54	โบลท์ 10X54 มม.	3
92154C	92154-1694	BOLT,SOCKET,6X18	โบลท์ 6X18 มม.	6
92154D	92154-2912	BOLT,SOCKET,8X30	โบลท์ 8X30 มม.	6
92154E	92154-2915	BOLT,FLANGED,8X35	โบลท์ 8X35 มม.	4
92154F	92154-2924	BOLT,FLANGED,10X40	โบลท์ 10X40 มม.	1
92161	92161-0943	DAMPER,12.5X21X2	ลูกยาง	6
92161A	92161-0944	DAMPER,12.5X20X4	ลูกยาง	6
92200	92200-1936	WASHER,8.5X23X1.6	แหวนรอง 8.5X23X1.6 มม.	4
92210	92210-1139	NUT,LOCK,FLANGED,10MM	น็อตล็อค 10 มม.	3

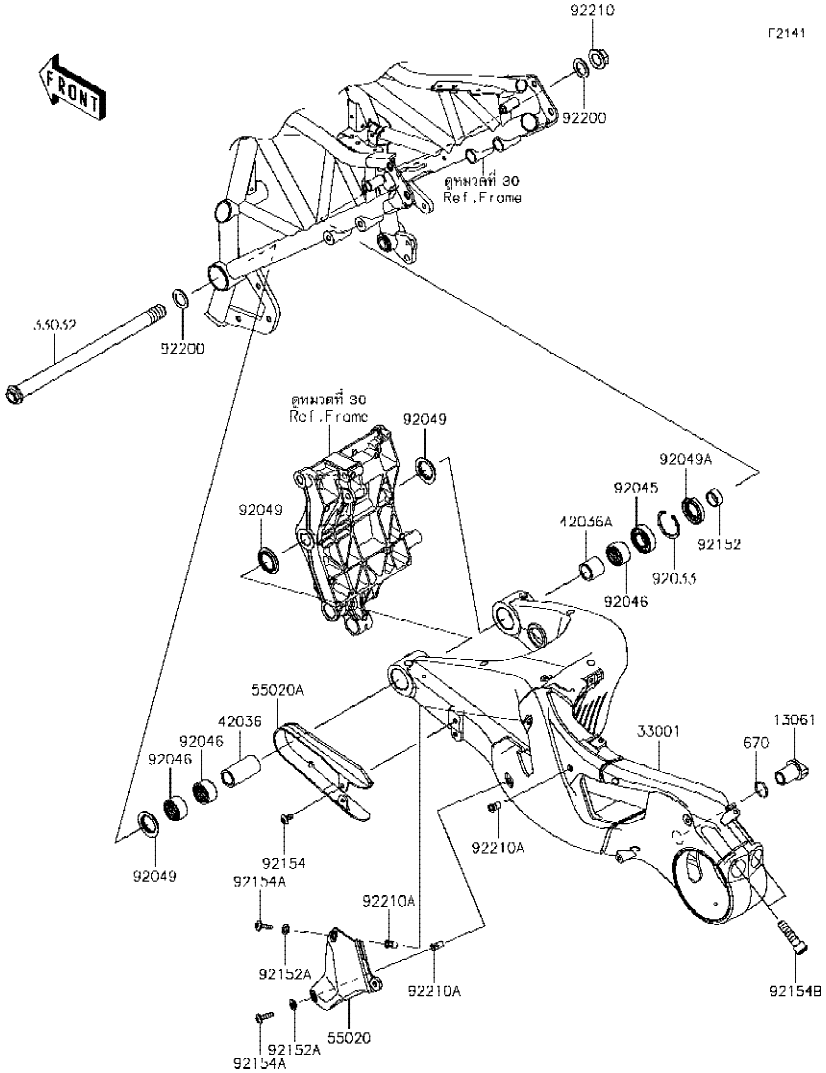

Ref No.	Part No. หมายเลขอะไหล่	Description-English ชื่ออะไหล่-อังกฤษ	Description-Thai ชื่ออะไหล่-ไทย	Quantity-ZX1002 '18 BJF
13061	13061-0744	BOSS,CALIPER HOLDER	ปลอก	1
33001	33001-0686-46R	ARM-COMP-SWING,M.F.S.BLACK	สวิงอาร์ม-สีดำ	1
33032	33032-0049	SHAFT-SWING ARM,20X313	แกนสวิงอาร์ม 20X313 มม.	1
42036	42036-0757	SLEEVE,20.1X28X56.5	ปลอก 20.1X28X56.5 มม.	1
42036A	42036-0762	SLEEVE,20.1X28X25.7	ปลอก 20.1X28X25.7 มม.	1
55020	55020-2200	GUARD,HEEL	แผงกันสวิงอาร์ม	1
55020A	55020-2204	GUARD,CHAIN SLIDER	ยางรองโซ่	1
92033	92033-1041	RING-SNAP,42MM	คลิปล็อค 42 มม.	1
92045	92045-0017	BEARING-BALL,6004UL11	ตลับลูกปืน #6004	1
92046	92046-0008	BEARING-NEEDLE,7E-HVS 28X34X17	ตลับลูกปืนเข็ม	3
92049	92049-1181	SEAL-OIL,28X34X5.7	ซีล	3
92049A	92049-1314	SEAL-OIL,MHSA25X42X6	ซีล	1
92152	92152-1948	COLLAR,20.2X25X10.5	ปลอก 20.2X25X10.5 มม.	1
92152A	92152-2495	COLLAR,6.5X16X4.6	ปลอกรอง 6.5X16X4.6 มม.	2
92154	92154-1025	BOLT,SOCKET,6X14	โบลท์ 6X14 มม.	2
92154A	92154-1810	BOLT,SOCKET,6X22	โบลท์ 6X22 มม.	2
92154B	92154-2908	BOLT,SOCKET,12X45	โบลท์ 12X45 มม.	2
92200	92200-1791	WASHER,20.5X31X1.5	แหวนรอง 20.5X31X1.5 มม.	2
92210	92210-0320	NUT,FLANGED,20MM	น็อต 20 มม.	1
92210A	92210-0324	NUT,POP,6MM,L=16.5	น็อต 6 มม.	3
670	670B2022	O RING,22MM	โอริงน็อตยึดโช้ค 22 มม.	1

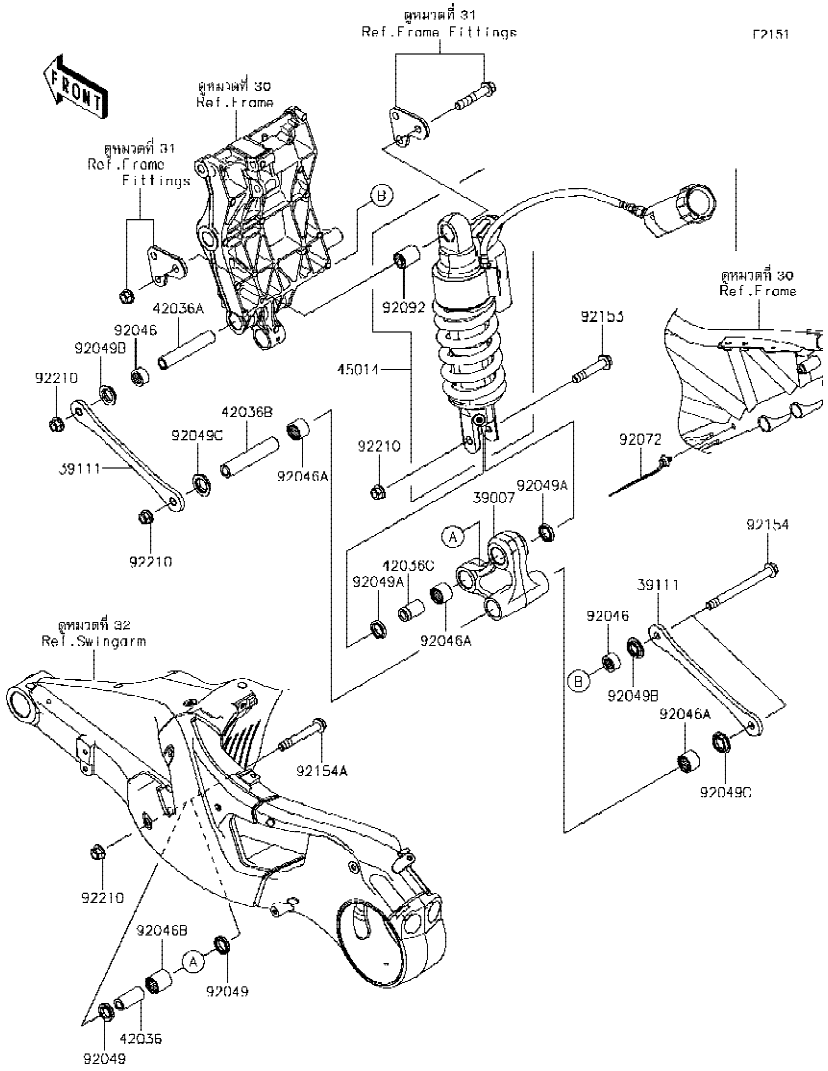

Ref No.	Part No. หมายเลขอะไหล่	Description-English ชื่ออะไหล่-อังกฤษ	Description-Thai ชื่ออะไหล่-ไทย	Quantity-ZX1002 '18 BJF
39007	39007-0420	ARM-SUSP	กระเดื่องยูนิแทร็ก	1
39111	39111-0330	ROD-TIE,SUSPENSION	แขนยูนิแทร็ก	2
42036	42036-0075	SLEEVE,10.1X17X39	ปลอก 10.1X17X39 มม.	1
42036A	42036-0763	SLEEVE,10.1X16X90.5	ปลอก 10.1X16X90.5 มม.	1
42036B	42036-0828	SLEEVE,10.1X18X90.5	ปลอก 10.1X18X90.5 มม.	1
42036C	42036-1258	SLEEVE,10.1X18X30	ปลอก 10.1X18X30 มม.	1
45014	45014-0606-52R	SHOCKABSORBER,G.B.GREEN	โช้คอัพหลัง-สีเขียว	1
92046	92046-1192	BEARING-NEEDLE,16BM2212	ตลับลูกปืนเข็ม	2
92046A	92046-1272	BEARING-NEEDLE,SFYZM182417	ตลับลูกปืนเข็ม	3
92046B	92046-1273	BEARING-NEEDLE,SFYZM172425	ตลับลูกปืนเข็ม	1
92049	92049-0158	SEAL-OIL,SD0 17 24 5 NS	ซีล	2
92049A	92049-1225	SEAL-OIL,MHA18244	ซีล	2
92049B	92049-1466	SEAL-OIL,SD03 16 22 5.7	ซีล	2
92049C	92049-1493	SEAL-OIL,KCR MF018N1	ซีล	2
92072	92072-1414	BAND,OS170-FT7(BLACK)	เข็มขัดรัดสายไฟ	1
92092	92092-0003	BUSHING-RUBBER	บูชโช้คอัพหลัง	1
92153	92153-1546	BOLT,FLANGED,10X55	โบลท์ 10X55 มม.	1
92154	92154-1553	BOLT,FLANGED,10X114	โบลท์ 10X14 มม.	2
92154A	92154-1695	BOLT,FLANGED,10X70	โบลท์ 10X70 มม.	1
92210	92210-1139	NUT,LOCK,FLANGED,10MM	น็อตล็อค 10 มม.	4

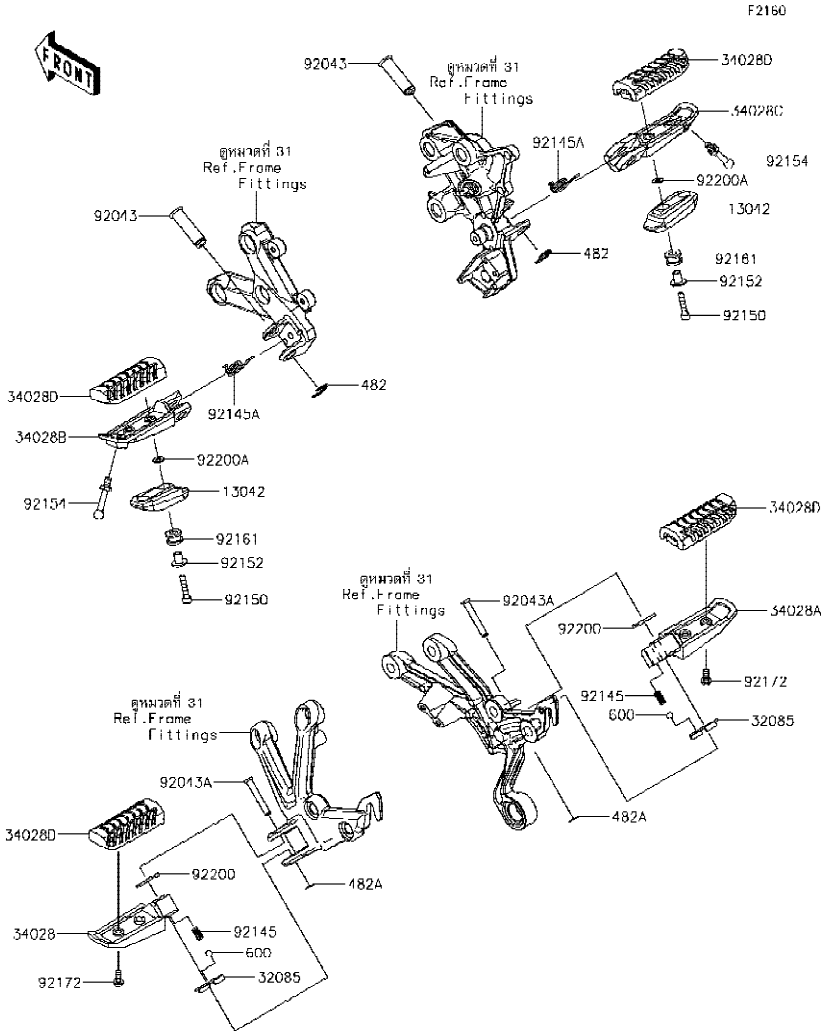

Ref No.	Part No. หมายเลขอะไหล่	Description-English ชื่ออะไหล่-อังกฤษ	Description-Thai ชื่ออะไหล่-ไทย	Quantity-ZX1002 '18 BJF
13042	13042-0773	WEIGHT,STEP	น้ำหนักถ่วง	2
32085	32085-0047	STOPPER,REAR STEP	แผ่นล็อคพักเท้าหลัง	2
34028	34028-0314	STEP,RR,LH	พักเท้าหลัง-ข้างซ้าย	1
34028A	34028-0315	STEP,RR,RH	พักเท้าหลัง-ข้างขวา	1
34028B	34028-0327	STEP,FR,LH	พักเท้าหน้า-ข้างซ้าย	1
34028C	34028-0328	STEP,FR,RH	พักเท้าหน้า-ข้างขวา	1
34028D	34028-0349	STEP,RUBBER	ยางพักเท้า	4
92043	92043-1594	PIN,12X42.5	สลัก 12X42.5 มม.	2
92043A	92043-1595	PIN,6X40	สลัก 6X40 มม.	2
92145	92145-1319	SPRING	สปริง	4
92145A	92145-1828	SPRING	สปริงพักเท้าหน้า	2
92150	92150-1684	BOLT,SOCKET,5X25	โบลท์ 5X25 มม.	4
92152	92152-1625	COLLAR	ปลอกรอง	4
92154	92154-3814	BOLT,BANK SENSOR,6X10,MEC	โบลท์ 6X10 มม.	2
92161	92161-2082	DAMPER,8X16X8	ยางรอง	4
92172	92172-0976	SCREW,5X14	สกรู 5X14 มม.	4
92200	92200-0043	WASHER,16X26X2.3	แหวนรอง 16X26X2.3 มม.	2
92200A	92200-1929	WASHER,5.3X11X1	แหวนรอง 5.3X11X1 มม.	4
482	482EA0100	CIRCLIP-TYPE-E,10MM	คลิปล็อค E-10 มม.	2
482A	482EA5000	CIRCLIP-TYPE-E	คลิปล็อค E-5 มม.	2
600	92140-0008	BALL-STEEL,1/4	เม็ดลูกปืน 1/4	4

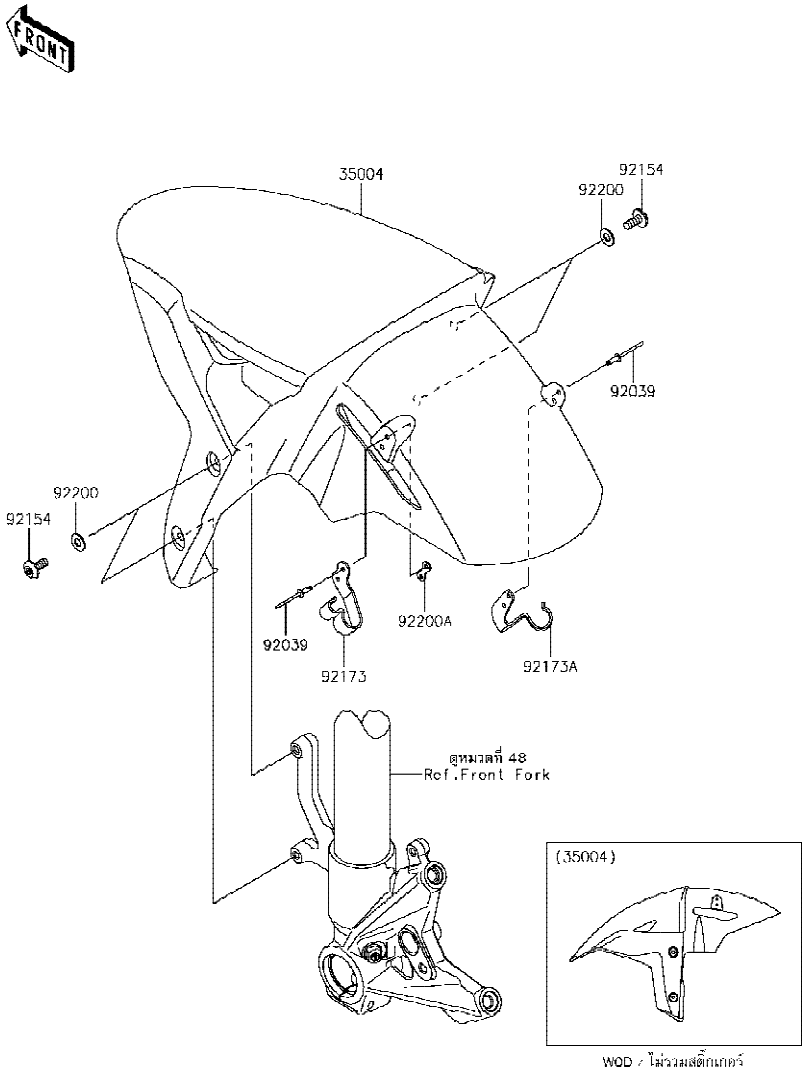

Ref No.	Part No. หมายเลขอะไหล่	Description-English ชื่ออะไหล่-อังกฤษ	Description-Thai ชื่ออะไหล่-ไทย	Quantity-ZX1002 '18 BJF			
35004	35004-0362-60R	FENDER-FRONT,E.B.GREEN	บังโคลนหน้า-สีเขียว	1			
92039	92039-0752	RIVET,3.2X9.5	หมุดย้ำ	4			
92154	92154-0745	BOLT,SOCKET,6X14	โบลท์ 6X14 มม.	4			
92173	92173-1376	CLAMP,FENDER,LH	เหล็กคล้องท่อ-ข้างซ้าย	1			
92173A	92173-1481	CLAMP,FENDER,RH	เหล็กคล้องท่อ-ข้างขวา	1			
92200	92200-1388	WASHER,6.5X14X1	แหวนรอง 6.5X14X1 มม.	4			
92200A	92200-1757	WASHER	แหวนรอง	1			

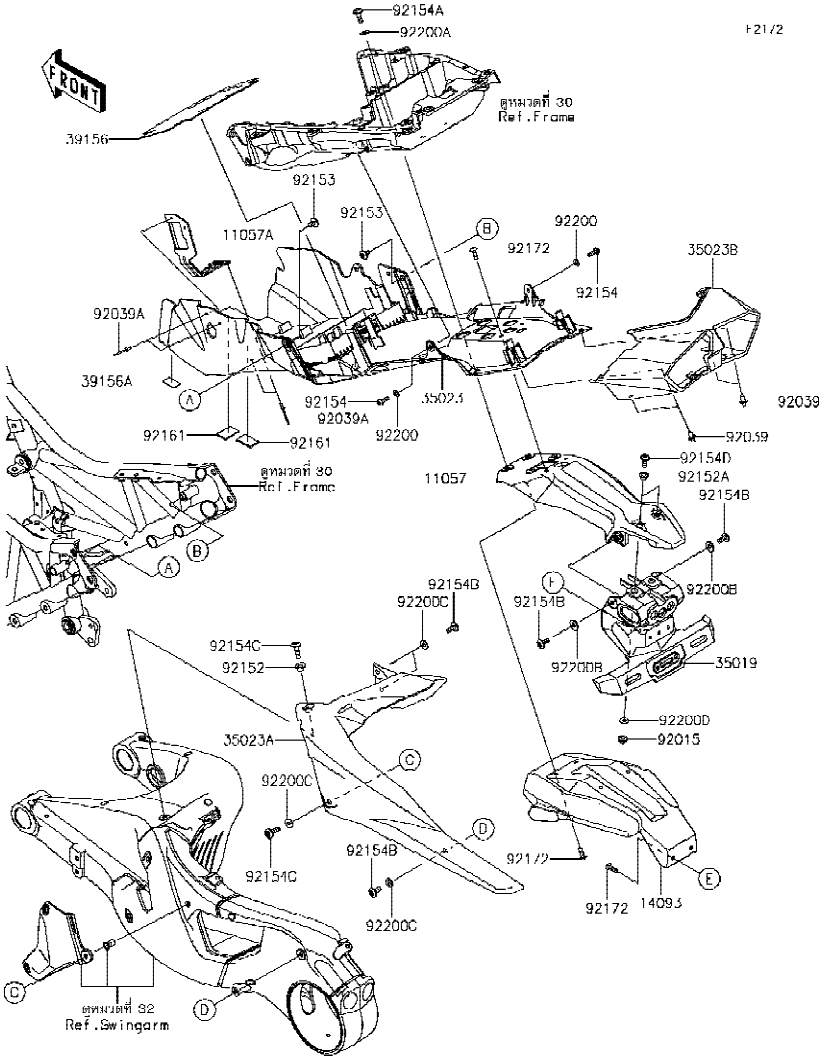

Ref No.	Part No. หมายเลขอะไหล่	Description-English ชื่ออะไหล่-อังกฤษ	Description-Thai ชื่ออะไหล่-ไทย	Quantity-ZX1002 '18 BJF
11057	11057-1276	BRACKET,FLAP STAY	ขายึดกันสาด	1
11057A	11057-1627	BRACKET,KEY CYLINDER	ขายึด	1
14093	14093-0692	COVER,HARNESS	ฝาครอบขายึดกันสาด	1
35019	35019-0641	FLAP	กันสาด	1
35023	35023-0441	FENDER-REAR	บังโคลนหลัง-ตัวหน้า	1
35023A	35023-0442	FENDER-REAR,HUGGER	บังโคลนหลัง-ตัวล่าง	1
35023B	35023-0443	FENDER-REAR,TAIL	บังโคลนหลัง-ตัวหลัง	1
39156	39156-1884	PAD,195X115X1	แผ่นรอง	1
39156A	39156-2119	PAD,15X25X1	แผ่นรอง	1
92015	92015-1603	NUT,LOCK,FLANGED,6MM	น็อตตัวเมีย 6 มม.	2
92039	92039-0068	RIVET	หมุดย้ำ	4
92039A	92039-0752	RIVET,3.2X9.5	หมุดย้ำ	4
92152	92152-2152	COLLAR,6.5X10X6.2	ปลอกรอง 6.5X10X6.2 มม.	1
92152A	92152-2462	COLLAR,6.1X13.3X7.5	ปลอกรอง 6.1X13.3X7.5 มม.	2
92153	92153-0410	BOLT,SOCKET,6X10	โบลท์ 6X10 มม.	2
92154	92154-0209	BOLT,SOCKET,5X16	โบลท์ 5X16 มม.	2
92154A	92154-1694	BOLT,SOCKET,6X18	โบลท์ 6X18 มม.	4
92154B	92154-1807	BOLT,SOCKET,6X14	โบลท์ 6X14 มม.	5
92154C	92154-1810	BOLT,SOCKET,6X22	โบลท์ 6X22 มม.	2
92154D	92154-3728	BOLT,6X18	โบลท์ 6X18 มม.	2
92161	92161-0833	DAMPER,30X20X2	ยางรอง	2
92172	92172-0175	SCREW,TAPPING,5X16	สกรู 5X6 มม.	6
92200	92200-0006	WASHER,NYLONE,5.3X11.5X0.5	แหวนรอง 5.3X11.5X0.5 มม.	2
92200A	92200-1762	WASHER,6.2X15X1.2	แหวนรอง 6.2X15X1.2 มม.	4
92200B	92200-1834	WASHER,6.5X16X2	แหวนรอง 6.5X16X2 มม.	2
92200C	92200-1937	WASHER,6.2X15X1.2	แหวนรอง 6.2X15X1.2 มม.	4
92200D	92200-1948	WASHER,6.1X14X1	แหวนรอง 6.1X14X1 มม.	2

F2190

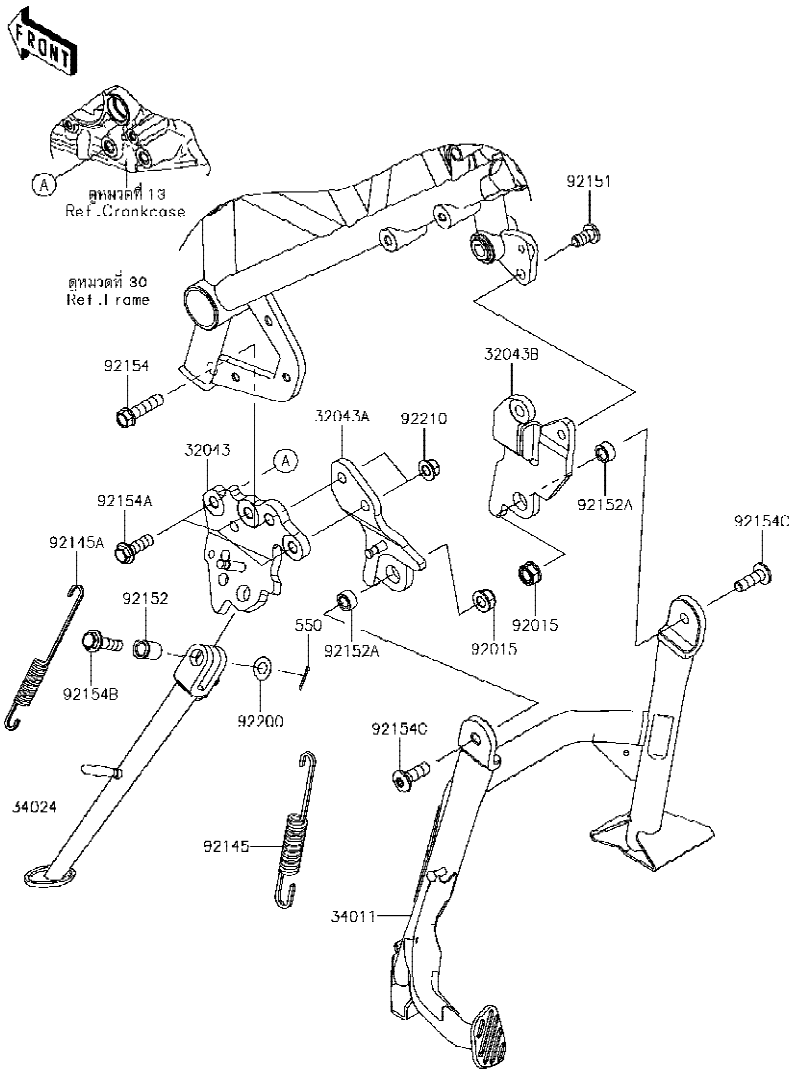

Ref No.	Part No. หมายเลขอะไหล่	Description-English ชื่ออะไหล่-อังกฤษ	Description-Thai ชื่ออะไหล่-ไทย	Quantity-ZX1002 '18 BJF			
32043	32043-0625	BRACKET-STAND	ขายึดขาตั้งข้าง	1			
32043A	32043-0626	BRACKET-STAND,LH	ขายึดขาตั้งกลาง-ข้างซ้าย	1			
32043B	32043-0627	BRACKET-STAND,RH	ขายึดขาตั้งกลาง-ข้างขวา	1			
34011	34011-0034	STAND-CENTER	ขาตั้งกลาง	1			
34024	34024-0150	STAND-SIDE	ขาตั้งข้าง	1			
92015	92015-1717	NUT,LOCK,FLANGED,10MM	น็อต 10 มม.	2			
92145	92145-1550	SPRING,CENTER STAND	สปริงขาตั้งกลาง	1			
92145A	92145-1792	SPRING,14X144	สปริงขาตั้งข้าง	1			
92151	92151-1557	BOLT,SOCKET,10X20	โบลท์ 10X20 มม.	1			
92152	92152-1828	COLLAR,10.2X15X20.1	ปลอกรอง 10.2X15X20.1 มม.	1			
92152A	92152-2501	COLLAR,10X17X9	ปลอกรอง 10X17X9 มม.	2			
92154	92154-0313	BOLT,FLANGED,10X40	โบลท์ 10X40 มม.	1			
92154A	92154-1645	BOLT,FLANGED,10X30	โบลท์ 10X30 มม.	3			
92154B	92154-2905	BOLT,FLANGED,10X35,MEC	โบลท์ 10X35 มม.	1			
92154C	92154-2909	BOLT,SOCKET,10X30	โบลท์ 10X30 มม.	2			
92200	92200-1732	WASHER,10.2X20X0.5	แหวนรอง 10.2X20X0.5 มม.	1			
92210	92210-1139	NUT,LOCK,FLANGED,10MM	น็อตล็อค 10 มม.	2			
550	550AA2015	PIN-COTTER,2.0X15	ปิ๊นล็อค 2.0X15 มม.	1			

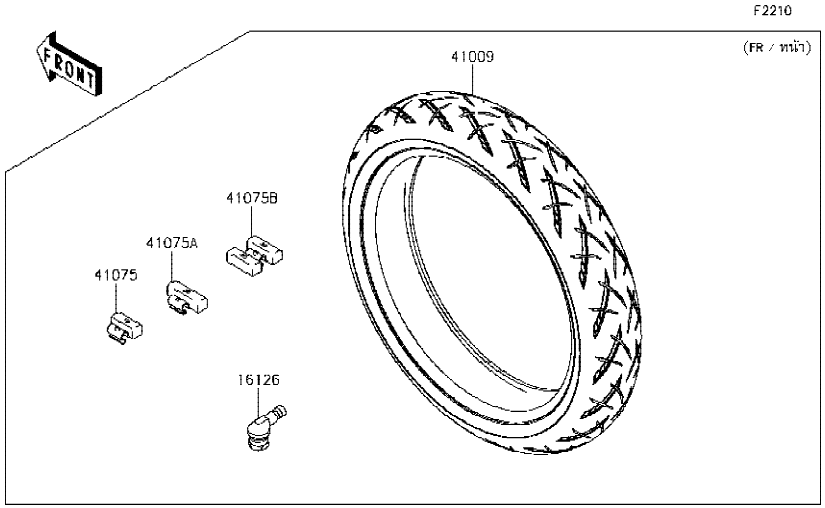

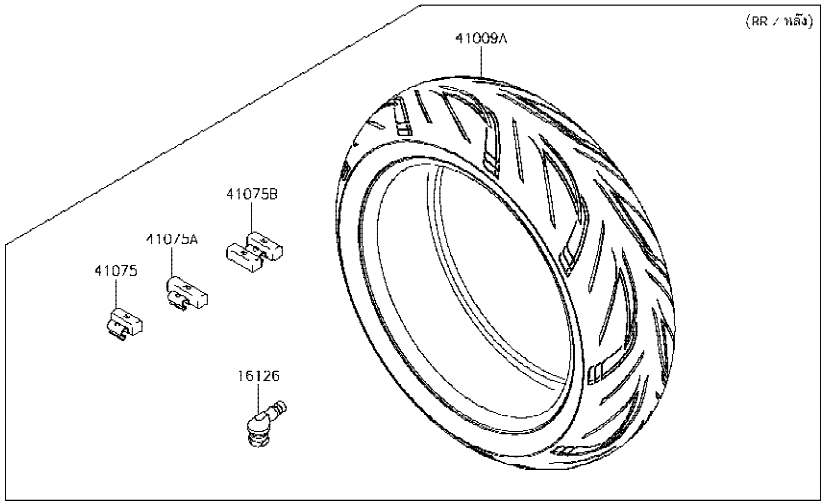

Ref No.	Part No. หมายเลขอะไหล่	Description-English ชื่ออะไหล่-อังกฤษ	Description-Thai ชื่ออะไหล่-ไทย	Quantity-ZX1002 '18 BJF
16126	16126-0735	VALVE	วาวล์เช็คลมยางล้อ	2
41009	41009-0779	TIRE,FR,120/70ZR17(58W),S21F	ยางล้อหน้า 120/70ZR17(58W),S21F	1
41009A	41009-0780	TIRE,RR,190/55ZR17(75W),S21R	ยางล้อหลัง 190/55ZR17(75W),S21R	1
41075	41075-0007	BALANCER-WHEEL,10G,SILVER	ตะกั่วถ่วงล้อหนัก 10 กรัม	AR
41075A	41075-0008	BALANCER-WHEEL,20G,SILVER	ตะกั่วถ่วงล้อหนัก 20 กรัม	AR
41075B	41075-0017	BALANCER-WHEEL,30G,SILVER	ตะกั่วถ่วงล้อหนัก 30 กรัม	AR

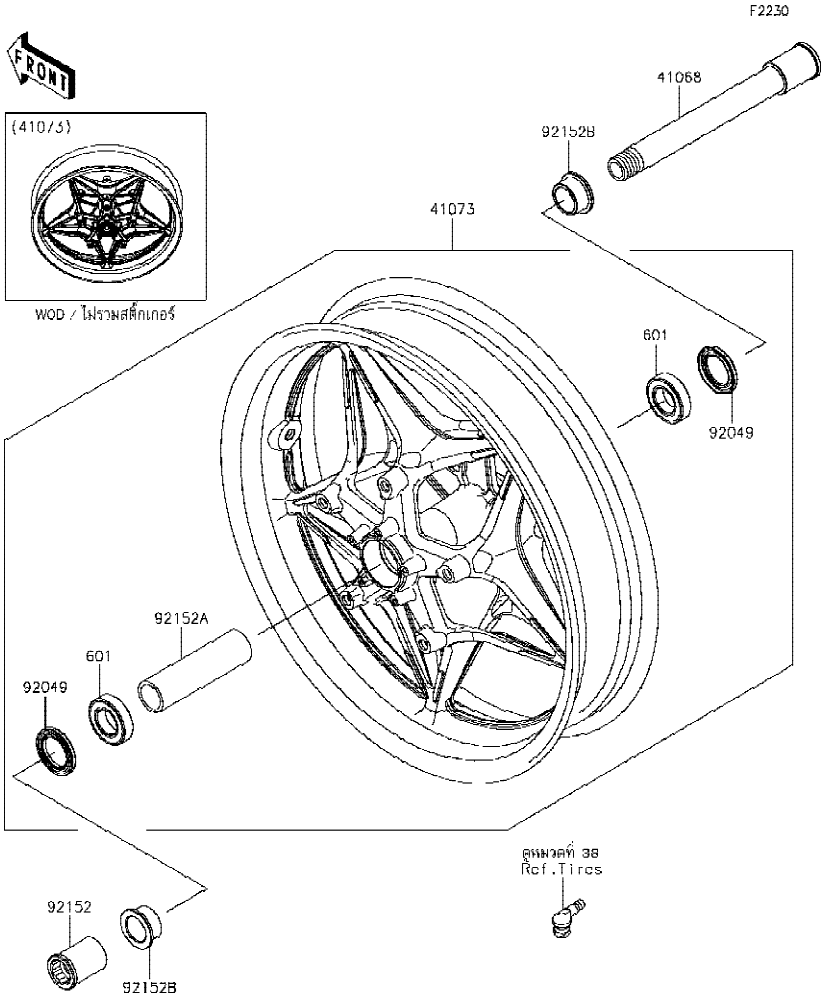

Ref No.	Part No. หมายเลขอะไหล่	Description-English ชื่ออะไหล่-อังกฤษ	Description-Thai ชื่ออะไหล่-ไทย	Quantity-ZX1002 '18 BJF
41068	41068-0594	AXLE,FR,25X205	แกนล้อหน้า 25X205 มม.	1
41073	41073-0762-60P	WHEEL-ASSY,FR,G.BLACK	ล้อหน้า-สีดำ(ชุด)	1
92049	92049-0050	SEAL-OIL,BJN-C2 32X47X5	ซีลล้อหน้า	2
92152	92152-0240	COLLAR,FR AXLE,LH,L=44.5	ปลอกเพลา L=44.5 มม.	1
92152A	92152-0616	COLLAR,FR HUB,L=115	ปลอกดุมล้อหน้า L=115 มม.	1
92152B	92152-1947	COLLAR,25X40X18	ปลอกเพลา 25X40X18 มม.	2
601	601B6005UU	BEARING-BALL,#6005UU	ตลับลูกปืน #6005UU	2

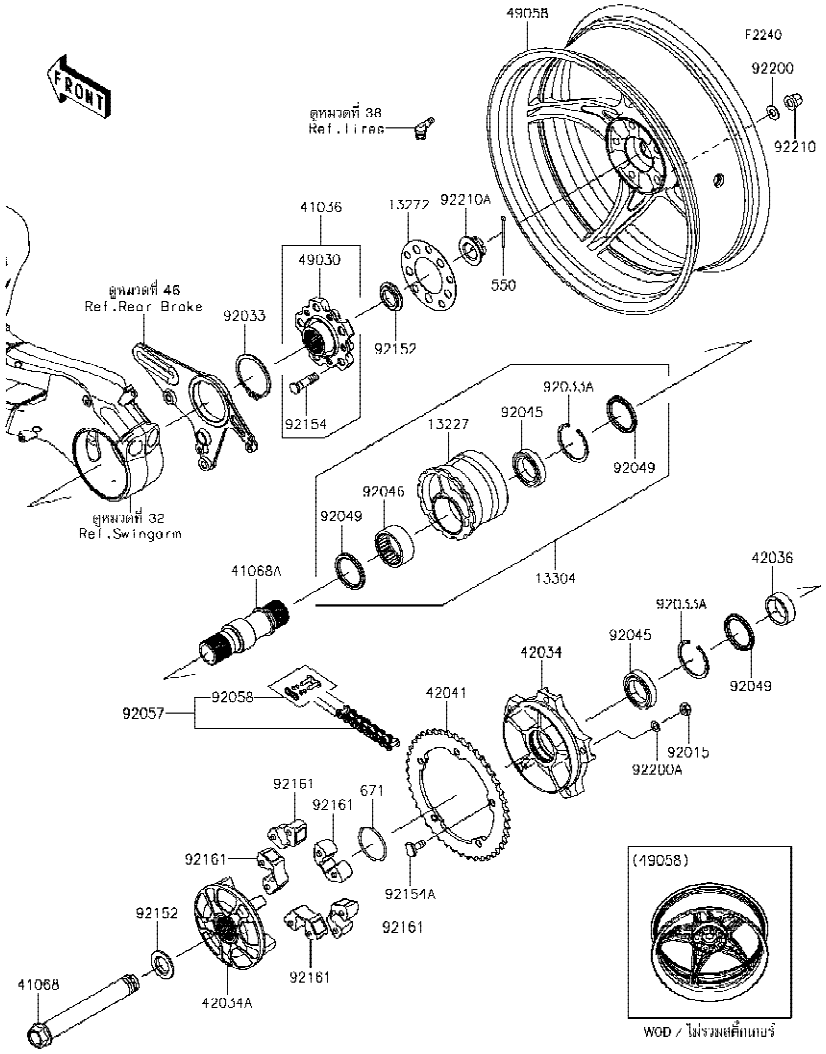

Ref No.	Part No. หมายเลขอะไหล่	Description-English ชื่ออะไหล่-อังกฤษ	Description-Thai ชื่ออะไหล่-ไทย	Quantity-ZX1002 '18 BJF
13227	13227-0034	HOUSING,RR	เสื้อเพลาล้อหลัง	1
13272	13272-1861	PLATE	จานรอง	1
13304	13304-5001	HOUSING-ASSY,RR	เสื้อเพลาล้อหลัง(ชุด)	1
41036	41036-0679	HUB-ASSY,RR	ดุมล้อหลัง(ชุด)	1
41068	41068-0636	AXLE,28X201	เพลาล้อหลัง	1
41068A	41068-0637	AXLE,RR	แกนล้อหลัง	1
42034	42034-0744-46T	COUPLING,F.W.M.GRAY	แป้นสเตร์หลังตัวนอก-สีเทา	1
42034A	42034-0752-53D	COUPLING,INSERT,F.W.M.GRAY	แป้นสเตร์หลังตัวใน-สีเทา	1
42036	42036-0779	SLEEVE,40X50X16.4	ปลอก 40X50X16.4 มม.	1
42041	42041-0152	SPROCKET-HUB,44T	สเตอร์หลัง 44 T	1
49030	49030-0050	HUB,RR	ดุมล้อหลัง	1
49058	49058-0696-60P	WHEEL,RR,G.BLACK	ล้อหลัง-สีดำ	1
92015	92015-1189	NUT,LOCK,10MM,BLACK	น็อตล็อค 10 มม. สีดำ	5
92033	92033-0760	RING-SNAP	แหวนล็อค	1
92033A	92033-1044	RING-SNAP,62MM	แหวนล็อค 62 มม.	2
92045	92045-0802	BEARING-BALL,40X60X12	ตลับลูกปืน	2
92046	92046-0617	BEARING-NEEDLE,50X62X25	ตลับลูกปืน	1
92049	92049-0771	SEAL-OIL,50X62X5	ซีล	3
92057	92057-0734	CHAIN,DRIVE,EK525RMXZ/3D,120L	โซ่ขับ 525RMXZ/3D,120L	1
92058	92058-0036	JOINT-CHAIN	ข้อต่อโซ่	1
92152	92152-2504	COLLAR,28X48X7.2	ปลอกรอง 28X48X7.2 มม.	2
92154	92154-1546	BOLT,HUB,12X45	โบลท์ 12X45 มม.	5
92154A	92154-2300	BOLT,SPROCKET,10X24.3	โบลท์ 10X24.3 มม.	5
92161	92161-1286	DAMPER,SHOCK,RR HUB	ยางกันกระชาก	5
92200	92200-0455	WASHER,12.1X25X1.6	แหวนรอง 12.1X25X1.6 มม.	5
92200A	92200-1770	WASHER,10.2X18X1	แหวนรอง 10.2X18X1 มม.	5
92210	92210-1615	NUT,12MM	น็อต 12 มม.	5
92210A	92210-1654	NUT,28MM	น็อต 28 มม.	1
550	550AA4045	PIN-COTTER,4.0X45	ปิ๊นล็อค 4.0X45 มม.	1
671	671B2555	O RING,55MM	โอริง 55 มม.	1

F2260

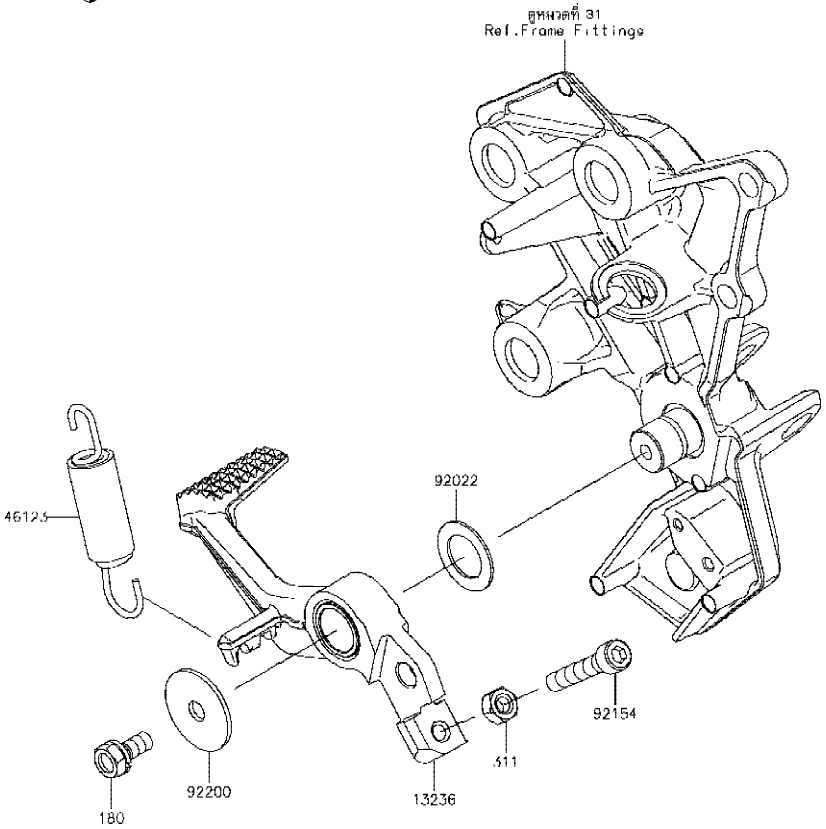

Ref No.	Part No. หมายเลขอะไหล่	Description-English ชื่ออะไหล่-อังกฤษ	Description-Thai ชื่ออะไหล่-ไทย	Quantity-ZX1002 '18 BJF			
13236	13236-0800	LEVER-COMP,BRAKE PEDAL	คันเหยียบเบรค	1			
46123	46123-0003	SPRING-COMP,BRAKE PEDAL RETU	สปริงคันเหยียบเบรค	1			
92022	92022-326	WASHER,15.3X24X1	แหวนรอง 15.3X24X1 มม.	1			
92154	92154-3815	BOLT,SOCKET,6X33.1	โบลท์ 6X33.1 มม.	1			
92200	92200-0279	WASHER,7X28X1.6	แหวนรอง 7X28X1.6 มม.	1			
180	180BA0614	BOLT-UPSET-WS,6X14	โบลท์ 6X14 มม.	1			
311	311AA0600	NUT-HEX,6MM	น็อต 6 มม.	1			

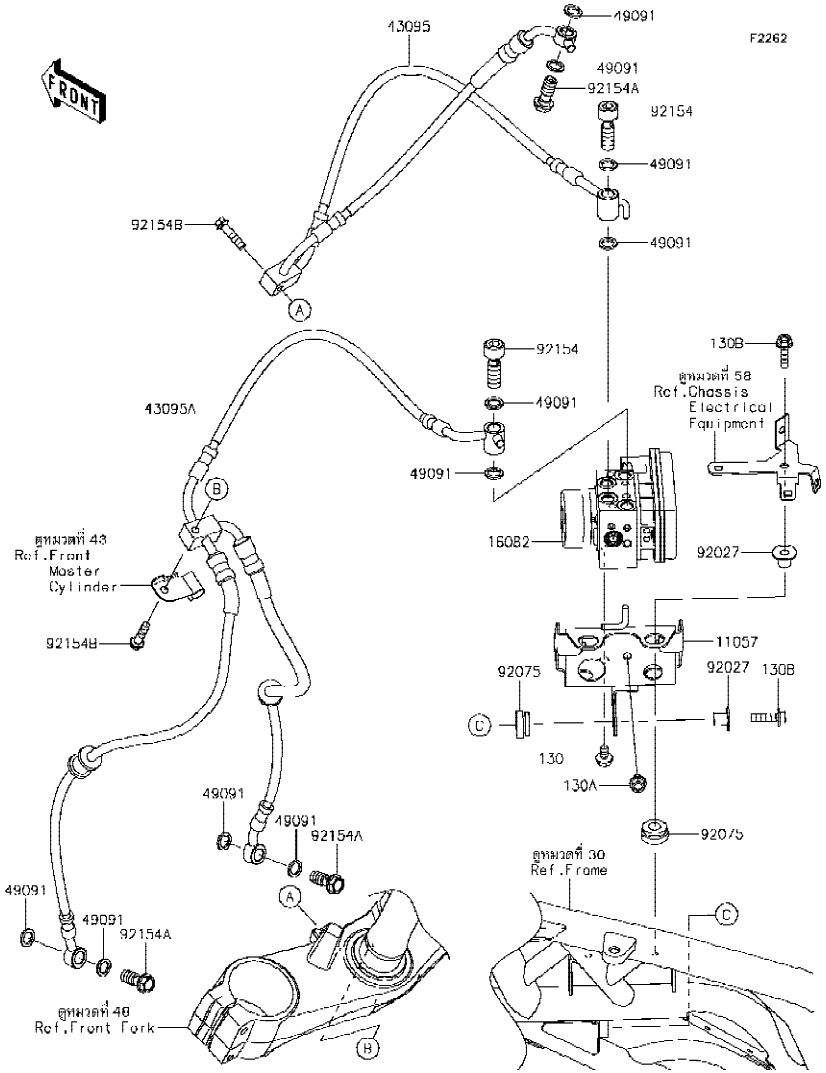

Ref No.	Part No. หมายเลขอะไหล่	Description-English ชื่ออะไหล่-อังกฤษ	Description-Thai ชื่ออะไหล่-ไทย	Quantity-ZX1002 '18 BJF
11057	11057-1311	BRACKET,ABS UNIT	ขายึดปั๊ม ABS	1
16082	16082-0790	PUMP-ASSY-OIL,ABS,BOSCH,9.1MP	ปั๊มควบคุมน้ำมันเบรค ABS	1
43095	43095-1499	HOSE-BRAKE,FR M/CYL.-ABS UNIT	ท่อน้ำมันเบรค	1
43095A	43095-1500	HOSE-BRAKE,FR CALIPER-ABS UNIT	ท่อน้ำมันเบรค	1
49091	49091-0001	WASHER-SEAL,10.1X14.5X1.5	แหวนรอง 10.1X14.5X1.5 มม.	10
92027	92027-1062	COLLAR,L=12	บูช L=12 มม.	3
92075	92075-277	DAMPER	ลูกยาง	3
92154	92154-1122	BOLT,BANJO,10X32.3	โบลท์ 10X32.3 มม.	2
92154A	92154-1712	BOLT,BANJO,10X23	โบลท์ 10X23 มม.	3
92154B	92154-1849	BOLT,FLANGED,6X25	โบลท์,6X25	2
130	130BA0610	BOLT-FLANGED,6X10	โบลท์ 6X10 มม.	1
130A	130BB0608	BOLT-FLANGED,6X8	โบลท์ 6X8 มม.	1
130B	130BB0622	BOLT-FLANGED,6X22	โบลท์ 6X22 มม.	3

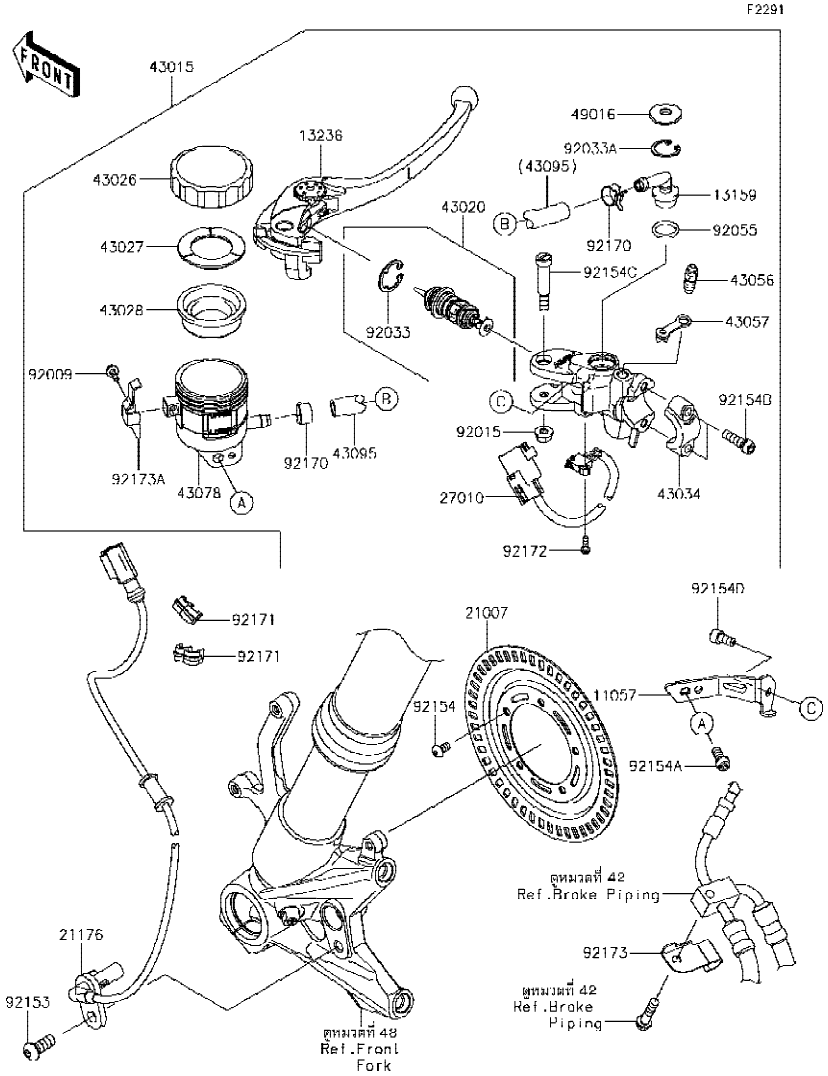

Ref No.	Part No. หมายเลขอะไหล่	Description-English ชื่ออะไหล่-อังกฤษ	Description-Thai ชื่ออะไหล่-ไทย	Quantity-ZX1002 '18 BJF
11057	11057-1314	BRACKET,RESERVOIR	ขายึดกระปุกน้ำมันเบรค	1
13159	13159-1061	CONNECTOR	ข้อต่อท่อ	1
13236	13236-0802	LEVER-COMP,FR BRAKE	ก้านมือเบรค	1
21007	21007-0657	ROTOR,SENSOR,FR	จานสัญญาณ ABS ล้อหน้า	1
21176	21176-0876	SENSOR,SPEED,FR	ตัววัดความเร็วล้อหน้า	1
27010	27010-0870	SWITCH	สวิทช์ไฟเบรคหน้า	1
43015	43015-0674	CYLINDER-ASSY-MASTER,FR	แม่ปั๊มดีสเบรคหน้า(ชุด)	1
43020	43020-0028	PISTON-COMP-BRAKE	ชุดซ่อมลูกสูบปั๊ม	1
43026	43026-1051	CAP-BRAKE	ฝาปิดกระปุกน้ำมันเบรค	1
43027	43027-1051	PLATE-DIAPHRAGM	แผ่นรองยางไดอะแฟรม	1
43028	43028-1057	DIAPHRAGM,MASTER CYLINDER	แผ่นไดอะแฟรม	1
43034	43034-0056	HOLDER-BRAKE,MASTER CYLINDER	ปะกับแม่ปั๊มดีสเบรคหน้า	1
43056	43056-1056	BREATHER-BRAKE	สกรูไล่อากาศ	1
43057	43057-1001	CAP-BREATHER	ยางปิดสกรูไล่อากาศ	1
43078	43078-0591	RESERVOIR	กระปุกน้ำมันเบรค	1
43095	43095-0366	HOSE-BRAKE,FR MASTER CYLINDER	ท่อน้ำมันเบรค	1
49016	49016-1147	COVER-SEAL	ฝาปิดแม่ปั๊มเบรค	1
92009	92009-1570	SCREW	สกรู	1
92015	92015-1233	NUT,FLANGED,6MM,BLACK	น็อต 6 มม.	1
92033	92033-0034	RING-SNAP	แหวนล็อค	1
92033A	92033-1186	RING-SNAP,20.5MM	แหวนล็อค 20.5 มม.	1
92055	92055-0741	RING-O,14.8X2.4	โอริง 14.8X2.4 มม.	1
92153	92153-0912	BOLT,SOCKET,8X20	โบลท์ 8x20 มม.	1
92154	92154-1292	BOLT,SOCKET,5X10	โบลท์ 5X10 มม.	5
92154A	92154-1454	BOLT,SOCKET,6X16	โบลท์ 6X16 มม.	1
92154B	92154-1724	BOLT,SOCKET,6X22	โบลท์ 6X22 มม.	2
92154C	92154-1912	BOLT,LEVER	โบลท์	1
92154D	92154-2914	BOLT,SOCKET,6X8	โบลท์ 6X28 มม.	1
92170	92170-1091	CLAMP,HOSE	คลิปรัดท่อน้ำมันเบรค	2
92171	92171-0921	CLAMP	ขายึด	2

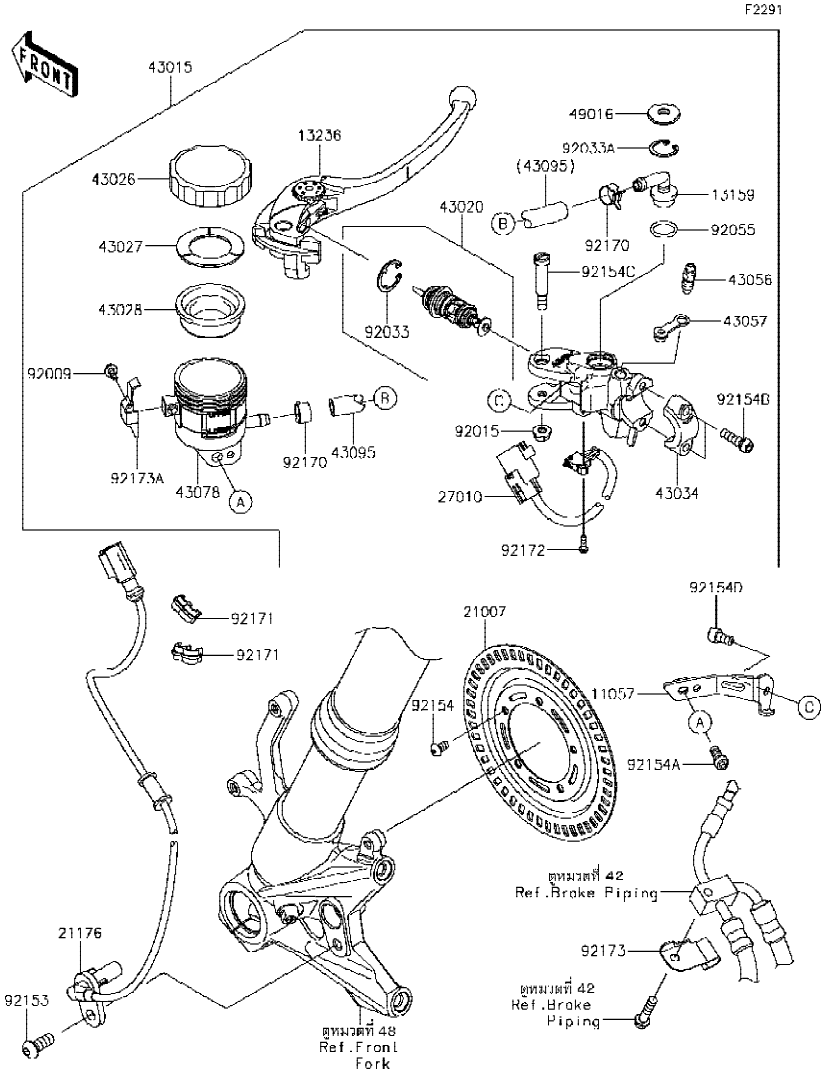

Ref No.	Part No. หมายเลขอะไหล่	Description-English ชื่ออะไหล่-อังกฤษ	Description-Thai ชื่ออะไหล่-ไทย	Quantity-ZX1002 '18 BJF			
92172	92172-1243	SCREW	สกรู	1			
92173	92173-0086	CLAMP	ตัวคล้อง	1			
92173A	92173-1790	CLAMP	แผ่นล็อค	1			

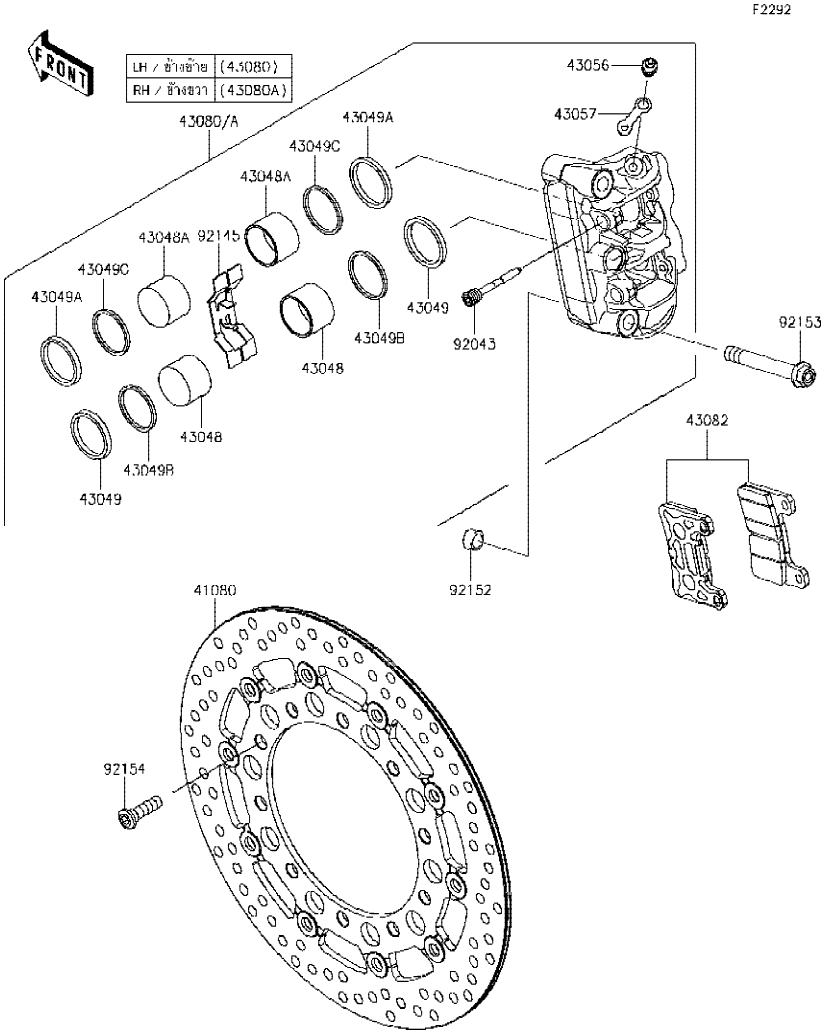

Ref No.	Part No. หมายเลขอะไหล่	Description-English ชื่ออะไหล่-อังกฤษ	Description-Thai ชื่ออะไหล่-ไทย	Quantity-ZX1002 '18 BJF
41080	41080-0688-18U	DISC,FR,320MM,BLACK+BLK	จานดิสเบรคหน้า 320 มม.	2
43048	43048-0023	PISTON-CALIPER	ลูกสูบก้ามเบรค	4
43048A	43048-0024	PISTON-CALIPER	ลูกสูบก้ามเบรค	4
43049	43049-0012	PACKING,PISTON	ซีลกันฝุ่น	4
43049A	43049-0013	PACKING,PISTON	ซีลกันฝุ่น	4
43049B	43049-1068	PACKING	ซีลลูกสูบก้ามดิสเบรค	4
43049C	43049-1107	PACKING,WIPER	ซีลลูกสูบก้ามดิสเบรค	4
43056	43056-0007	BREATHER-BRAKE	สกรูไล่อากาศ	2
43057	43057-003	CAP-BREATHER	ยางปิดสกรูไล่อากาศ	2
43080	43080-0143-DJ	CALIPER-SUB-ASSY,FR,LH,BLACK	ก้ามดิสเบรคหน้าข้างซ้าย-สีดำ	1
43080A	43080-0144-DJ	CALIPER-SUB-ASSY,FR,RH,BLACK	ก้ามดิสเบรคหน้าข้างขวา-สีดำ	1
43082	43082-0182	PAD-ASSY-BRAKE	ผ้าดีสเบรค	2
92043	92043-1709	PIN,PAD	สลัก	4
92145	92145-0580	SPRING,PAD	สปริงล็อคผ้าเบรค	2
92152	92152-0679	COLLAR,DOWEL PIN	ปลอกรองโบลท์	4
92153	92153-1890	BOLT,FLANGED,10X73	โบลท์ 10X73 มม.	4
92154	92154-1723	BOLT,SOCKET,8X30	โบลท์ 8X30 มม.	10

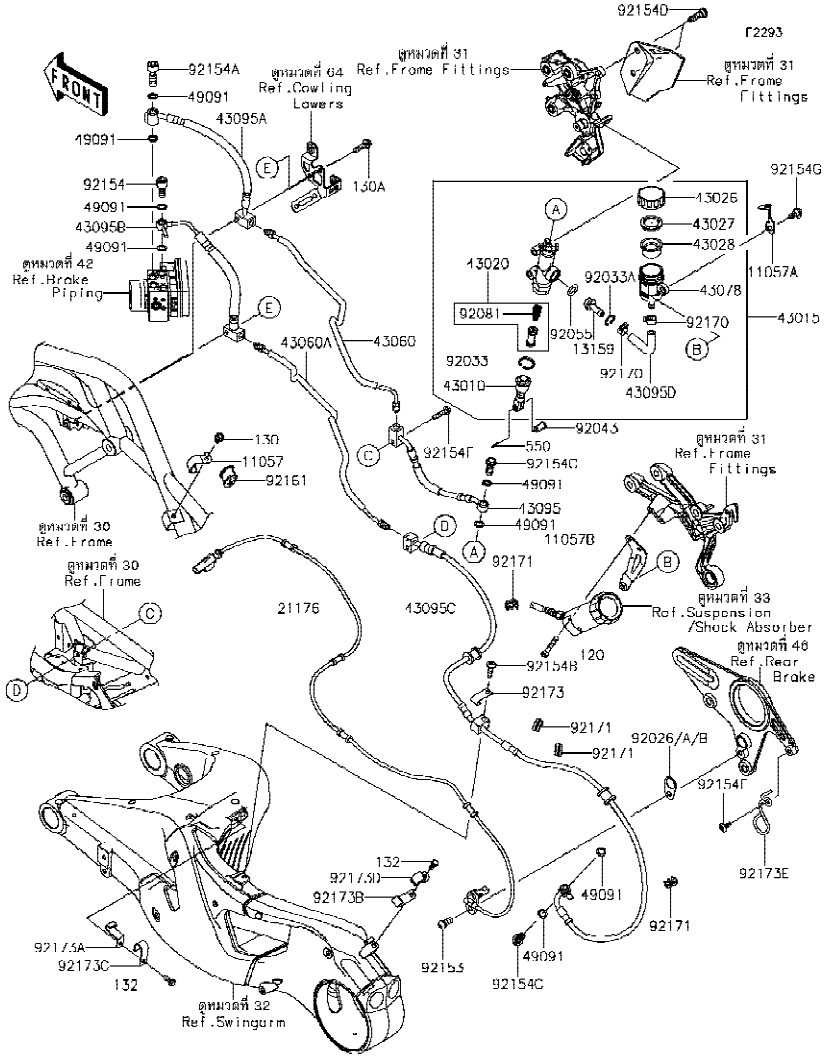

Ref No.	Part No. หมายเลขอะไหล่	Description-English ชื่ออะไหล่-อังกฤษ	Description-Thai ชื่ออะไหล่-ไทย	Quantity-ZX1002 '18 BJF
11057	11057-0419	BRACKET,BRAKE PIPE	ขายึด,BRAKE PIPE	1
11057A	11057-1315	BRACKET,CAP	ขายึด,CAP	1
11057B	11057-1472	BRACKET,RR RESERVOIR TANK	ขายึด,RESERVOIR TANK	1
13159	13159-1065	CONNECTOR	ข้อต่อแม่ปั๊มเบรคหลัง	1
21176	21176-0869	SENSOR,SPEED,RR	ตัววัดความเร็วล้อหลัง	1
43010	43010-0023	ROD-ASSY-BRAKE	ขาต่อแม่ปั๊มเบรค	1
43015	43015-0673	CYLINDER-ASSY-MASTER,RR	แม่ปั๊มเบรคหลัง(ชุด)	1
43020	43020-1057	PISTON-COMP-BRAKE	ชุดช่อมลูกสูบปั๊ม	1
43026	43026-0009	CAP-BRAKE	ฝาปิดกระปุกน้ำมันเบรค	1
43027	43027-1053	PLATE-DIAPHRAGM	แผ่นรองยางไดอะแฟรม	1
43028	43028-1065	DIAPHRAGM	ไดอะแฟรมกระปุกน้ำมันเบรค	1
43060	43060-0333	PIPE-BRAKE,JOINT CONNECT,M/C	ท่อน้ำมันเบรค	1
43060A	43060-0334	PIPE-BRAKE,JOINT CONNECT,CAL	ท่อน้ำมันเบรค	1
43078	43078-0060	RESERVOIR	กระปุกน้ำมันดิสเบรค	1
43095	43095-1501	HOSE-BRAKE,RR M/CYL.-ABS UNIT	ท่อน้ำมันเบรค	1
43095A	43095-1502	HOSE-BRAKE,HU-FR JOINT(M/C)	ท่อน้ำมันเบรค	1
43095B	43095-1503	HOSE-BRAKE,HU-FR JOINT(CAL)	ท่อน้ำมันเบรค	1
43095C	43095-1504	HOSE-BRAKE,RR JOINT-RR CALIPER	ท่อน้ำมันเบรค	1
43095D	43095-1518	HOSE-BRAKE,RR CALIPER	ท่อน้ำมันเบรค	1
49091	49091-0001	WASHER-SEAL,10.1X14.5X1.5	แหวนรอง 10.1X14.5X1.5 มม.	8
92026	92026-0789	SPACER,RR SENSOR,T0.5	แหวนรอง 0.5 มม.	AR
92026A	92026-0790	SPACER,RR SENSOR,T1.0	แหวนรอง 1.0 มม.	1
92026B	92026-0791	SPACER,RR SENSOR,T1.5	แหวนรอง 1.5 มม.	AR
92033	92033-0079	RING-SNAP,20.9X24.6X1.2	แหวนล็อค 20.9X24.6X1.2 มม.	1
92033A	92033-1186	RING-SNAP,20.5MM	แหวนล็อค 20.5 มม.	1
92043	92043-0104	PIN,8X17	สลัก 8X17 มม.	1
92055	92055-0741	RING-O,14.8X2.4	โอริง 14.8X2.4 มม.	1
92081	92081-1737	SPRING,MASTER CYLINDER	สปริงลูกสูบเบรค	1
92153	92153-0912	BOLT,SOCKET,8X20	โบลท์ 8X20 มม.	1
92154	92154-1121	BOLT,BANJO,10X20.8	โบลท์ 10X20.8 มม.	1

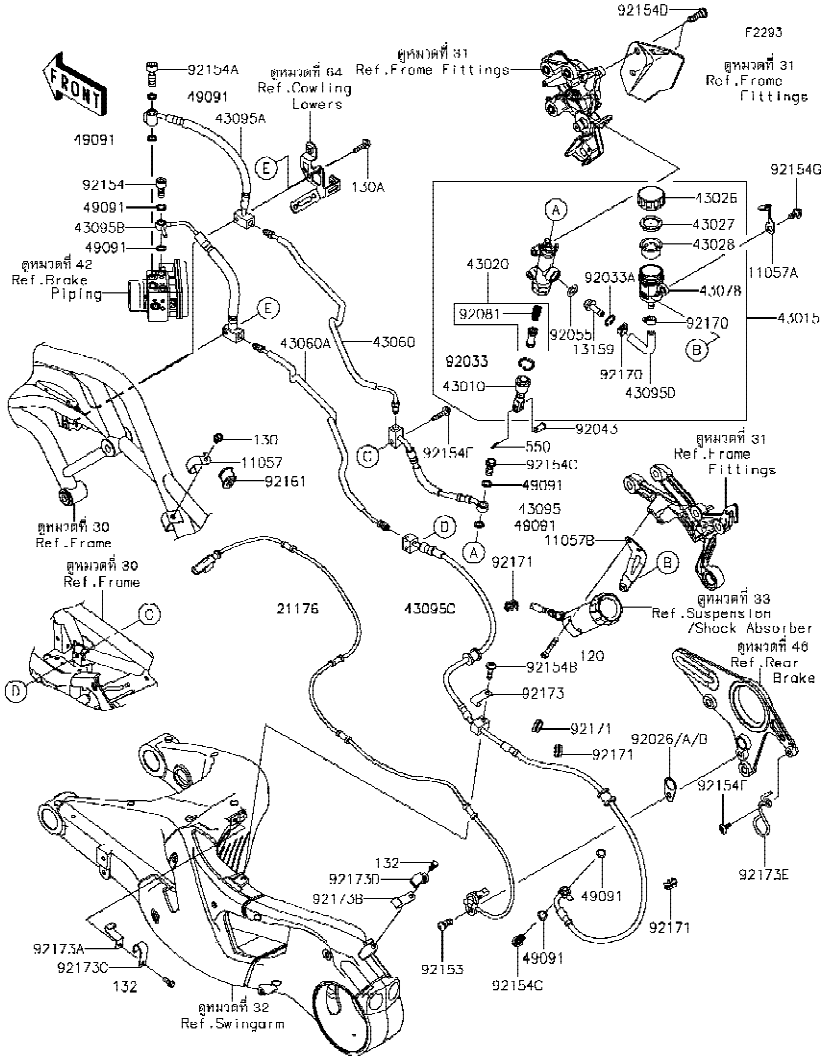

Ref No.	Part No. หมายเลขอะไหล่	Description-English ชื่ออะไหล่-อังกฤษ	Description-Thai ชื่ออะไหล่-ไทย	Quantity-ZX1002 '18 BJF
92154A	92154-1122	BOLT,BANJO,10X32.3	โบลท์ 10X32.3 มม.	1
92154B	92154-1532	BOLT,SOCKET,6X25	โบลท์ 6X25 มม.	1
92154C	92154-1712	BOLT,BANJO,10X23	โบลท์ 10X23 มม.	2
92154D	92154-1723	BOLT,SOCKET,8X30	โบลท์ 8X30 มม.	2
92154E	92154-1735	BOLT,SOCKET,6X14	โบลท์ 6X14 มม.	1
92154F	92154-1736	BOLT,SOCKET,6X30	โบลท์ 6X30 มม.	1
92154G	92154-2836	BOLT,FLANGED,6X16	โบลท์ 6X16 มม.	1
92161	92161-1894	DAMPER,BRAKE PIPE	ยางรอง	1
92170	92170-1091	CLAMP,HOSE	คลิปรัดท่อน้ำมันเบรค	2
92171	92171-0921	CLAMP	ขายึด	4
92173	92173-1378	CLAMP,SWING ARM,MID	ขายึด	1
92173A	92173-1379	CLAMP,SWING ARM,FR,LWR	ขายึด	1
92173B	92173-1380	CLAMP,SWING ARM,RR,LWR	ขายึด	1
92173C	92173-1382	CLAMP,SWING ARM,FR,UPP	ขายึด	1
92173D	92173-1383	CLAMP,SWING ARM,RR,UPP	ขายึด	1
92173E	92173-1384	CLAMP,RR BRAKE HOLDER	ขายึด	1
120	120CB0635	BOLT-SOCKET,6X35	โบลท์ 6X35 มม.	2
130	130BB0610	BOLT-FLANGED,6X10	โบลท์ 6X10 มม.	1
130A	130BB0625	BOLT-FLANGED,6X25	โบลท์ 6X25 มม.	2
132	132BB0614	BOLT-FLANGED-SMALL,6X14	โบลท์หน้าแปลน 6X14 มม.	2
550	550AA2015	PIN-COTTER,2.0X15	ปิ๊นล็อค 2.0X15 มม.	1

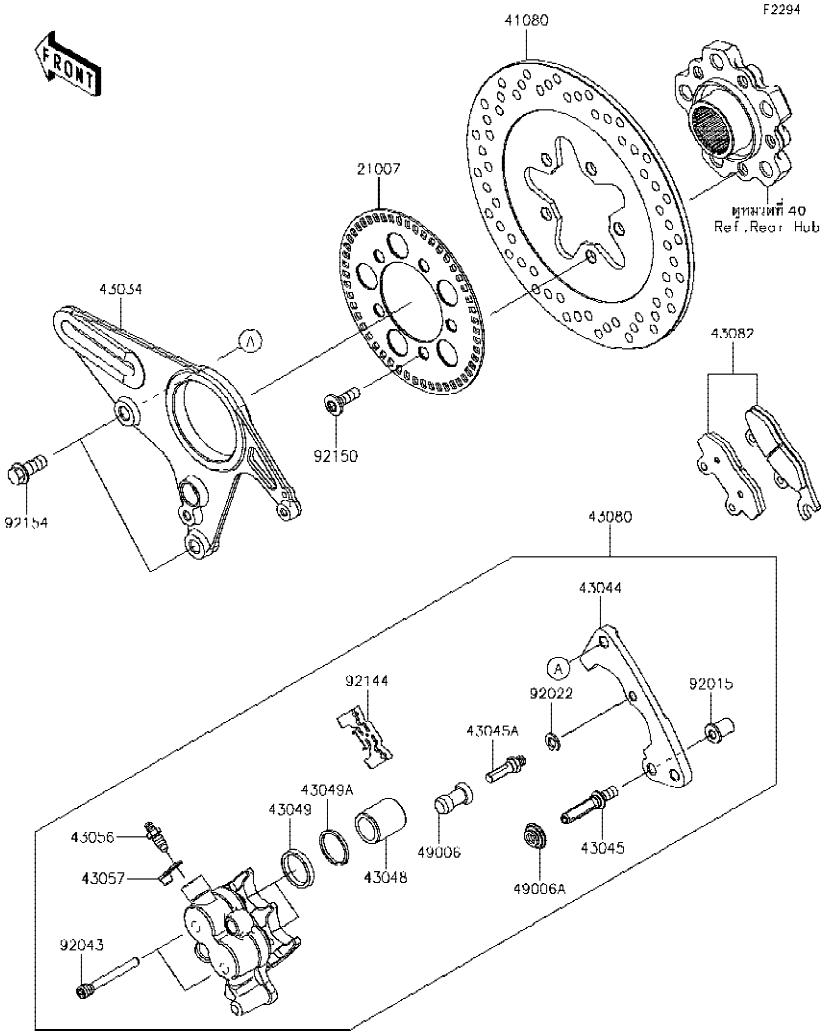

Ref No.	Part No. หมายเลขอะไหล่	Description-English ชื่ออะไหล่-อังกฤษ	Description-Thai ชื่ออะไหล่-ไทย	Quantity-ZX1002 '18 BJF
21007	21007-0662	ROTOR,SENSOR,RR	จานสัญญาณ ABS ล้อหลัง	1
41080	41080-0694	DISC,RR,250MM	จานดิสเบรคหลัง 250 มม.	1
43034	43034-0139	HOLDER-BRAKE	ขายึดก้ามดิสเบรคหลัง	1
43044	43044-0084	HOLDER-COMP-CALIPER	ขายึดก้ามเบรค	1
43045	43045-0011	SHAFT-CALIPER	แกนก้ามเบรค	1
43045A	43045-1010	SHAFT-CALIPER	แกนก้ามเบรค	1
43048	43048-1068	PISTON-CALIPER	ลูกสูบก้ามดีสเบรค	2
43049	43049-1060	PACKING,PISTON SEAL	ซีลลูกสูบเบรค	2
43049A	43049-1061	PACKING,PISTON SEAL	ซีลกันฝุ่น	2
43056	43056-1055	BREATHER	สกรูไล่อากาศ	1
43057	43057-1001	CAP-BREATHER	ยางปิดสกรูไล่อากาศ	1
43080	43080-0192-DJ	CALIPER-SUB-ASSY,RR,2P,BLACK	ก้ามดีสเบรคหลัง-สีดำ(ชุด)	1
43082	43082-0179	PAD-ASSY-BRAKE	ผ้าดีสเบรค	1
49006	49006-1088	BOOT,CALIPER	ยางกันฝุ่นสลักก้ามเบรค	1
49006A	49006-1242	BOOT,CALIPER	ยางกันฝุ่นสลักก้ามเบรค	1
92015	92015-1740	NUT	น็อตยึด	1
92022	92022-1373	WASHER,WAVE	แหวนรอง	1
92043	92043-1416	PIN,HANGER	สลัก	2
92144	92144-1847	SPRING,PAD	สปริงล็อคผ้าเบรค	1
92150	92150-1858	BOLT,8X25	โบลท์ 8X25 มม.	5
92154	92154-2835	BOLT,CALIPER,10X25	โบลท์ 10X25 มม.	2

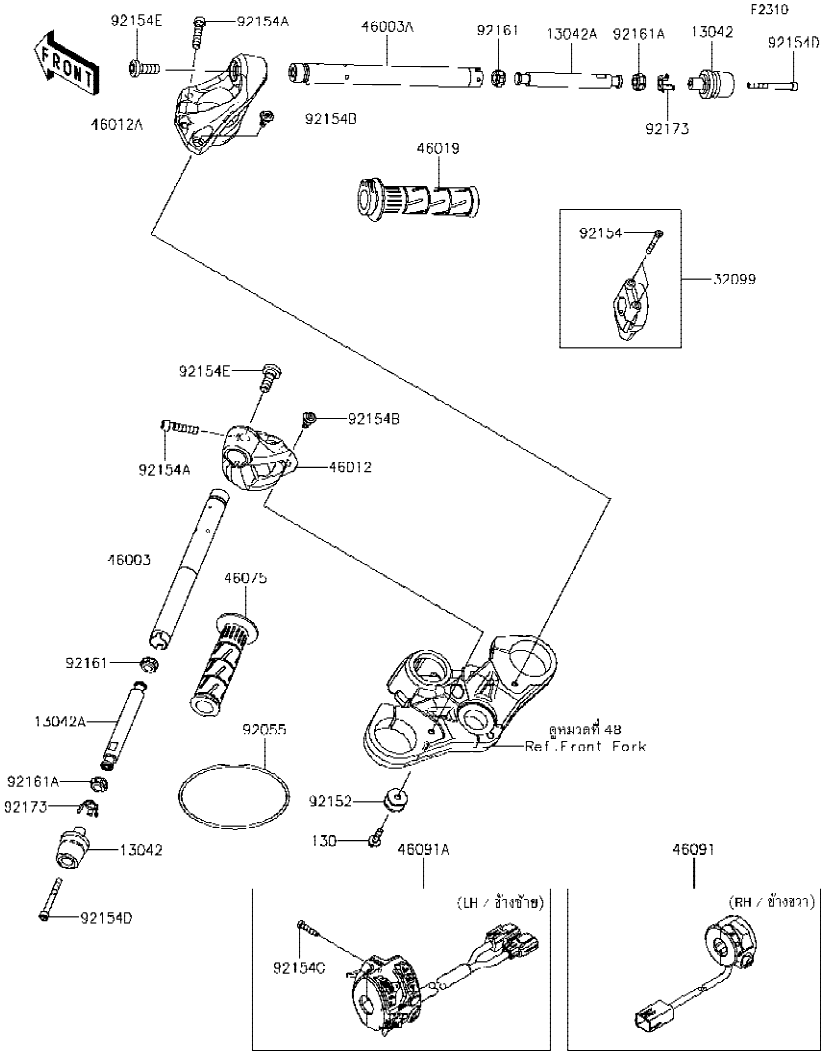

Ref No.	Part No. หมายเลขอะไหล่	Description-English ชื่ออะไหล่-อังกฤษ	Description-Thai ชื่ออะไหล่-ไทย	Quantity-ZX1002 '18 BJF
13042	13042-0766	WEIGHT,HANDLE,END	น้ำหนักถ่วงแฮนด์	2
13042A	13042-0768	WEIGHT,HANDLE,INSIDE	น้ำหนักถ่วงแฮนด์-อันใน	2
32099	32099-0767	CASE,THROTTLE	ปะกับเร่ง	1
46003	46003-0700	HANDLE,LH	แฮนด์-ข้างซ้าย	1
46003A	46003-0701	HANDLE,RH	แฮนด์-ข้างขวา	1
46012	46012-0386-46R	HOLDER-HANDLE,LH,M.F.S.BLACK	ขายึดแฮนด์-ข้างซ้าย	1
46012A	46012-0387-46R	HOLDER-HANDLE,RH,M.F.S.BLACK	ขายึดแฮนด์-ข้างขวา	1
46019	46019-0001	GRIP-ASSY,THROTTLE	ปลอกเร่ง(ชุด)	1
46075	46075-1144	GRIP,HANDLE,LH	ปลอกมือ-ข้างซ้าย	1
46091	46091-0375	HOUSING-ASSY-CONTROL,RH	สวิทช์แฮนด์-ข้างขวา(ชุด)	1
46091A	46091-0435	HOUSING-ASSY-CONTROL,LH	สวิทช์แฮนด์-ข้างซ้าย(ชุด)	1
92055	92055-0910	RING-O,124.4X3.1	โอริง 124.4X3.1 มม.	1
92152	92152-2497	COLLAR,6.2X24X14	ปลอกรอง 6.2X24X14 มม.	1
92154	92154-1530	BOLT,SOCKET,5X35	โบลท์ 5X35 มม.	2
92154A	92154-1969	BOLT,SOCKET,8X35	โบลท์ 8X35 มม.	2
92154B	92154-2325	BOLT,SOCKET,6X16.5	โบลท์ 6X16.5 มม.	2
92154C	92154-2596	BOLT,SOCKET,5X25	โบลท์ 5X25 มม.	2
92154D	92154-3817	BOLT,SOCKET,6X55	โบลท์ 6X55 มม.	2
92154E	92154-3855	BOLT,SOCKET,10X27	โบลท์ 10X27 มม.	2
92161	92161-2084	DAMPER,INSIDE	ยางรอง	2
92161A	92161-2085	DAMPER,OUTSIDE	ยางรอง	2
92173	92173-1386	CLAMP,WEIGHT	คลิปล็อค	2
130	130BA0622	BOLT-FLANGED,6X22	โบลท์ 6X22 มม.	1

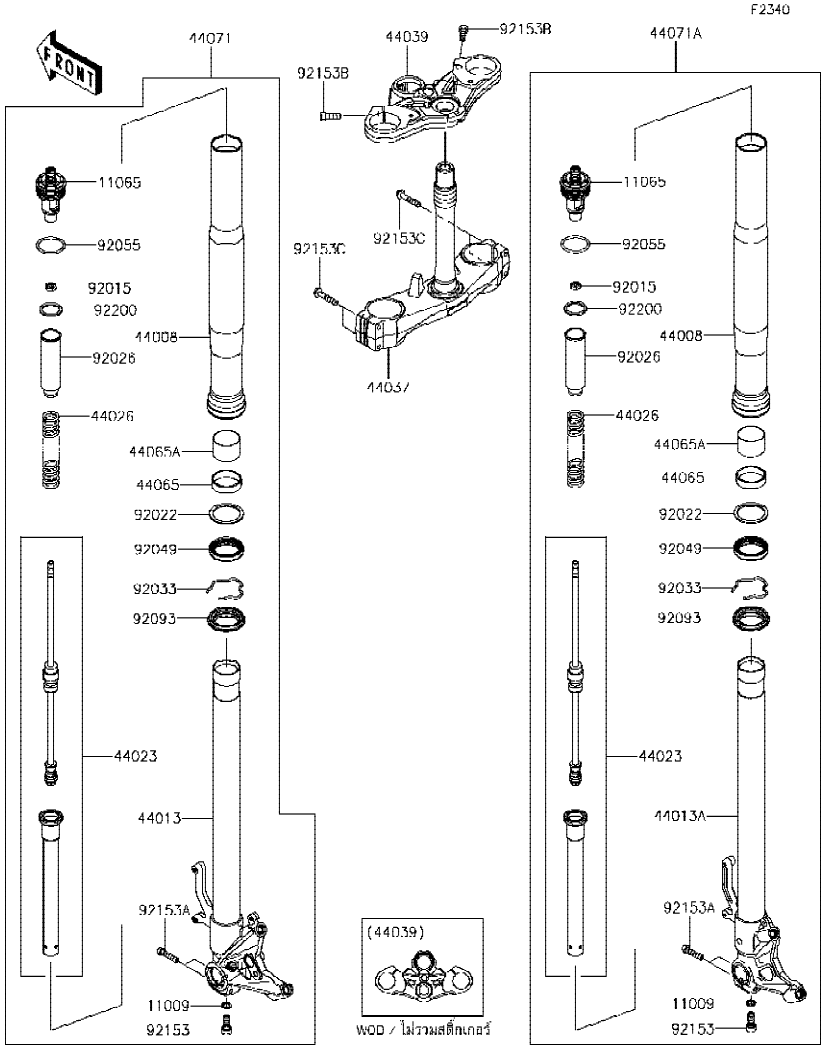

Ref No.	Part No. หมายเลขอะไหล่	Description-English ชื่ออะไหล่-อังกฤษ	Description-Thai ชื่ออะไหล่-ไทย	Quantity-ZX1002 '18 BJF
11009	11009-1325	GASKET,10.5X15X1.5	แหวนปะเก็น	2
11065	11065-1295-59K	CAP,K.GOLD	ฝาปิดแกนโช้ค-สีทอง	2
44008	44008-0087-828	PIPE-FORK OUTER,K.GOLD	กระบอกโช้คอัพหน้า-สีทอง	2
44013	44013-0321-50Y	PIPE-FORK INNER,LH,G.B.GREEN	แกนโช้คอัพหน้าข้างซ้าย-สีเขียว	1
44013A	44013-0322-50Y	PIPE-FORK INNER,RH,G.B.GREEN	แกนโช้คอัพหน้าข้างขวา-สีเขียว	1
44023	44023-0148	CYLINDER-SET-FORK	ไส้โช้คอัพหน้า(ชุด)	2
44026	44026-0229	SPRING-FRONT FORK	สปริงโช้คอัพหน้า	2
44037	44037-0179	HOLDER-FORK UNDER	แผงคอล่าง	1
44039	44039-0179-46R	HOLDER-FORK UPPER,M.F.S.BLACK	แผงคอบน-สีดำ	1
44065	44065-0056	BUSHING-FRONT FORK,SLIDE	บูช	2
44065A	44065-0064	BUSHING-FRONT FORK	บูช	2
44071	44071-1338-59K	DAMPER-ASSY,LH,K.GOLD	โช้คอัพหน้าข้างซ้าย-สีทอง(ชุด)	1
44071A	44071-1339-59K	DAMPER-ASSY,RH,K.GOLD	โช้คอัพหน้าข้างขวา-สีทอง(ชุด)	1
92015	92015-1905	NUT	น็อต	2
92022	92022-1299	WASHER	แหวนรอง	2
92026	92026-0736	SPACER	ปลอกรอง	2
92033	92033-1077	RING-SNAP	แหวนรอง	2
92049	92049-1522	SEAL-OIL,FORK OUTER TUBE	ซีลโช้คอัพหน้า	2
92055	92055-0145	RING-O	โอริงแม่ปั๊มเบรค	2
92093	92093-1480	SEAL,FORK OUTER TUBE	ยางกันฝุ่นซีลโช้ค	2
92153	92153-0548	BOLT,SOCKET,10X25	โบลท์ 10X25 มม.	2
92153A	92153-1472	BOLT,SOCKET,8X35	โบลท์ 8X35 มม.	4
92153B	92153-1625	BOLT,SOCKET,8X25	โบลท์ 8X25 มม.	2
92153C	92153-1884	BOLT,FLANGED,8X40	โบลท์ 8X40 มม.	4
92200	92200-0085	WASHER	แหวนรอง	2

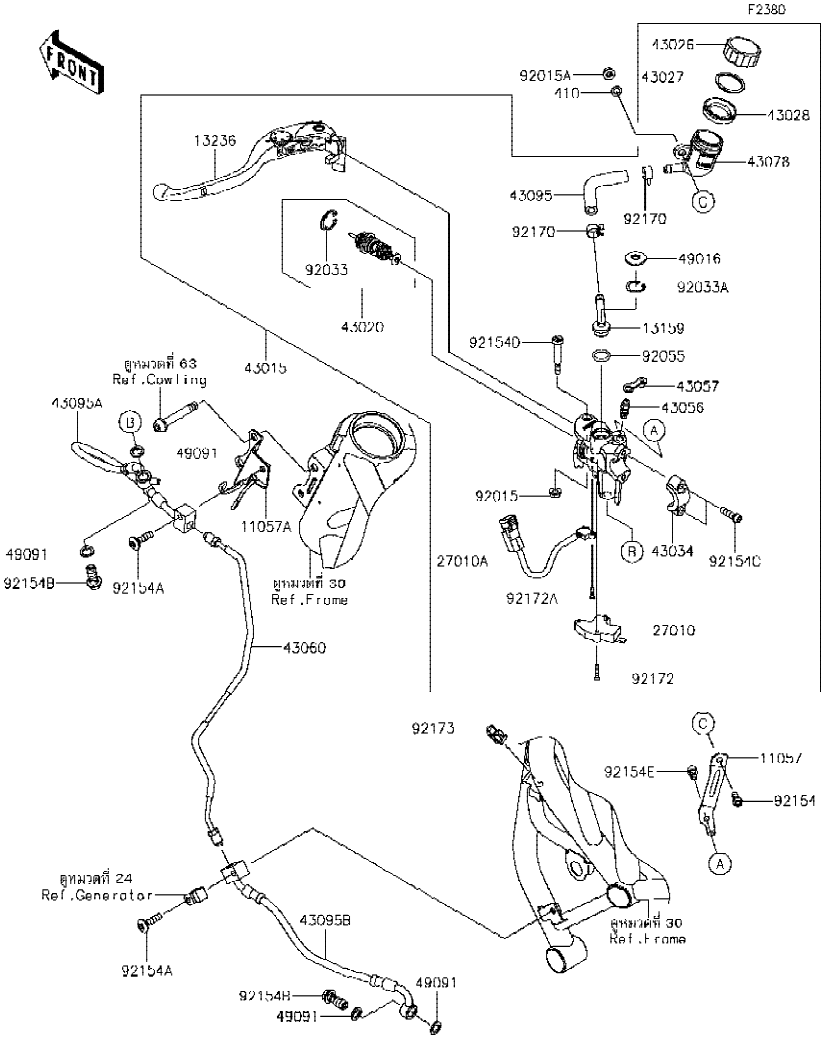

Ref No.	Part No. หมายเลขอะไหล่	Description-English ชื่ออะไหล่-อังกฤษ	Description-Thai ชื่ออะไหล่-ไทย	Quantity-ZX1002 '18 BJF
11057	11057-1278	BRACKET,RESERVOIR	ขายึดกระปุกน้ำมันคลัช	1
11057A	11057-1279	BRACKET	ขายึด	1
13159	13159-1061	CONNECTOR	ข้อต่อท่อ	1
13236	13236-0803	LEVER-COMP,CLUTCH	ก้านบีบคลัช	1
27010	27010-0854	SWITCH,CLUTCH	สวิทช์คลัช	1
27010A	27010-0871	SWITCH	สวิทช์	1
43015	43015-0672	CYLINDER-ASSY-MASTER,CLUTCH	แม่ปั๊มคลัช(ชุด)	1
43020	43020-0028	PISTON-COMP-BRAKE	ชุดช่อมลูกสูบปั๊ม	1
43026	43026-1070	CAP-BRAKE	ฝาปิดกระปุกน้ำมันคลัช	1
43027	43027-1054	PLATE-DIAPHRAGM	แผ่นรองไดอะแฟรม	1
43028	43028-1073	DIAPHRAGM	ไดอะแฟรม	1
43034	43034-0056	HOLDER-BRAKE,MASTER CYLINDER	ปะกับแม่ปั๊มคลัช	1
43056	43056-1056	BREATHER-BRAKE	สกรูไล่อากาศ	1
43057	43057-1001	CAP-BREATHER	ยางปิดสกรูไล่อากาศ	1
43060	43060-0332	PIPE-BRAKE,CLUTCH	ท่อน้ำมันคลัช	1
43078	43078-0580	RESERVOIR	กระปุกน้ำมันคลัช	1
43095	43095-0040	HOSE-BRAKE,FR MASTER CYLINDER	ท่อน้ำมัน	1
43095A	43095-1497	HOSE-BRAKE,CLUTCH MC-JOINT	ท่อน้ำมัน	1
43095B	43095-1498	HOSE-BRAKE,JOINT-ENG	ท่อน้ำมัน	1
49016	49016-1147	COVER-SEAL	ฝาปิดแม่ปั๊ม	1
49091	49091-0001	WASHER-SEAL,10.1X14.5X1.5	แหวนรอง 10.1X14.5X1.5 มม.	4
92015	92015-1233	NUT,FLANGED,6MM,BLACK	น็อต 6 มม.	1
92015A	92015-1367	NUT,FLANGED,6MM	น็อต 6 มม.	1
92033	92033-0034	RING-SNAP	แหวนล็อค	1
92033A	92033-1186	RING-SNAP,20.5MM	แหวนล็อค 20.5 มม.	1
92055	92055-0741	RING-O,14.8X2.4	โอริง 14.8X2.4 มม.	1
92154	92154-1454	BOLT,SOCKET,6X16	โบลท์ 6X16 มม.	1
92154A	92154-1532	BOLT,SOCKET,6X25	โบลท์ 6X25 มม.	2
92154B	92154-1712	BOLT,BANJO,10X23	โบลท์ 10X23 มม.	2
92154C	92154-1724	BOLT,SOCKET,6X22	โบลท์ 6X22 มม.	2

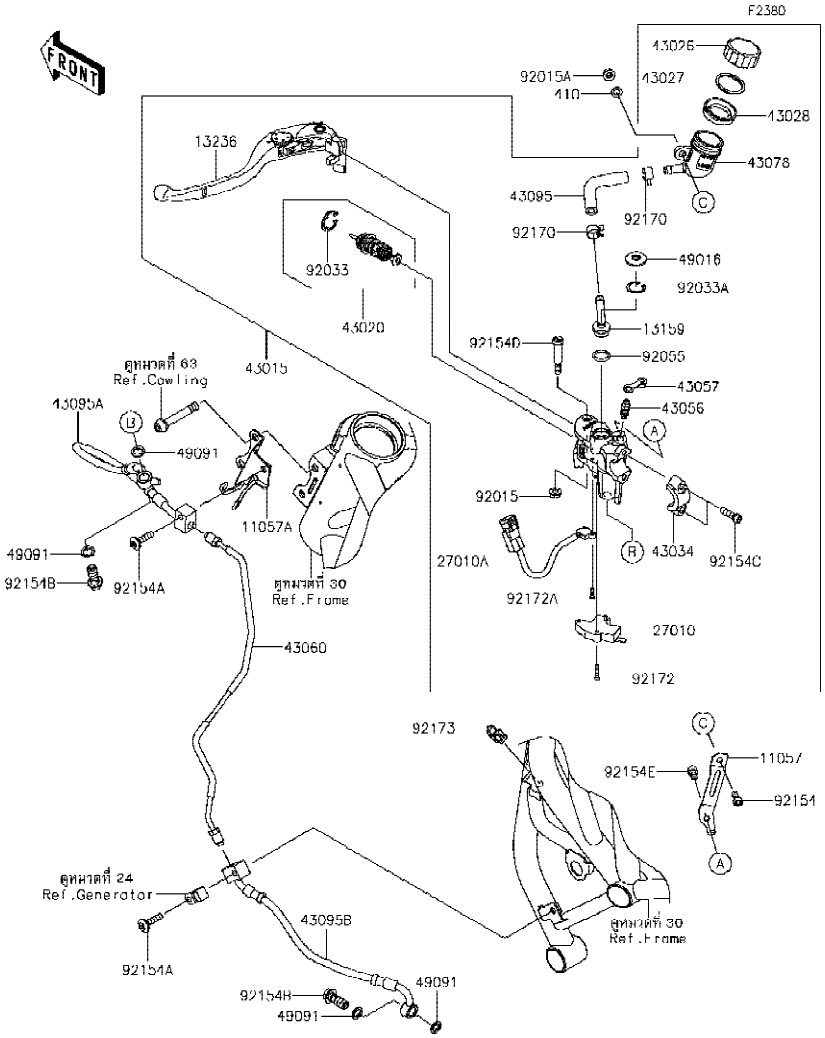

Ref No.	Part No. หมายเลขอะไหล่	Description-English ชื่ออะไหล่-อังกฤษ	Description-Thai ชื่ออะไหล่-ไทย	Quantity-ZX1002 '18 BJF
92154D	92154-1912	BOLT,LEVER	โบลท์	1
92154E	92154-2914	BOLT,SOCKET,6X8	โบลท์ 6X8 มม.	1
92170	92170-1091	CLAMP,HOSE	คลิปรัดท่อน้ำมันเบรค	2
92172	92172-1242	SCREW	สกรู	2
92172A	92172-1243	SCREW	สกรู	1
92173	92173-0951	CLAMP	คลิปล็อค	1
410	410AA0600	WASHER-PLAIN-SMALL	แหวนรอง	1

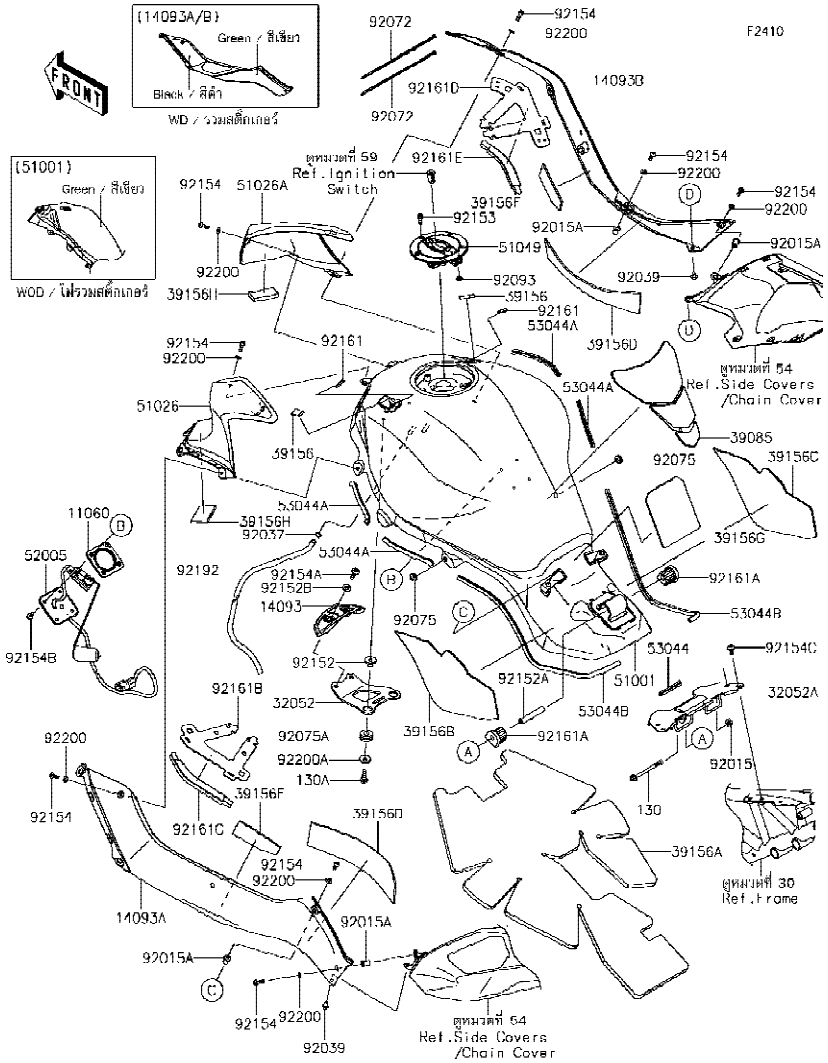

Ref No.	Part No. หมายเลขอะไหล่	Description-English ชื่ออะไหล่-อังกฤษ	Description-Thai ชื่ออะไหล่-ไทย	Quantity-ZX1002 '18 BJF
11060	11060-1952	GASKET,FUEL GAUGE	ปะเก็นลูกลอยถังน้ำมัน	1
14093	14093-0676	COVER,TANK,FR	ฝาครอบถังน้ำมัน-ตัวหน้า	1
14093A	14093-5205-62F	COVER,KNEE,LH,M.D.BLACK+GRN	ฝาครอบเฟรมข้างซ้าย-สีดำ+เขียว	1
14093B	14093-5206-62F	COVER,KNEE,RH,M.D.BLACK+GRN	ฝาครอบเฟรมข้างขวา-สีดำ+เขียว	1
32052	32052-0811	BRACKET-TANK	ขายึดถังน้ำมัน-ตัวหน้า	1
32052A	32052-0812	BRACKET-TANK	ขายึดถังน้ำมัน-ตัวหลัง	1
39085	39085-0011	PAD-TANK	แผ่นกันรอยถังน้ำมัน	1
39156	39156-0705	PAD,20X30X4	แผ่นรอง	2
39156A	39156-2229	PAD,FUEL TANK,LWR	แผ่นรองถังน้ำมัน-ตัวล่าง	1
39156B	39156-2253	PAD,FUEL TANK,LH	แผ่นรองถังน้ำมัน-ข้างซ้าย	1
39156C	39156-2254	PAD,FUEL TANK,RH	แผ่นรองถังน้ำมัน-ข้างขวา	1
39156D	39156-2257	PAD,50X250X3	แผ่นรอง	2
39156E	39156-2290	PAD,43X95X8,LH	แผ่นรอง	1
39156F	39156-2291	PAD,43X95X8,RH	แผ่นรอง	1
39156G	39156-2307	PAD,113X100X2	แผ่นรอง	1
39156H	39156-2317	PAD,30X50X8	แผ่นรอง	2
51001	51001-0858-60R	TANK-COMP-FUEL,E.B.GREEN	ถังน้ำมัน-สีเขียว	1
51026	51026-0016-17K	COVER TANK,LH,M.D.BLACK	ฝาครอบถังน้ำมันข้างซ้าย-สีดำ	1
51026A	51026-0017-17K	COVER TANK,RH,M.D.BLACK	ฝาครอบถังน้ำมันข้างขวา-สีดำ	1
51049	51049-0721	CAP-TANK	ฝาถังน้ำมัน	1
52005	52005-0763	GAUGE,FUEL	ชุดลูกลอยวัดน้ำมัน	1
53044	53044-0565	TRIM	ขอบรอง	1
53044A	53044-0627	TRIM,105MM	ขอบรอง 105 มม.	4
53044B	53044-0628	TRIM,450MM	ขอบรอง 450 มม.	2
92015	92015-1367	NUT,FLANGED,6MM	น็อต 6 มม.	1
92015A	92015-1757	NUT,WELL,5MM	น็อต 5 มม.	4
92037	92037-010	CLAMP,TUBE	คลิปรัดท่อยาง	1
92039	92039-0068	RIVET	หมุดย้ำ	2
92072	92072-0782	BAND,202X3.6	สายรัด 202X3.6 มม.	2
92075	92075-1011	DAMPER,6X16X7	ลูกยาง	2

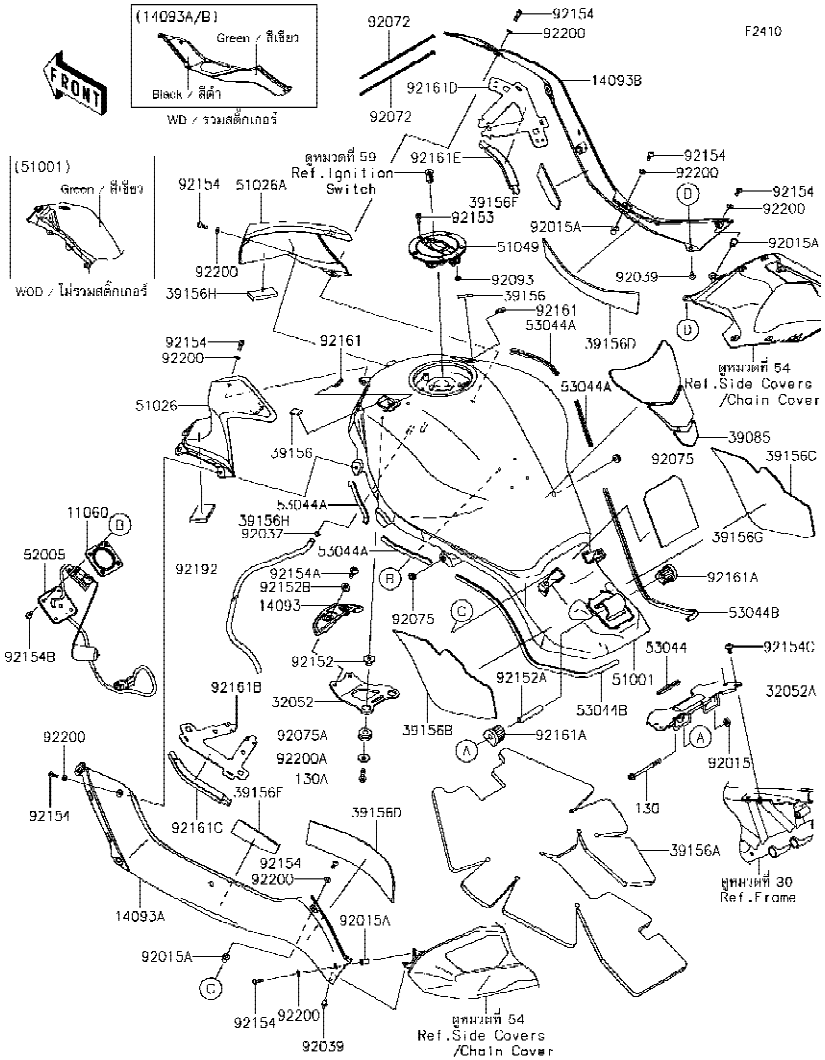

Ref No.	Part No. หมายเลขอะไหล่	Description-English ชื่ออะไหล่-อังกฤษ	Description-Thai ชื่ออะไหล่-ไทย	Quantity-ZX1002 '18 BJF
92075A	92075-1690	DAMPER,10X24X12	ลูกยาง	2
92093	92093-1030	SEAL,FUEL TANK CAP	ซีลรองสกรูฝาถังน้ำมัน	1
92152	92152-0091	COLLAR,6.3X10X14.5	ปลอกรองโบลท์ 6.3X10X14.5 มม.	2
92152A	92152-1182	COLLAR,6.8X10X60	ปลอกรองโบลท์ 6.8X10X60 มม.	1
92152B	92152-2495	COLLAR,6.5X16X4.6	ปลอกรองโบลท์ 6.5X16X4.6 มม.	2
92153	92153-1616	BOLT,SOCKET,5X16	โบลท์ 5X16 มม.	3
92154	92154-0209	BOLT,SOCKET,5X16	โบลท์ 5X16 มม.	8
92154A	92154-1810	BOLT,SOCKET,6X22	โบลท์ 6X22 มม.	2
92154B	92154-1856	BOLT,FLANGED,5X12	โบลท์ 5X12 มม.	4
92154C	92154-2706	BOLT,SOCKET,6X12	โบลท์ 6X12 มม.	4
92161	92161-0365	DAMPER	ยางรอง	2
92161A	92161-1737	DAMPER,FUEL TANK	ลูกยางรองถังน้ำมัน	2
92161B	92161-2143	DAMPER,LH,T1.5	ยางรอง	1
92161C	92161-2144	DAMPER,LH,T8	ยางรอง	1
92161D	92161-2145	DAMPER,RH,T1.5	ยางรอง	1
92161E	92161-2146	DAMPER,RH,T8	ยางรอง	1
92192	92192-1669	TUBE,DRAIN,6X9X808	ท่อยาง	1
92200	92200-0006	WASHER,NYLONE,5.3X11.5X0.5	แหวนรอง 5.3X11.5X0.5 มม.	8
92200A	92200-1087	WASHER,6.5X22X1.6	แหวนรอง 6.5X22X1.6 มม.	2
130	130BA0675	BOLT-FLANGED,6X75	โบลท์ 6X75 มม.	1
130A	130CA0622	BOLT-FLANGED,6X22	โบลท์ 6X22 มม.	2

F2510

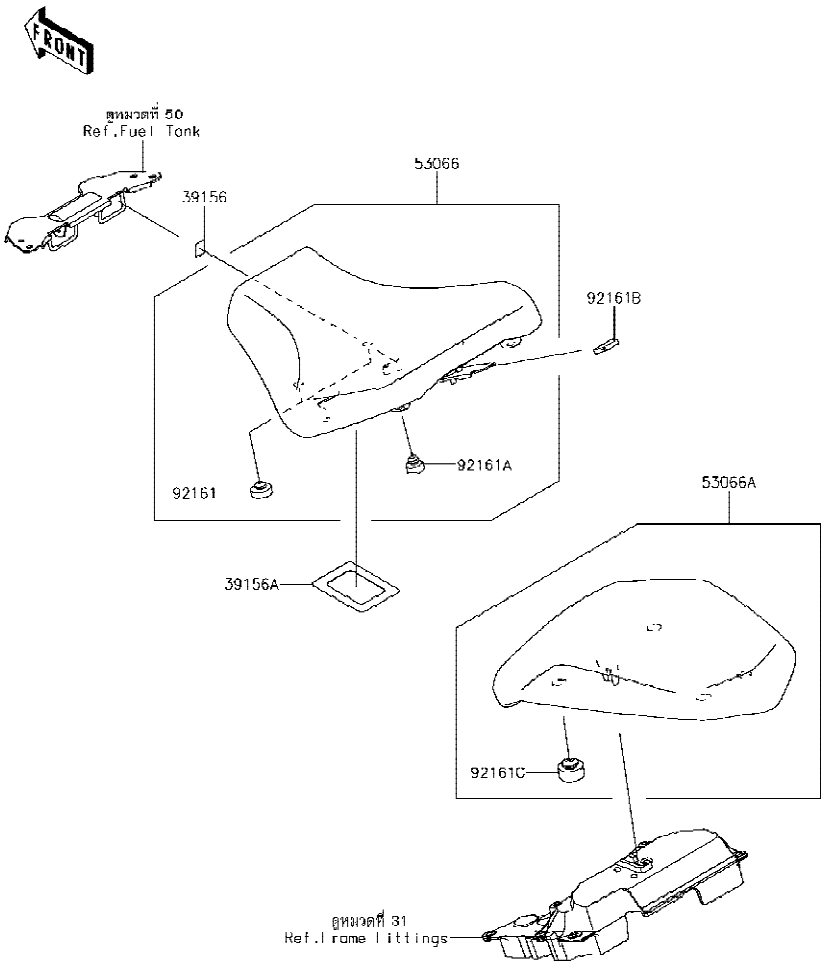

Ref No.	Part No. หมายเลขอะไหล่	Description-English ชื่ออะไหล่-อังกฤษ	Description-Thai ชื่ออะไหล่-ไทย	Quantity-ZX1002 '18 BJF
39156	39156-1784	PAD,15X20X0.2	แผ่นรอง	2
39156A	39156-2342	PAD,66X86X0.2	แผ่นรอง	1
53066	53066-0592-49L	SEAT-ASSY,FR,HIGH,BLACK+GRY	เบาะนั่งท่อนหน้า-สีดำ+เทา	1
53066A	53066-0593-49L	SEAT-ASSY,RR,SE,BLACK+GRY	เบาะนั่งท่อนหลัง-สีดำ+เทา	1
92161	92161-0095	DAMPER,SEAT,10X25X8	ยางรองเบาะ	2
92161A	92161-0223	DAMPER,8X20X8	ยางรองเบาะ	4
92161B	92161-0629	DAMPER	ยางรอง	1
92161C	92161-0930	DAMPER,RR SEAT	ยางรองเบาะ	4

F2530

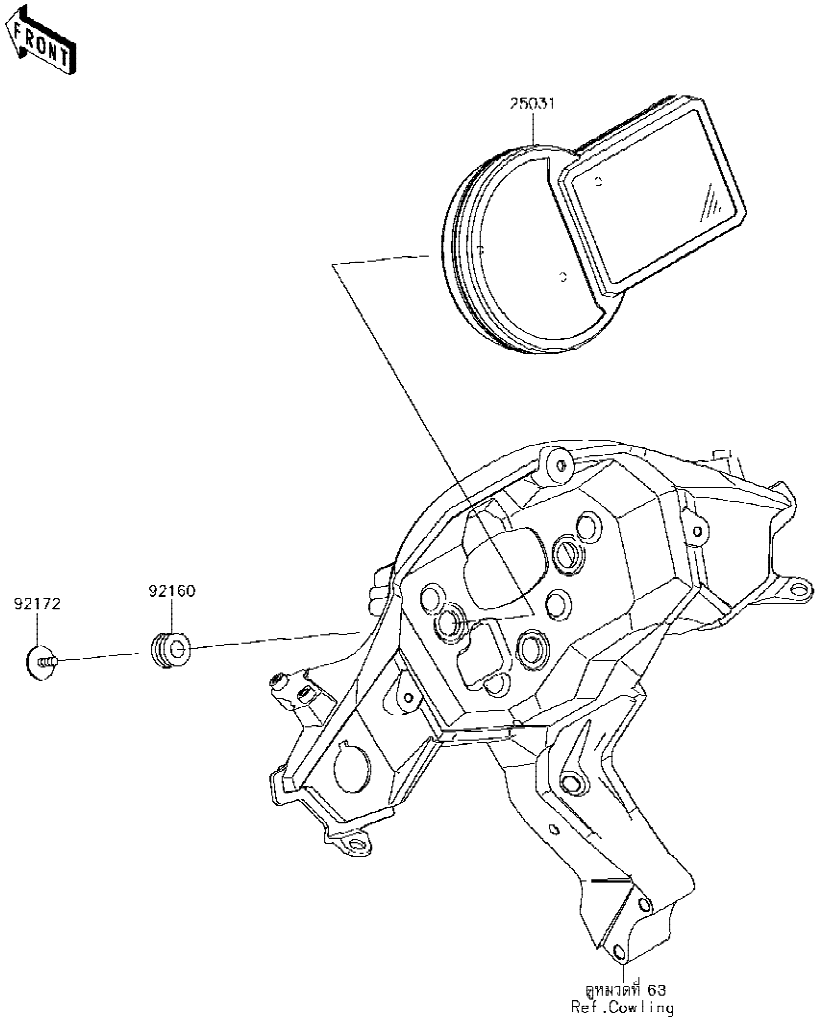

Ref No.	Part No. หมายเลขอะไหล่	Description-English ชื่ออะไหล่-อังกฤษ	Description-Thai ชื่ออะไหล่-ไทย	Quantity-ZX1002 '18 BJF
25031	25031-0758	METER-ASSY,TFT DISPLAY	มิเตอร์(ชุด)	1
92160	92160-1167	DAMPER,10X20X12	ลูกยาง	3
92172	92172-0441	SCREW,TAPPING,WP,5X14	สกรู 5X14 มม.	3

F2540

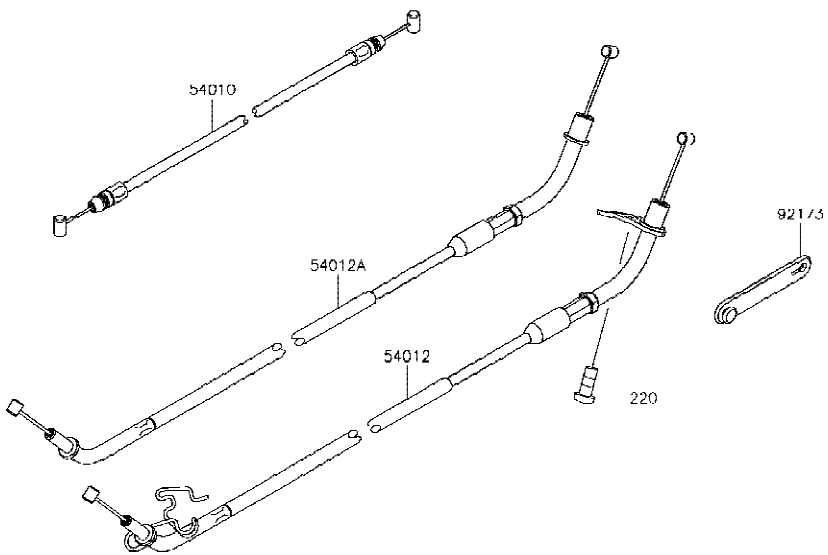

Ref No.	Part No. หมายเลขอะไหล่	Description-English ชื่ออะไหล่-อังกฤษ	Description-Thai ชื่ออะไหล่-ไทย	Quantity-ZX1002 '18 BJF			
54010	54010-0626	CABLE,SEAT LOCK	สายล็อคเบาะ	1			
54012	54012-0663	CABLE-THROTTLE,RETURN	สายเร่ง-ปิด	1			
54012A	54012-0664	CABLE-THROTTLE,PULL	สายเร่ง-เปิด	1			
92173	92173-1526	CLAMP	เข็มขัด	1			
220	220AB0614	SCREW-PAN-CROS,6X14	สกรู 6X14 มม.	1			

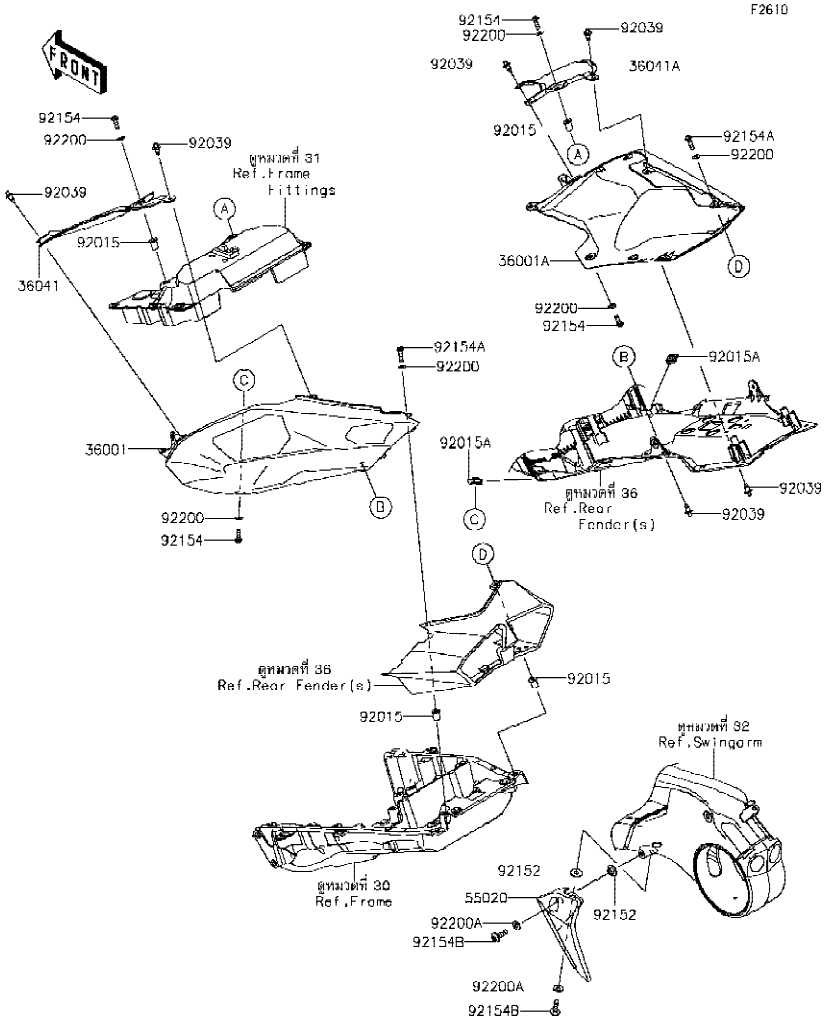

Ref No.	Part No. หมายเลขอะไหล่	Description-English ชื่ออะไหล่-อังกฤษ	Description-Thai ชื่ออะไหล่-ไทย	Quantity-ZX1002 '18 BJF
36001	36001-0656-60R	COVER-SIDE,LH,E.B.GREEN	ฝาครอบข้างซ้าย-สีเขียว	1
36001A	36001-0657-60R	COVER-SIDE,RH,E.B.GREEN	ฝาครอบข้างขวา-สีเขียว	1
36041	36041-0040-60R	COVER-TAIL,LH,E.B.GREEN	ฝาครอบท้ายข้างซ้าย-สีเขียว	1
36041A	36041-0041-60R	COVER-TAIL,RH,E.B.GREEN	ฝาครอบท้ายข้างขวา-สีเขียว	1
55020	55020-1851	GUARD,SPROCKET	แผงกันสเตอร์หลัง	1
92015	92015-1757	NUT,WELL,5MM	น็อต 5 มม.	4
92015A	92015-1996	NUT,5MM	น็อต 5 มม.	2
92039	92039-0068	RIVET	หมุดย้ำ	6
92152	92152-1979	COLLAR,6.2X18X5.65	ปลอก 6.2X18X5.65 มม.	2
92154	92154-0209	BOLT,SOCKET,5X16	โบลท์ 5X16 มม.	4
92154A	92154-0210	BOLT,SOCKET,5X20	โบลท์ 5X20 มม.	2
92154B	92154-1810	BOLT,SOCKET,6X22	โบลท์ 6X22 มม.	2
92200	92200-0006	WASHER,NYLONE,5.3X11.5X0.5	แหวนรอง 5.3X11.5X0.5 มม.	6
92200A	92200-1762	WASHER,6.2X15X1.2	แหวนรอง 6.2X15X1.2 มม.	2

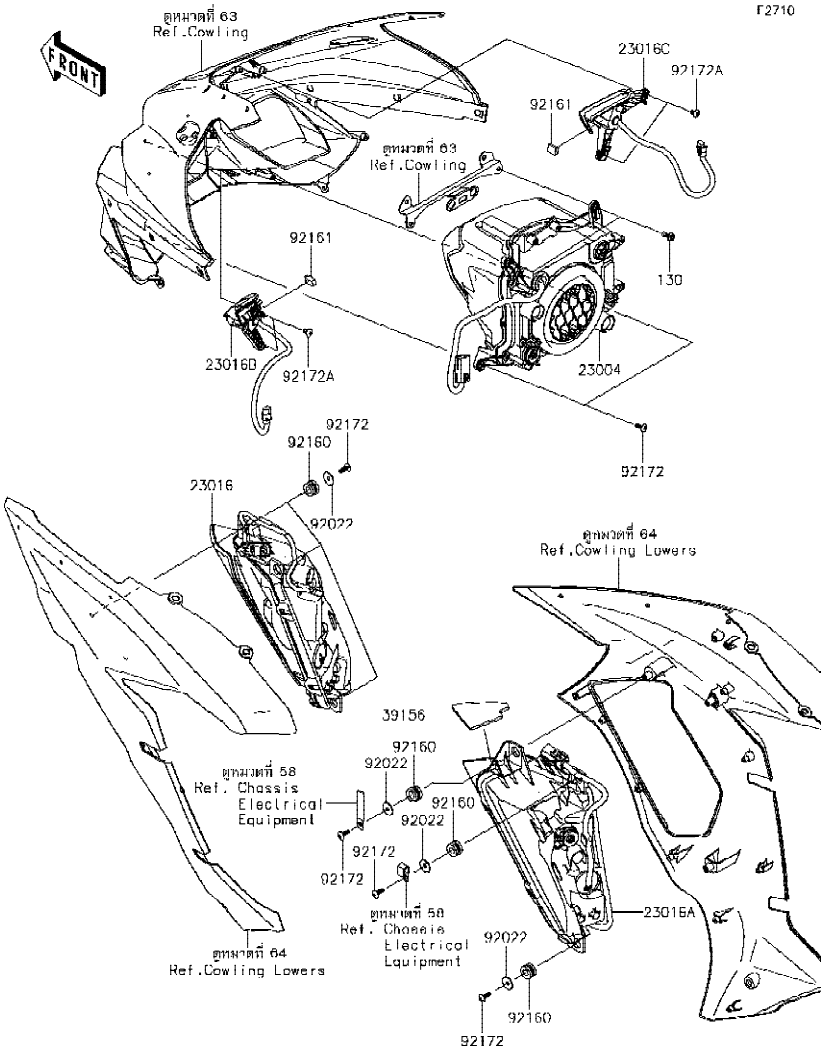

Ref No.	Part No. หมายเลขอะไหล่	Description-English ชื่ออะไหล่-อังกฤษ	Description-Thai ชื่ออะไหล่-ไทย	Quantity-ZX1002 '18 BJF
23004	23004-0380	LAMP-HEAD,LED	ไฟหน้า,LED	1
23016	23016-0611	LAMP-ASSY,CORNERING,LH	ไฟหรี่ด้านข้าง-ข้างซ้าย	1
23016A	23016-0612	LAMP-ASSY,CORNERING,RH	ไฟหรี่ด้านข้าง-ข้างขวา	1
23016B	23016-0613	LAMP-ASSY,POSITION,LH	ไฟหรี่-ข้างซ้าย	1
23016C	23016-0614	LAMP-ASSY,POSITION,RH	ไฟหรี่-ข้างขวา	1
39156	39156-2340	PAD,70X70X4	แผ่นรอง	1
92022	92022-1405	WASHER,5.5X20X1.2	แหวนรอง 5.5X20X1.2 มม.	6
92160	92160-1167	DAMPER,10X20X12	ลูกยาง	6
92161	92161-2120	DAMPER,10X15X6	ลูกยาง	2
92172	92172-0238	SCREW,TAPPING,5X16	สกรูเกลียว 5X16 มม.	8
92172A	92172-0335	SCREW,TAPPING,5X10	สกรู 5X10 มม.	4
130	130BA0514	BOLT-FLANGED,5X14	โบลท์ 5X14 มม.	2

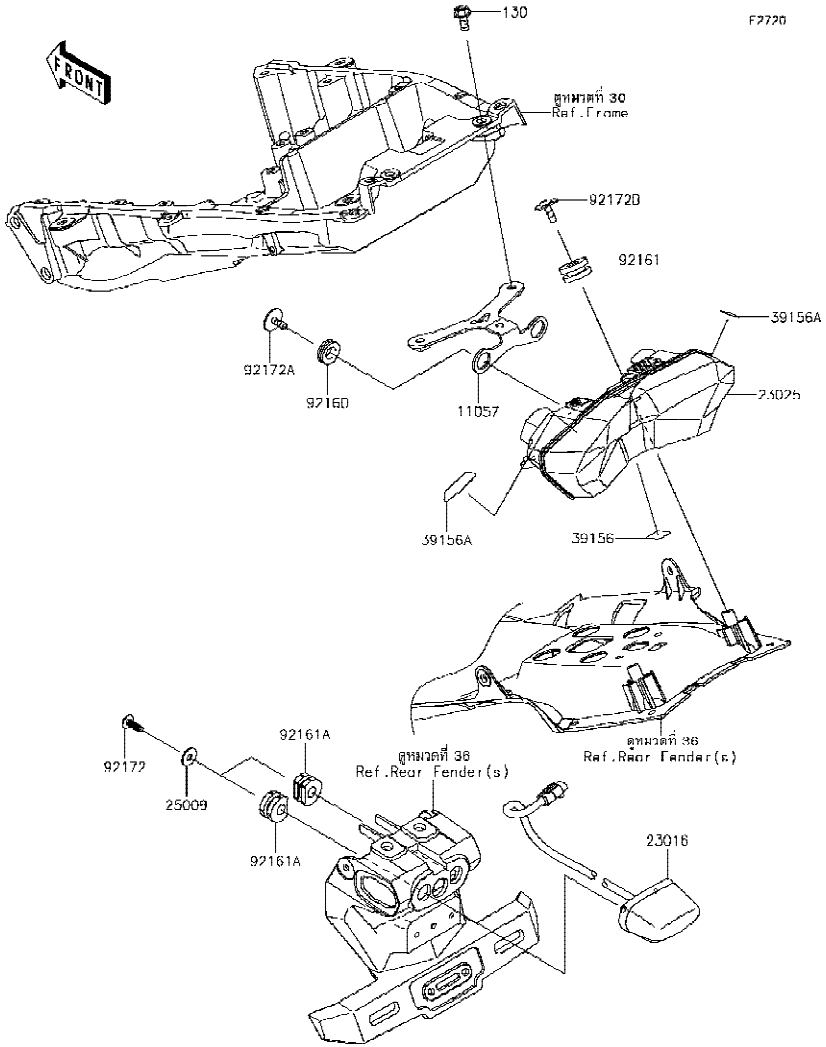

Ref No.	Part No. หมายเลขอะไหล่	Description-English ชื่ออะไหล่-อังกฤษ	Description-Thai ชื่ออะไหล่-ไทย	Quantity-ZX1002 '18 BJF
11057	11057-1299	BRACKET	ขายึดไฟท้าย	1
23016	23016-0618	LAMP-ASSY,LICENSE,LED	ไฟส่องป้าย(ชุด)	1
23025	23025-0374	LAMP-TAIL,LED	ไฟท้าย,LED	1
25009	25009-004	WASHER,5.2X16X1.2	แหวนรอง 5.2X16X1.2 มม.	2
39156	39156-2231	PAD,17X15X0.2	แผ่นรอง	1
39156A	39156-2232	PAD,10.6X36.8X0.2	แผ่นรอง	2
92160	92160-1278	DAMPER	ลูกยาง	2
92161	92161-0163	DAMPER	ยางรอง	2
92161A	92161-0776	DAMPER	ยางรอง	2
92172	92172-0238	SCREW,TAPPING,5X16	สกรูเกลียว 5X16 มม.	2
92172A	92172-0441	SCREW,TAPPING,WP,5X14	สกรู 5X14 มม.	2
92172B	92172-0481	SCREW,TAPTITE,5X16	สกรู 5X25 มม.	2
130	130BC0614	BOLT-FLANGED,6X14	โบลท์ 6X14 มม.	2

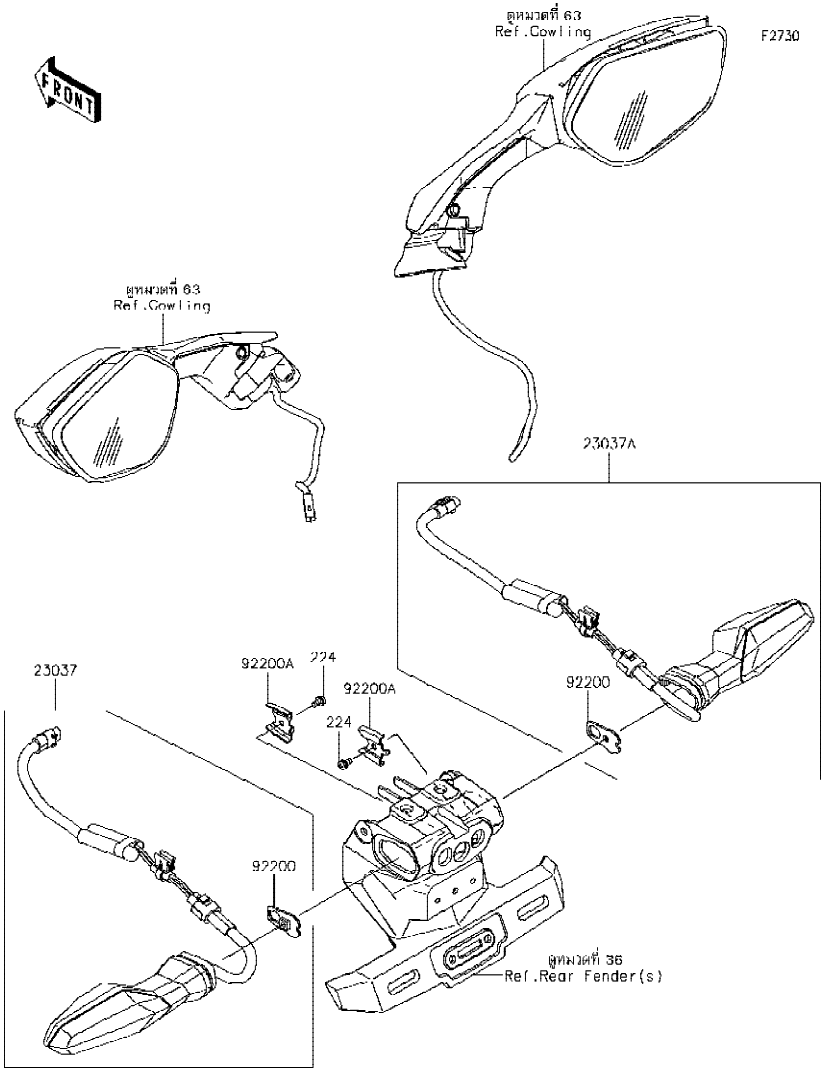

Ref No.	Part No. หมายเลขอะไหล่	Description-English ชื่ออะไหล่-อังกฤษ	Description-Thai ชื่ออะไหล่-ไทย	Quantity-ZX1002 '18 BJF
23037	23037-0392	LAMP-ASSY-SIGNAL,LED,RR,LH	ไฟเลี้ยวหลัง-ข้างซ้าย(ชุด	1
23037A	23037-0393	LAMP-ASSY-SIGNAL,LED,RR,RH	ไฟเลี้ยวหลัง-ข้างขวา(ชุด	1
92200	92200-0854	WASHER,NUT 4MM	แหวนรอง 4 มม.	2
92200A	92200-0855	WASHER	แหวนรอง	2
224	224AB0408	SCREW-PAN-WP-CROS,4X8	สกรู 4X8 มม.	2

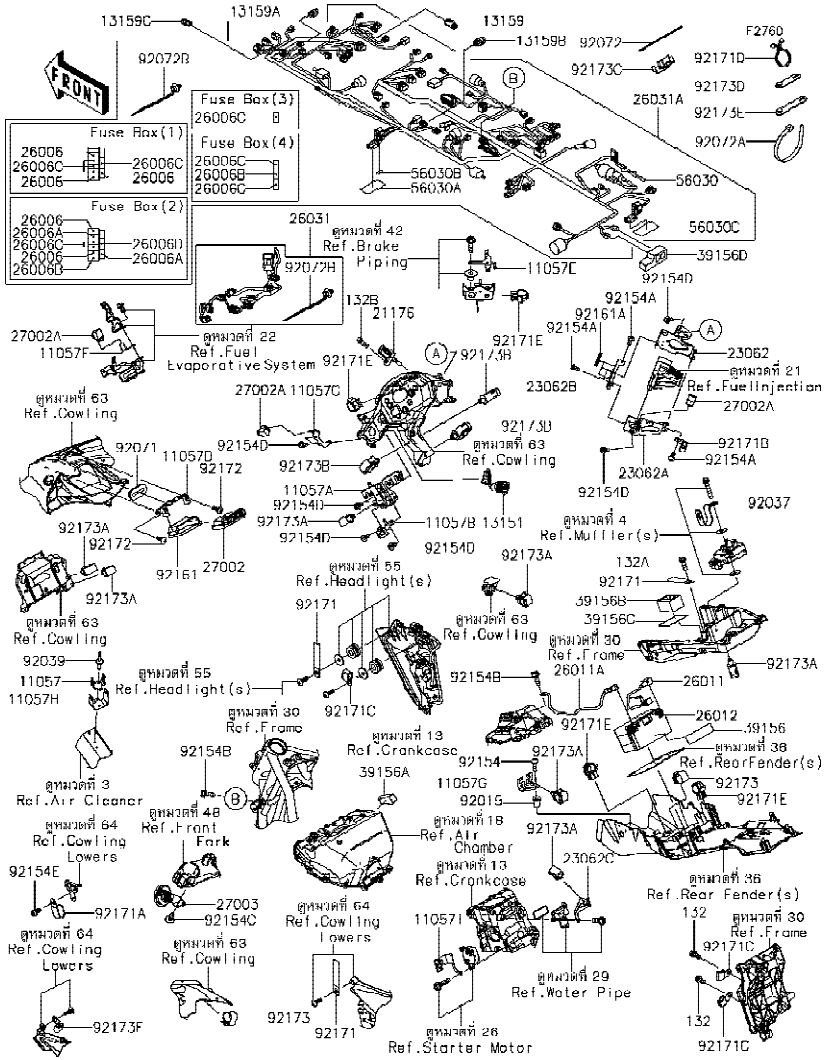

Ref No.	Part No. หมายเลขอะไหล่	Description-English ชื่ออะไหล่-อังกฤษ	Description-Thai ชื่ออะไหล่-ไทย	Quantity-ZX1002 '18 BJF
11057	11057-1280	BRACKET,GRIP HEATER	ขายึด,GRIP HEATER	1
11057A	11057-1281	BRACKET,GYRO SENSOR	ขายึด,GYRO SENSOR	1
11057B	11057-1282	BRACKET,CONNECTOR	ขายึด,CONNECTOR	1
11057C	11057-1283	BRACKET,FUSE BOX	ขายึด,FUSE BOX	1
11057D	11057-1284	BRACKET,RELAY BOX	ขายึด,RELAY BOX	1
11057E	11057-1476	BRACKET,SUB HARNESS CONNECT	ขายึด,SUB HARNESS CONNECTOR	1
11057F	11057-1477	BRACKET,RELAY	ขายึด,RELAY	1
11057G	11057-1481	BRACKET,RR FENDER	ขายึด,RR FENDER	1
11057H	11057-1482	BRACKET,IMMOBI AMP	ขายึด,IMMOBI AMP	1
11057I	11057-1655	BRACKET,STARTER	ขายึด,STARTER	1
13151	13151-0579	SWITCH-COMP,DC OUTLET	สวิทช์,DC OUTLET	1
13159	13159-0026	CONNECTOR,BLUE,2PIN	ขั้วต่อสายไฟ	1
13159A	13159-0027	CONNECTOR,BLACK,2PIN	ขั้วต่อสายไฟ	1
13159B	13159-0028	CONNECTOR,BLACK,10PIN	ขั้วต่อสายไฟ	1
13159C	13159-0029	CONNECTOR,BLACK	ขั้วต่อสายไฟ	1
21176	21176-0048	SENSOR,AIR TEMPERATURE	ตัววัดอุณหภูมิอากาศ	1
23062	23062-0973	BRACKET-COMP,ECU,OUTER	ขายึด,ECU,OUTER	1
23062A	23062-0974	BRACKET-COMP,ECU,INNER	ขายึด,ECU,INNER	1
23062B	23062-0994	BRACKET-COMP,ECU,COVER	ขายึด,ECU,COVER	1
23062C	23062-1154	BRACKET-COMP,WATER PIPE	ขายึด,WATER PIPE	1
26006	26006-0001	FUSE,MINI BLADE,15A,BLUE	ฟิวส์ 15 แอมป์	5
26006A	26006-0020	FUSE,MINI BLADE,25A,NATURAL	ฟิวส์ 25 แอมป์	2
26006B	26006-0055	FUSE,MINI BLADE,7.5A,BROWN	ฟิวส์ 7.5 แอมป์	2
26006C	26006-1078	FUSE,MINI BLADE,10A,RED	ฟิวส์ 10 แอมป์	9
26006D	26006-1080	FUSE,MINI BLADE,30A,GREEN	ฟิวส์ 30 แอมป์	1
26011	26011-0983	WIRE-LEAD,BATTERY(+)	สายไฟแบตเตอรี่-ขั้วบวก	1
26011A	26011-1856	WIRE-LEAD,BATTERY(-)	สายไฟแบตเตอรี่-ขั้วลบ	1
26012	26012-0564	BATTERY,YTZ10S,12V 8.6AH	แบตเตอรี่ YTZ10S,12V 8.6AH	1
26031	26031-2370	HARNESS,SUB	สายไฟ(ชุด)	1
26031A	26031-2497	HARNESS,MAIN	สายไฟเมน(ชุด)	1

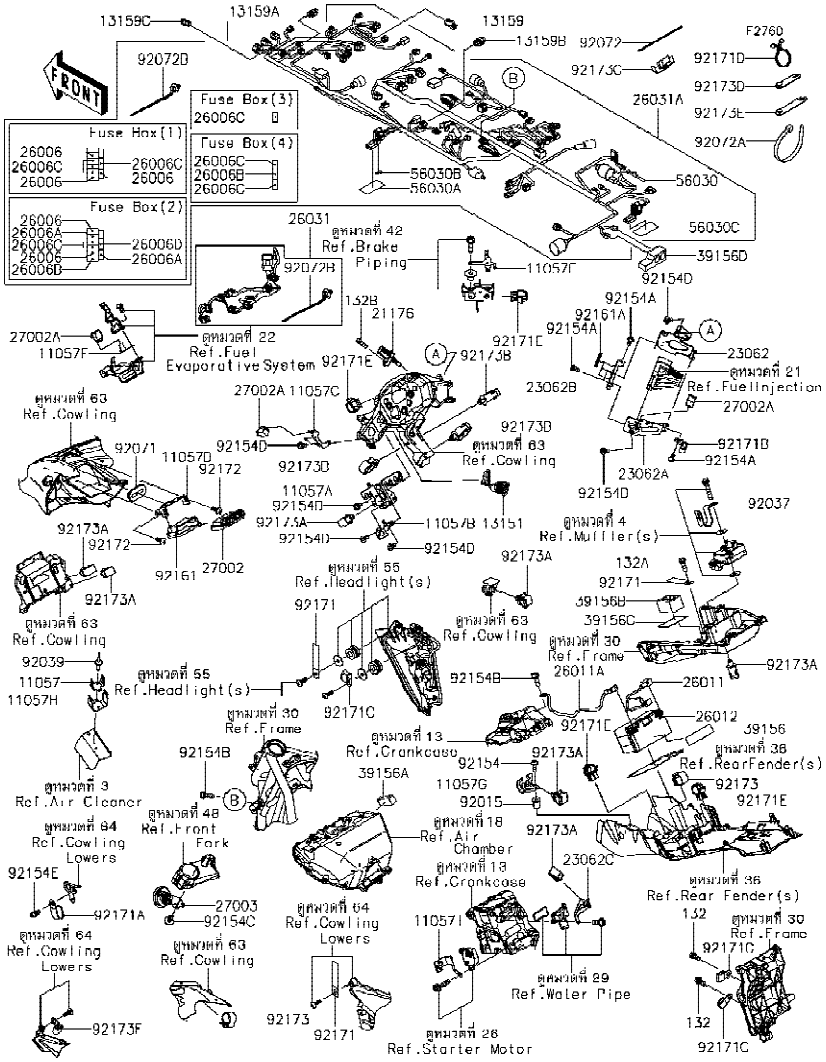

Ref No.	Part No. หมายเลขอะไหล่	Description-English ชื่ออะไหล่-อังกฤษ	Description-Thai ชื่ออะไหล่-ไทย	Quantity-ZX1002 '18 BJF
27002	27002-0025	RELAY-ASSY,BOX	รีเลย์	1
27002A	27002-1062	RELAY-ASSY	รีเลย์	3
27003	27003-0138	HORN	แตร	1
39156	39156-1895	PAD,30X115X0.36	แผ่นรอง	1
39156A	39156-1945	PAD,25X65X20	แผ่นรอง	1
39156B	39156-2314	PAD	แผ่นรอง	1
39156C	39156-2339	PAD,40X90X2	แผ่นรอง	1
39156D	39156-2400	PAD,DIAG,40X30X96	แผ่นรอง	1
56030	56030-1374	LABEL,FUSE BOX4	ป้ายติดกล่องฟิว BOX 4	1
56030A	56030-1376	LABEL,FUSE BOX1	ป้ายติดกล่องฟิว BOX 1	1
56030B	56030-1378	LABEL,FUSE BOX3	ป้ายติดกล่องฟิว BOX 3	1
56030C	56030-1408	LABEL,FUSE BOX2	ป้ายติดกล่องฟิว BOX 2	1
92015	92015-1757	NUT,WELL,5MM	น็อต 5 มม.	1
92037	92037-2014	CLAMP,CABLE,STEEL SHEET	คลิปล็อค	1
92039	92039-0039	RIVET	หมุดย้ำ	2
92071	92071-0013	GROMMET	ยางรอง	1
92072	92072-0782	BAND,202X3.6	สายรัด 202X3.6 มม.	6
92072A	92072-1197	BAND,L=365	เข็มขัดรัดสายไฟ L=365 มม.	1
92072B	92072-1414	BAND,OS170-FT7(BLACK)	เข็มขัดรัดสายไฟ(สีดำ)	AR
92154	92154-0209	BOLT,SOCKET,5X16	โบลท์ 5X16 มม.	1
92154A	92154-0211	BOLT,SOCKET,5X10	โบลท์ 5X10 มม.	5
92154B	92154-0551	BOLT,FLANGED,6X16	โบลท์ 6X16 มม.	2
92154C	92154-0745	BOLT,SOCKET,6X14	โบลท์ 6X14 มม.	2
92154D	92154-0917	BOLT,SOCKET,5X12	โบลท์ 5X12 มม.	8
92154E	92154-1453	BOLT,SOCKET,6X12	โบลท์ 6X12 มม.	1
92161	92161-0203	DAMPER,RELAY BOX	ยางยึดรีเลย์	1
92161A	92161-2071	DAMPER,ECU	ยางรอง,ECU	3
92171	92171-0652	CLAMP,L=60	เข็มขัดรัดท่อยาง	3
92171A	92171-0739	CLAMP	คลิปล็อค	1
92171B	92171-0766	CLAMP	เหล็กคล้อง	1

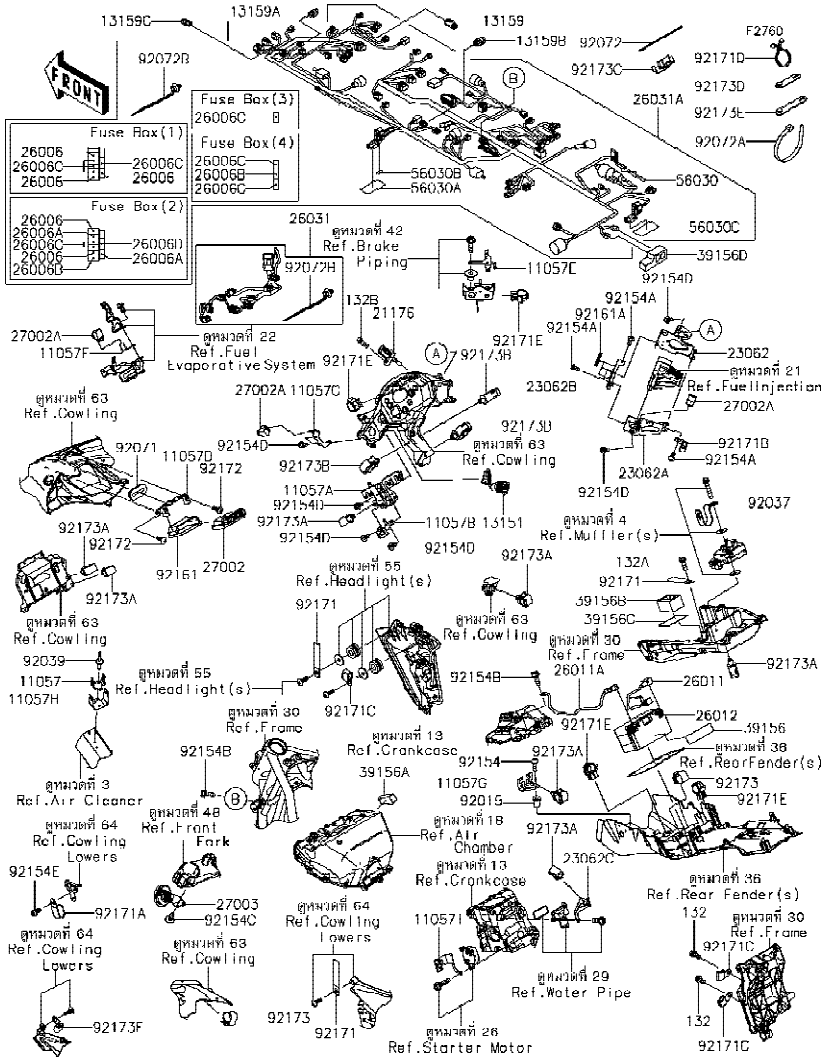

Ref No.	Part No. หมายเลขอะไหล่	Description-English ชื่ออะไหล่-อังกฤษ	Description-Thai ชื่ออะไหล่-ไทย	Quantity-ZX1002 '18 BJF
92171C	92171-0813	CLAMP	ตัวคล้อง	3
92171D	92171-1185	CLAMP	คลิปรัด	2
92171E	92171-1722	CLAMP,EDGE CLIP	เหล็กคล้อง	4
92172	92172-0238	SCREW,TAPPING,5X16	สกรูเกลียว 5X16 มม.	2
92173	92173-0127	CLAMP,CLIP	เข็มขัดรัด	2
92173A	92173-0736	CLAMP,12MM DIA.	คลิปรัด 12 มม.	7
92173B	92173-0861	CLAMP	คลิปล็อค	3
92173C	92173-0985	CLAMP,PIPE	คลิปล็อค	1
92173D	92173-1229	CLAMP,RUBBER PLATE	คลิปรัด	1
92173E	92173-1526	CLAMP	เข็มขัด	3
92173F	92173-1839	CLAMP,12X45	เข็มขัด	1
132	132BA0612	BOLT-FLANGED-SMALL,6X12	โบลท์ 6X12 มม.	2
132A	132BA0616	BOLT-FLANGED-SMALL,6X16	โบลท์ 6X16 มม.	1
132B	132BB0516	BOLT-FLANGED-SMALL	โบลท์	1

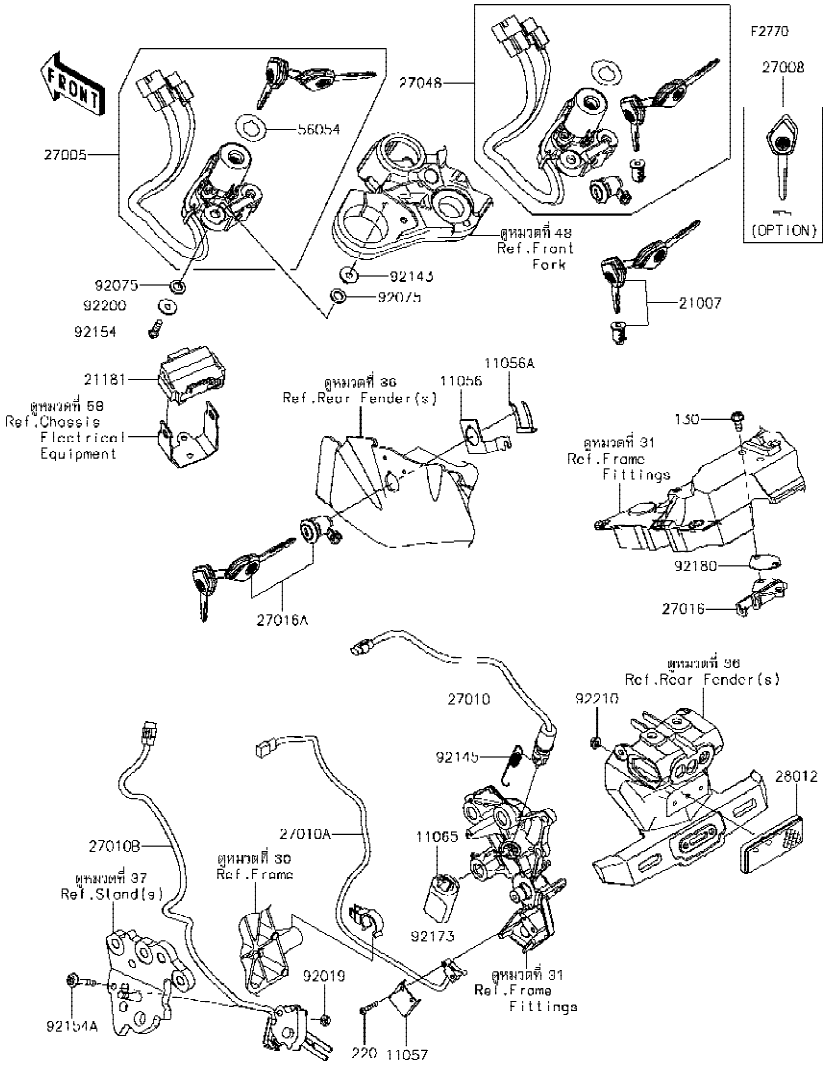

Ref No.	Part No. หมายเลขอะไหล่	Description-English ชื่ออะไหล่-อังกฤษ	Description-Thai ชื่ออะไหล่-ไทย	Quantity-ZX1002 '18 BJF
11056	11056-0237	BRACKET	ขายึด	1
11056A	11056-0238	BRACKET,CLASP	ขายึด,CLASP	1
11057	11057-1285	BRACKET	ขายึด	1
11065	11065-0381	CAP,RR BRAKE SWITCH	ฝาปิดสวิทช์ไฟเบรคหลัง	1
21007	21007-5079	ROTOR,LOCK,TANK CAP	ไส้กุญแจฝาถังน้ำมัน	1
21181	21181-0014	AMPLIFIER,IMMOBI	กล่องขยายสัญญาณ	1
27005	27005-0640	SWITCH-ASSY-IGNITION	สวิทช์กุญแจ	1
27008	27008-0591	KEY-LOCK,BLANK,TRANSPONDER (OPTION)	ลูกกุญแจ	1
27010	27010-0836	SWITCH,STOP	สวิทช์ไฟเบรคหลัง	1
27010A	27010-0865	SWITCH,REAR BRAKE	สวิทช์เบรคหลัง	1
27010B	27010-0872	SWITCH,SIDE STAND	สวิทช์ขาตั้งข้าง	1
27016	27016-1115	LOCK-ASSY,SEAT STRIKER	ตัวล็อคเบาะ	1
27016A	27016-5389	LOCK-ASSY,SEAT	ตัวล็อคเบาะ	1
27048	27048-5153	SWITCH-ASSY	สวิทช์กุญแจรวม(ชุด)	1
28012	28012-1077	REFLECTOR-REFLEX	แผ่นสะท้อนแสง	1
56054	56054-1602	MARK,IGNITION	ตราสวิทช์กุญแจ	1
92019	92019-008	NUT,LOCK,6MM	น็อตตัวเมีย 6 มม.	1
92075	92075-1564	DAMPER	ยางรอง	4
92143	92143-1016	COLLAR,L=9.6	ปลอก L=9.6 มม.	2
92145	92145-1794	SPRING	สปริงสวิทช์ไฟเบรคหลัง	1
92154	92154-1858	BOLT,TORX,6X22	โบลท์ 6X22 มม.	2
92154A	92154-2834	BOLT,SOCKET,6X34	โบลท์ 6X34 มม.	1
92173	92173-1227	CLAMP,PRELOAD ADJUSTER	คลิปรัด	1
92180	92180-1542	SHIM	แผ่นรองตัวล็อคเบาะ	1
92200	92200-0212	WASHER,6X20X1.6	แหวนรอง 6X20X1.6 มม.	2
92210	92210-0007	NUT,FLANGED,5MM	น็อต 5 มม.	1
130	130BB0614	BOLT-FLANGED,6X14	โบลท์ 6X14 มม.	2
220	220AA0420	SCREW-PAN-CROS,4X20	สกรู 4X20 มม.	1

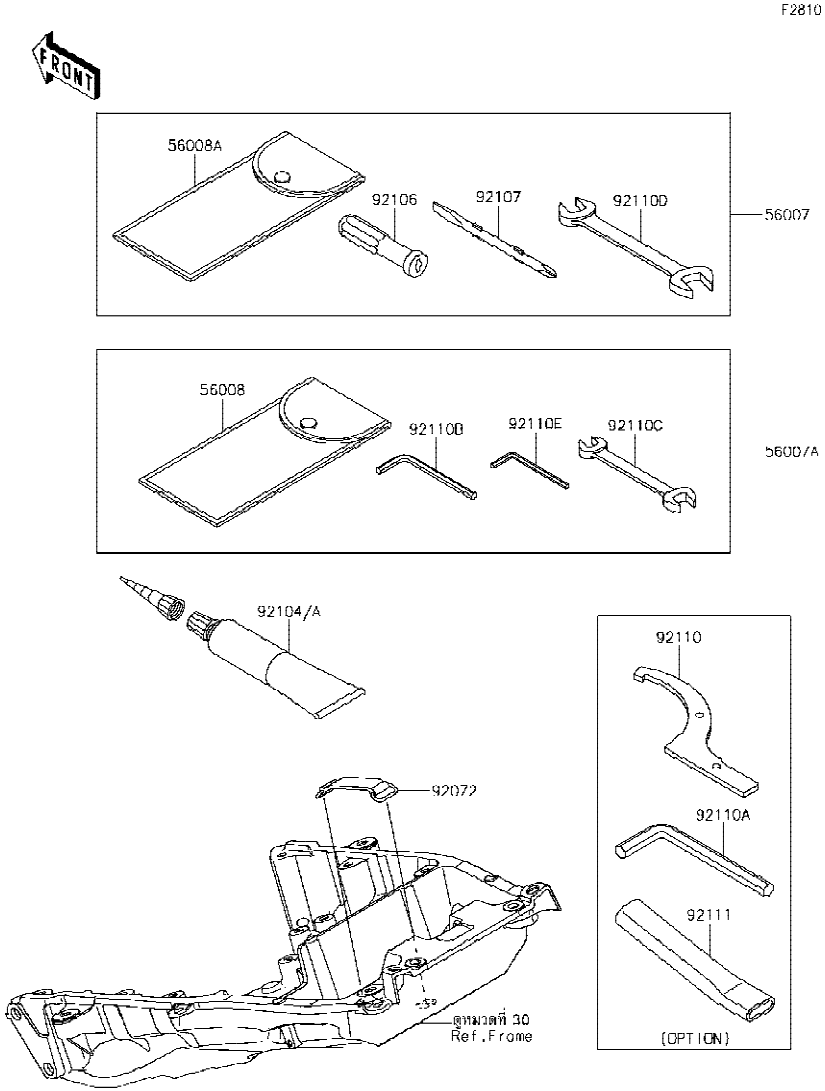

Ref No.	Part No. หมายเลขอะไหล่	Description-English ชื่ออะไหล่-อังกฤษ	Description-Thai ชื่ออะไหล่-ไทย	Quantity-ZX1002 '18 BJF
56007	56007-0156	TOOL-KIT,INCLUDED	เครื่องมือประจำรถ	1
56007A	56007-0161	TOOL-KIT,ONBOARD	เครื่องมือประจำรถ	1
56008	56008-0045	BAG	ถุงใส่เครื่องมือ	1
56008A	56008-1075	BAG,TOOL	ถุงใส่เครื่องมือ	1
92072	92072-1419	BAND,L=50	สายรัด L=50 มม.	1
92104	92104-0004	GASKET-LIQUID,TB1211F,CLEAR	ปะเก็นเหลว TB1211F	1
92104A	92104-1064	GASKET-LIQUID,TB1216B,BLACK	ปะเก็นเหลว TB1216B	1
92106	92106-1001	GRIP-SCREW DRIVER	ด้ามจับไขควง	1
92107	92107-1051	TOOL-DRIVER,#2PHILLIPS&SLOT	ไขควงแบนและแฉกเบอร์ #2	1
92110	92110-0588	TOOL-WRENCH,HOOK,R61.5 (OPTION)	ประแจขันคอ	1
92110A	92110-0589	TOOL-WRENCH,ALLEN,10MM (OPTION)	ประแจแอล 10 มม.	1
92110B	92110-1015	TOOL-WRENCH,ALLEN,5MM	ประแจแอล 5 มม.	1
92110C	92110-1152	TOOL-WRENCH,OPEN END,10X12	ประแจปากตายเบอร์ 10-12	1
92110D	92110-1153	TOOL-WRENCH,OPEN END,14X17	ประแจปากตายเบอร์ 14-17	1
92110E	92110-3703	TOOL-WRENCH,ALLEN,4MM	ประแจแอล 4 มม.	1
92111	92111-0009	TOOL-BAR,EXTENSION (OPTION)	ด้ามขัน	1

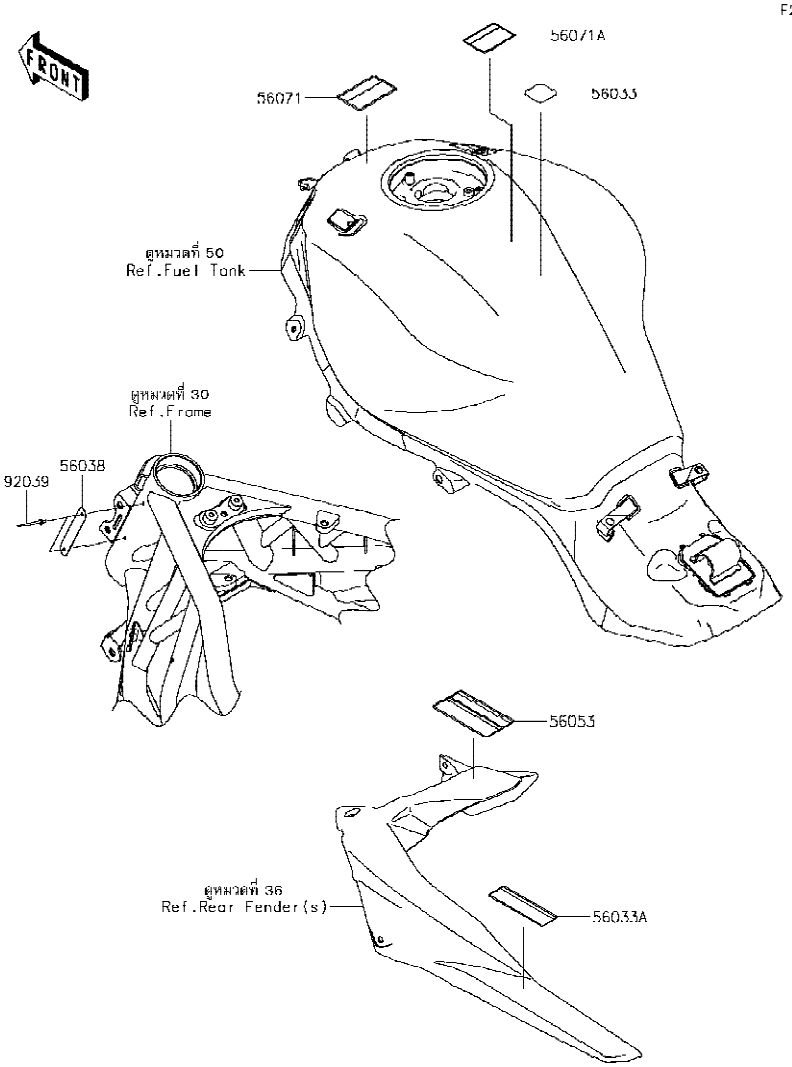

F2860

Ref No.	Part No. หมายเลขอะไหล่	Description-English ชื่ออะไหล่-อังกฤษ	Description-Thai ชื่ออะไหล่-ไทย	Quantity-ZX1002 '18 BJF
56033	56033-0304	LABEL-MANUAL,GASOHOL,95(E10)	ป้ายแสดงน้ำมันแก๊สโซฮอลล์ 95(E10)	1
56033A	56033-0933	LABEL-MANUAL,CHAIN	ป้ายแนะนำการบำรุงรักษาโซ่	1
56038	56038-1054	LABEL-BRAND,KAWASAKI	ป้าย KAWASAKI	1
56053	56053-1567	LABEL-SPECIFICATION,TIRE&LOAD	ป้ายระบุการใช้ยางล้อ	1
56071	56071-0161	LABEL-WARNING,FUEL LEVEL	ป้ายเตือนปริมาณการเติมน้ำมัน	1
56071A	56071-0807	LABEL-WARNING,HELMET	ป้ายเตือนสวมหมวกนิรภัย	1
92039	92039-1105	RIVET	หมุดย้ำ	2

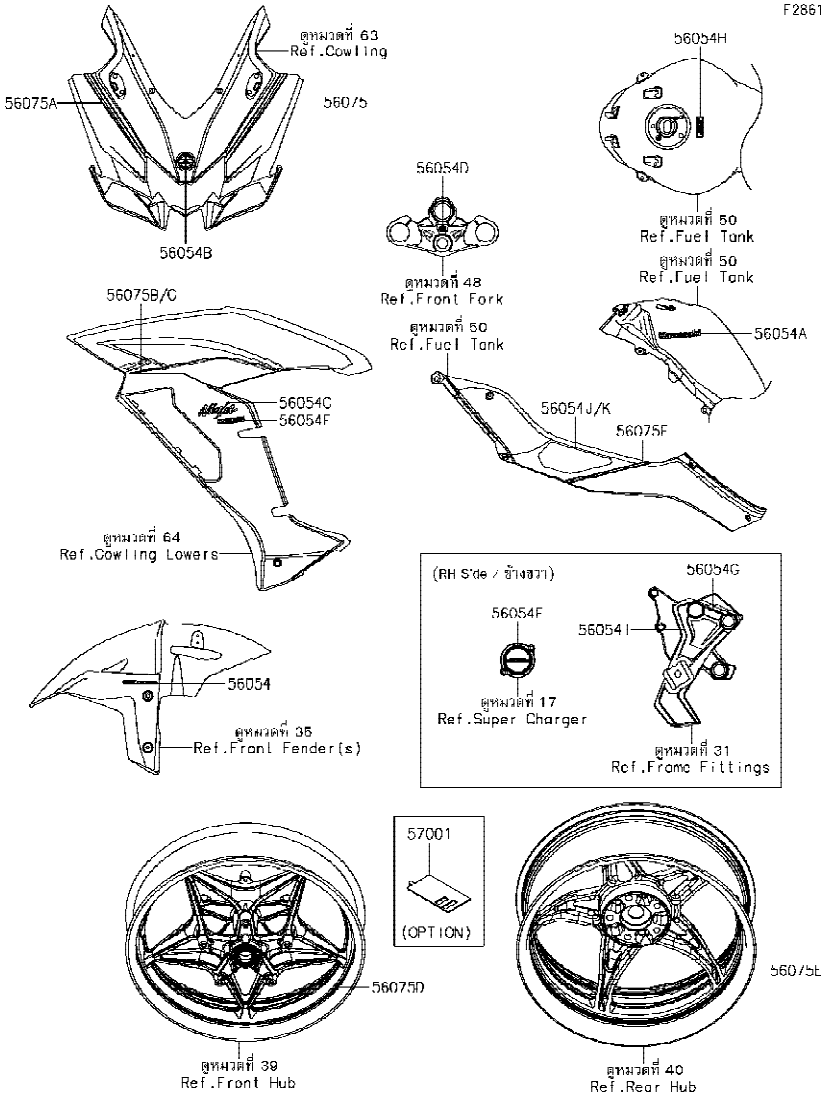

Ref No.	Part No. หมายเลขอะไหล่	Description-English ชื่ออะไหล่-อังกฤษ	Description-Thai ชื่ออะไหล่-ไทย	Quantity-ZX1002 '18 BJF
56054	56054-0919	MARK,FR FENDER,KIBS	ตราบังโคลนหน้า KIBS	2
56054A	56054-1356	MARK,KAWASAKI	ตรา KAWASAKI	2
56054B	56054-1557	MARK,UPP COWL.,RIVER	ตรา RIVER	1
56054C	56054-1626	MARK,SIDE COVER,NINJA	ตรา NINJA	2
56054D	56054-1628	MARK,UPP HOLDER,RIVER	ตรา RIVERMARK	1
56054E	56054-1766	MARK,SUPERCHARGED	ตรา SUPER CHARGED	1
56054F	56054-2330	MARK,H2 SX,3D	ตรา H2 SX,3D	2
56054G	56054-2433	MARK,STEP STAY,TOP	ตราสเตย์พักเท้า-ด้านบน	1
56054H	56054-2435	MARK,FUEL TANK,SE,3D	ตราถังน้ำมัน SE,3D	1
56054I	56054-2439	MARK,STEP STAY,SIDE	ตราสเตย์พักเท้า-ด้านข้าง	1
56054J	56054-2455	MARK,KNEE PAD,LH	แผ่นกันรอยฝาครอบเฟรม-ข้างซาย	1
56054K	56054-2456	MARK,KNEE PAD,RH	แผ่นกันรอยฝาครอบเฟรม-ข้างขวา	1
56075	56075-4303	PATTERN,UPP COWL.,LH	ลายแฟริ่งบน-ข้างซ้าย	1
56075A	56075-4304	PATTERN,UPP COWL.,RH	ลายแฟริ่งบน-ข้างขวา	1
56075B	56075-4305	PATTERN,SIDE COWL.,LH	ลายแฟริ่งข้าง-ข้างซ้าย	1
56075C	56075-4306	PATTERN,SIDE COWL.,RH	ลายแฟริ่งข้าง-ข้างขวา	1
56075D	56075-4309	PATTERN,FR WHEEL,GRN,10X1372	ลายขอบล้อหน้า-สีเขียว	2
56075E	56075-4310	PATTERN,RR WHEEL,GRN,12X1377	ลายขอบล้อหลัง-สีเขียว	2
56075F	56075-7161	PATTERN,KNEE COVER	ลายฝาครอบเฟรม	2
57001	57001-1836	RIM STRIPE APPLICATOR,10/12MM (OPTION)	เครื่องมือพิเศษ	AR

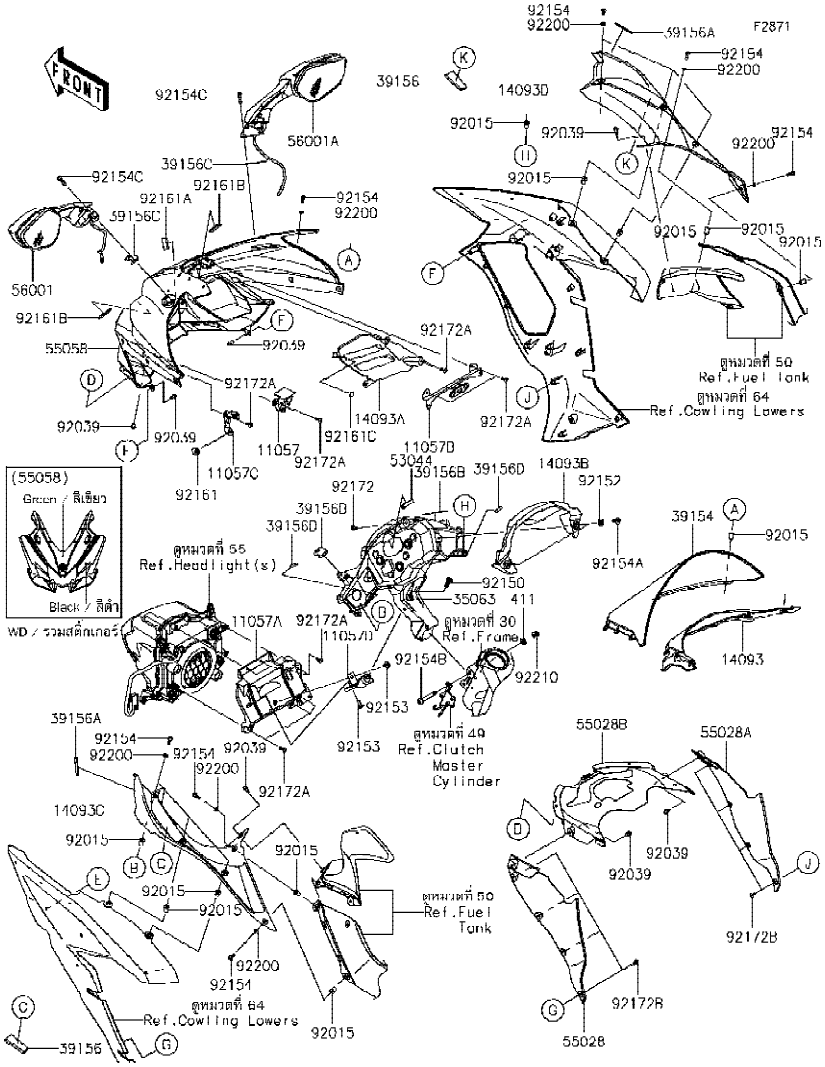

Ref No.	Part No. หมายเลขอะไหล่	Description-English ชื่ออะไหล่-อังกฤษ	Description-Thai ชื่ออะไหล่-ไทย	Quantity-ZX1002 '18 BJF
11057	11057-1288	BRACKET,UPP COWL.,LH	ขายึด,UPP COWL.,LH	1
11057A	11057-1289	BRACKET,HEAD LAMP	ขายึดไฟหน้า	1
11057B	11057-1294	BRACKET,HEAD LAMP	ขายึดไฟหน้า	1
11057C	11057-1295	BRACKET,SIDE COWL.,LH,UPP	ขายึด,SIDE COWL.,LH,UPP	1
11057D	11057-1448	BRACKET,STAY CONNECT	ขายึด,STAY CONNECT	1
14093	14093-0664	COVER,METER VISOR	ฝาครอบมิเตอร์	1
14093A	14093-0665	COVER,DUCT	ฝาครอบช่องดักลม	1
14093B	14093-0722	COVER,METER,SE	ฝาครอบมิเตอร์	1
14093C	14093-0765	COVER,INNER FAIRING,LH	แฟริ่งด้านใน-ข้างซ้าย	1
14093D	14093-0766	COVER,INNER FAIRING,RH	แฟริ่งด้านใน-ข้างขวา	1
35063	35063-1417	STAY,METER	สเตย์มิเตอร์	1
39154	39154-0372	WINDSHIELD,LARGE	กระบังลม	1
39156	39156-2318	PAD,25X60X8	แผ่นรอง	2
39156A	39156-2319	PAD,6X50X2	แผ่นรอง	2
39156B	39156-2320	PAD,MIRROR MOUNT	แผ่นรอง	2
39156C	39156-2321	PAD,MIRROR MOUNT	แผ่นรอง	2
39156D	39156-2322	PAD,5X22X2	แผ่นรอง	4
53044	53044-0634	TRIM,L=34MM	ขอบยาง L=34 มม.	1
55028	55028-0653	COWLING,SIDE COWL.,INNER,LH	แฟริ่งข้างตัวใน-ข้างซ้าย	1
55028A	55028-0654	COWLING,SIDE COWL.,INNER,RH	แฟริ่งข้างตัวใน-ข้างขวา	1
55028B	55028-0655	COWLING,UPP COWL.,INNER	แฟริ่งบนตัวใน	1
55058	55058-5067-62F	COWLING,UPP,M.D.BLACK+GRN	แฟริ่งบน-สีดำ+เขียว	1
56001	56001-0382	MIRROR-ASSY,LH,SIGNAL	กระจกมองหลัง-ข้างซ้าย(ชุด)	1
56001A	56001-0383	MIRROR-ASSY,RH,SIGNAL	กระจกมองหลัง-ข้างขวา(ชุด)	1
92015	92015-1757	NUT,WELL,5MM	น็อต 5 มม.	16
92039	92039-0068	RIVET	หมุดย้ำ	8
92150	92150-1837	BOLT,SOCKET,8X25	โบลท์ 8X25 มม.	1
92152	92152-2495	COLLAR,6.5X16X4.6	ปลอกรอง 6.5X16X4.6 มม.	2
92153	92153-1021	BOLT,SOCKET,6X14	โบลท์ 6X14 มม.	2
92154	92154-0209	BOLT,SOCKET,5X16	โบลท์ 5X16 มม.	16

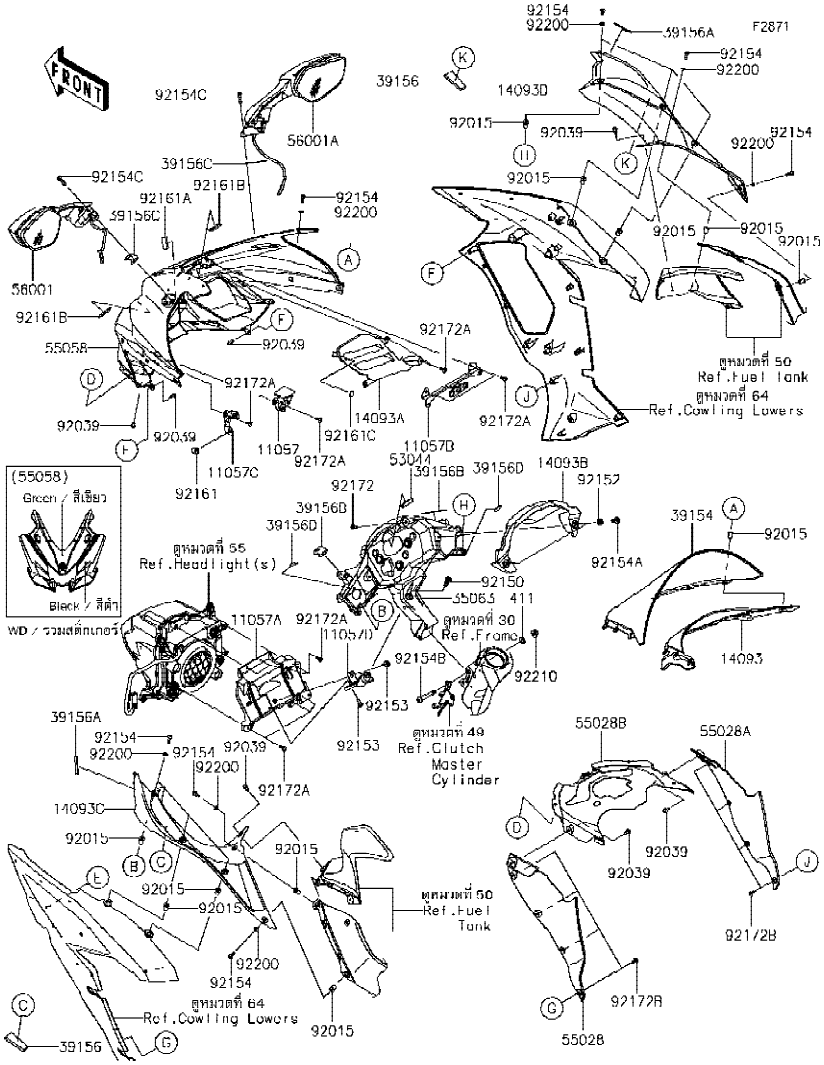

Ref No.	Part No. หมายเลขอะไหล่	Description-English ชื่ออะไหล่-อังกฤษ	Description-Thai ชื่ออะไหล่-ไทย	Quantity-ZX1002 '18 BJF
92154A	92154-1694	BOLT,SOCKET,6X18	โบลท์ 6X18 มม.	2
92154B	92154-1710	BOLT,SOCKET,8X52	โบลท์ 8X52 มม.	2
92154C	92154-2736	BOLT,SOCKET,6X22,MEC	โบล์ท 6X22 มม.	4
92161	92161-1531	DAMPER	ลูกยาง	1
92161A	92161-1835	DAMPER,10X30X10	ยางรอง	1
92161B	92161-2119	DAMPER,10X50X3	ยางรอง	2
92161C	92161-2121	DAMPER,10X10X2	ยางรอง	1
92172	92172-0175	SCREW,TAPPING,5X16	สกรู 5X6 มม.	1
92172A	92172-0238	SCREW,TAPPING,5X16	สกรูเกลียว 5X16 มม.	12
92172B	92172-0335	SCREW,TAPPING,5X10	สกรู 5X10 มม.	8
92200	92200-0006	WASHER,NYLONE,5.3X11.5X0.5	แหวนรอง 5.3X11.5X0.5 มม.	16
92210	92210-1132	NUT,CAP,8MM	น็อต 8 มม.	2
411	411AA0800	WASHER-PLAIN,8MM	แหวนรอง 8 มม.	2

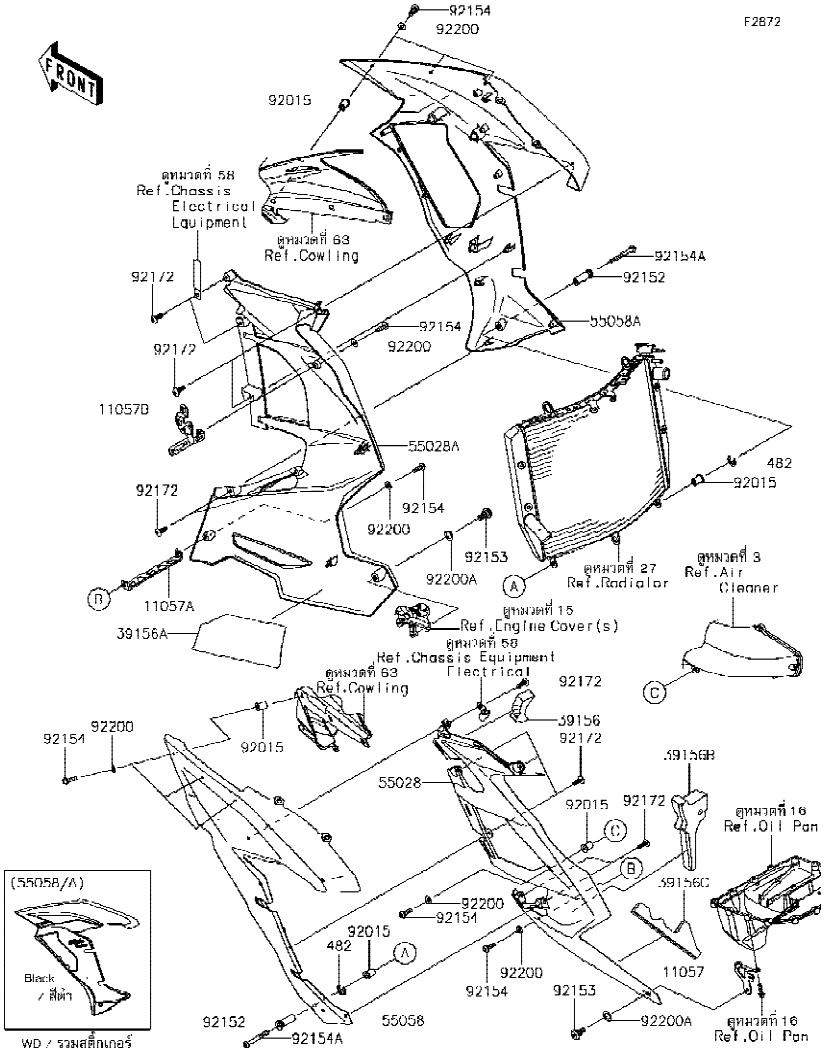

Ref No.	Part No. หมายเลขอะไหล่	Description-English ชื่ออะไหล่-อังกฤษ	Description-Thai ชื่ออะไหล่-ไทย	Quantity-ZX1002 '18 BJF
11057	11057-1286	BRACKET,LWR COWL.,RR	ขายึด	1
11057A	11057-1287	BRACKET,CONNECTING,LWR	ขายึด	1
11057B	11057-1297	BRACKET,SIDE COWL.,W/ABS PIPE	ขายึด	1
39156	39156-2255	PAD,DUCT	แผ่นรอง	1
39156A	39156-2334	PAD,ADIABATIC,92X231X0.3	แผ่นรอง	1
39156B	39156-2377	PAD,GENERATOR COVER	แผ่นรอง	1
39156C	39156-2385	PAD,30X60X30	แผ่นรอง	1
55028	55028-0651-60R	COWLING,SIDE,RR,LH,E.B.GREEN	แฟริ่งข้างตัวหลังข้างซ้าย-สีเขียว	1
55028A	55028-0652-60R	COWLING,SIDE,RR,RH,E.B.GREEN	แฟริ่งข้างตัวหลังข้างขวา-สีเขียว	1
55058	55058-5068-17K	COWLING,SIDE,FR,LH,M.D.BLACK	แฟริ่งข้างตัวหน้าข้างซ้าย-สีดำ	1
55058A	55058-5069-17K	COWLING,SIDE,FR,RH,M.D.BLACK	แฟริ่งข้างตัวหน้าข้างขวา-สีดำ	1
92015	92015-1757	NUT,WELL,5MM	น็อต 5 มม.	9
92152	92152-2448	COLLAR,5.2X9.5X30	ปลอกรอง 5.2X9.5X30 มม.	2
92153	92153-0489	BOLT,SOCKET,6MM	โบลท์ 6 มม.	2
92154	92154-0209	BOLT,SOCKET,5X16	โบลท์ 5X16 มม.	10
92154A	92154-2934	BOLT,SOCKET,5X45	โบลท์ 5X45 มม.	2
92172	92172-0238	SCREW,TAPPING,5X16	สกรูเกลียว 5X16 มม.	12
92200	92200-0006	WASHER,NYLONE,5.3X11.5X0.5	แหวนรอง 5.3X11.5X0.5 มม.	10
92200A	92200-0157	WASHER,10.4X15.9X0.5	แหวนรอง 10.4X15.9X0.5 มม.	2
482	482EA8000	CIRCLIP-TYPE-E,8MM	คลิปล็อค E-8 มม.	2

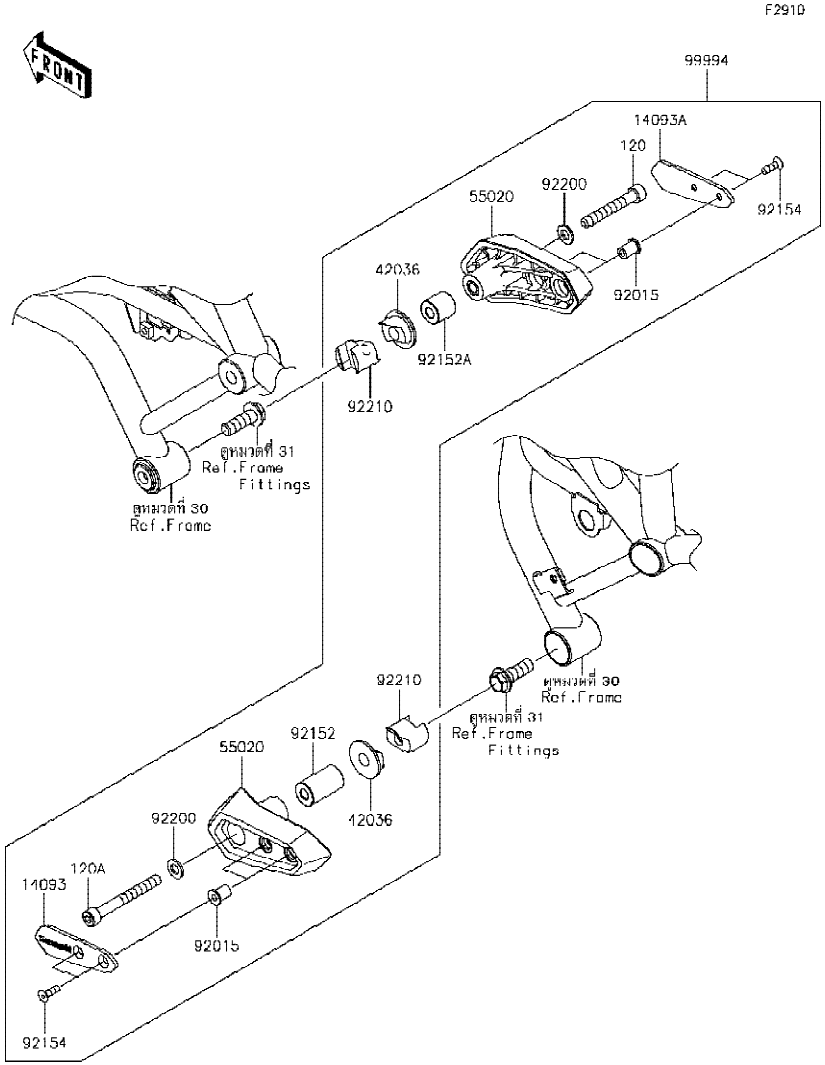

Ref No.	Part No. หมายเลขอะไหล่	Description-English ชื่ออะไหล่-อังกฤษ	Description-Thai ชื่ออะไหล่-ไทย	Quantity-ZX1002 '18 BJF
14093	14093-0350	COVER,SLIDER,LH	ฝาครอบกันล้ม-ข้างซ้าย	1
14093A	14093-0351	COVER,SLIDER,RH	ฝาครอบกันล้ม-ข้างขวา	1
42036	42036-0765	SLEEVE,11X32X17.5	ปลอกรอง 11X32X17.5 มม.	2
55020	55020-1997	GUARD	ฝาครอบ	2
92015	92015-1757	NUT,WELL,5MM	น็อต 5 มม.	4
92152	92152-2451	COLLAR,8.3X20X34.2	ปลอกรอง 8.3X20X34.2 มม.	1
92152A	92152-2452	COLLAR	ปลอกรอง	1
92154	92154-1014	BOLT,SOCKET,5X16	โบลท์ 5X16 มม.	4
92200	92200-0807	WASHER,8.4X16X1.6	แหวนรอง 8.4X16X1.6 มม.	2
92210	92210-1421	NUT,8MM	น็อต 8 มม.	2
99994	99994-1095	KIT-ACCESSORY,SLIDER	กันล้มเฟรม(ชุด)	1
120	120CA0855	BOLT-SOCKET	โบลท์	1
120A	120CA0870	BOLT-SOCKET,8X70	โบลท์ 8X70 มม.	1

F2910A

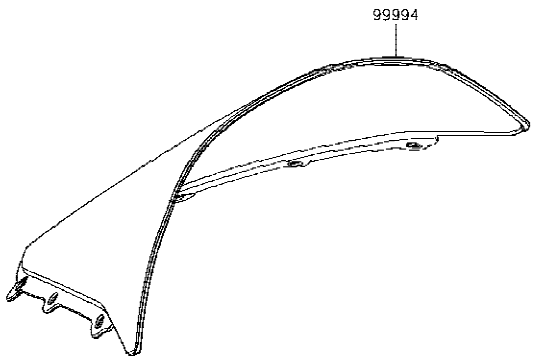

Ref No.	Part No. หมายเลขอะไหล่	Description-English ชื่ออะไหล่-อังกฤษ	Description-Thai ชื่ออะไหล่-ไทย	Quantity-ZX1002 '18 BJF			
99994	99994-1078	KIT-ACCESSORY,WINDSHIELD,SMO	กระบังลม(ชุด)	1			

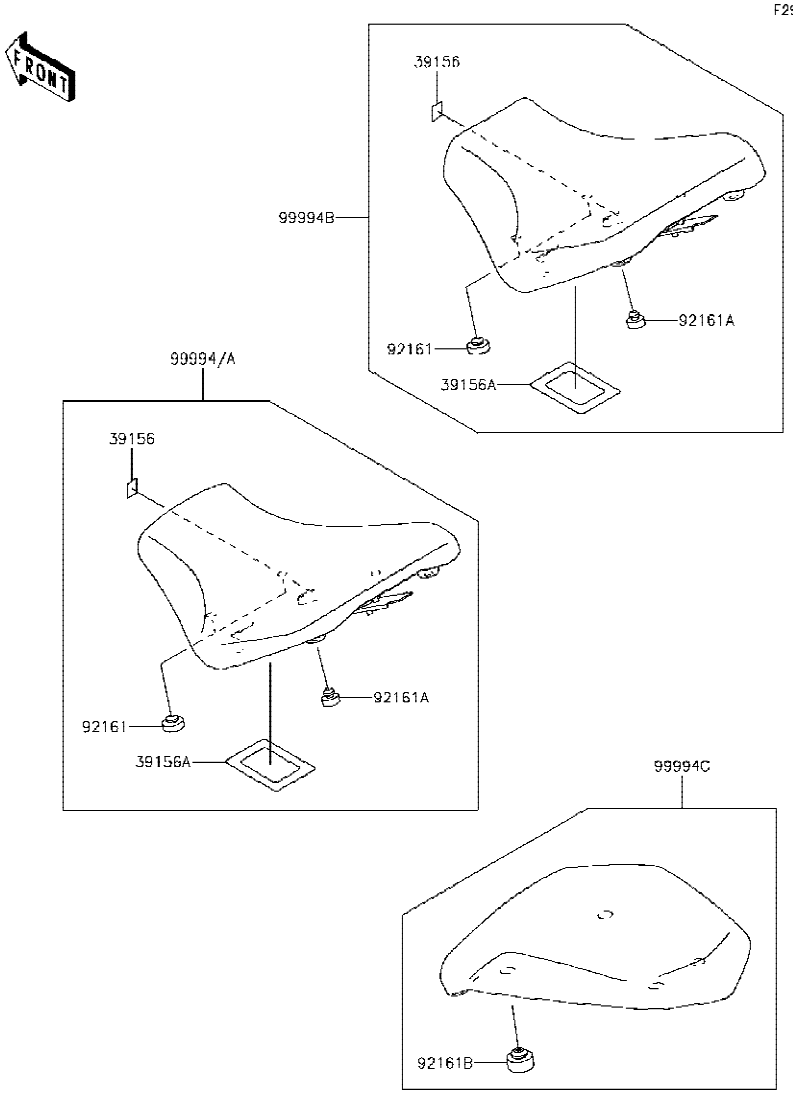

F2910B

Ref No.	Part No. หมายเลขอะไหล่	Description-English ชื่ออะไหล่-อังกฤษ	Description-Thai ชื่ออะไหล่-ไทย	Quantity-ZX1002 '18 BJF
39156	39156-1784	PAD,15X20X0.2	แผ่นรอง	2
39156A	39156-2342	PAD,66X86X0.2	แผ่นรอง	1
92161	92161-0095	DAMPER,SEAT,10X25X8	ลูกยาง	2
92161A	92161-0223	DAMPER,8X20X8	ลูกยาง	4
92161B	92161-0930	DAMPER,RR SEAT	ยางรองเบาะ	4
99994	99994-1065	LOW SEAT	เบาะนั่ง-ท่อนหน้า(ชุด)	1
99994A	99994-1066	LOW SEAT(DOUBLE STITCH)	เบาะนั่ง-ท่อนหน้า(ชุด)	1
99994B	99994-1067	COMFORT SEAT	เบาะนั่ง-ท่อนหน้า(ชุด)	1
99994C	99994-1122	KIT-ACCESSORY,SEAT,RR,STD	เบาะนั่ง-ท่อนหลัง(ชุด)	1

F2910C

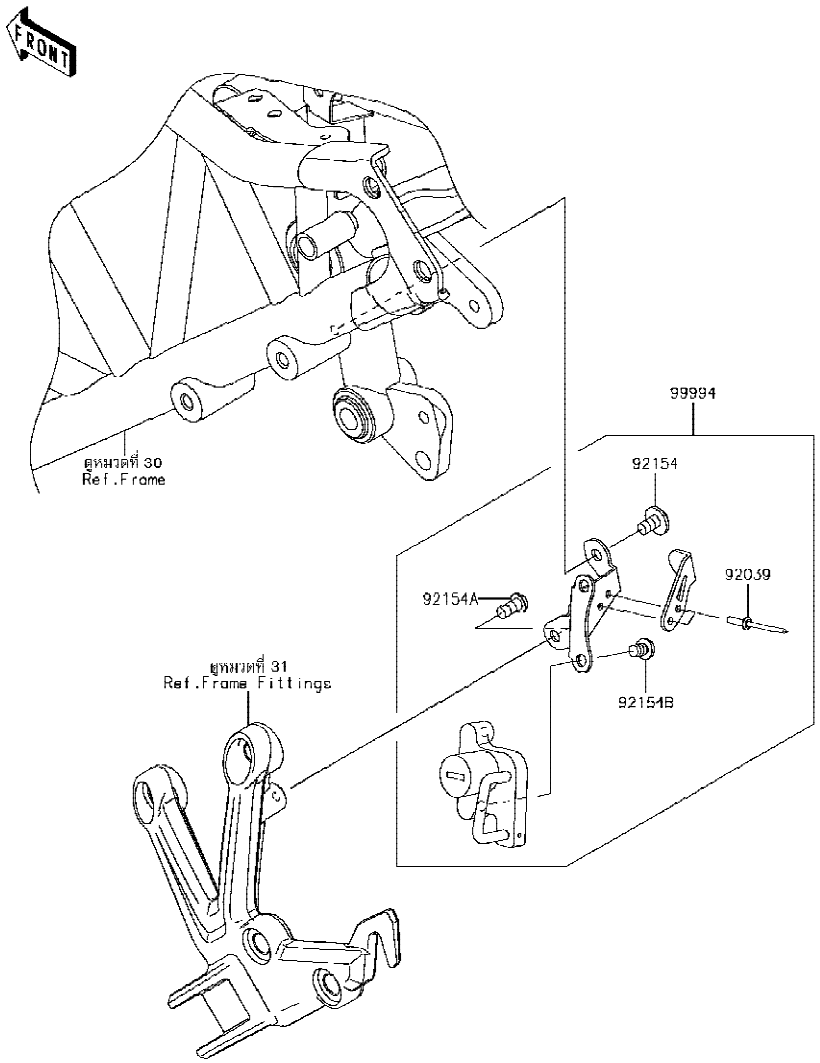

Ref No.	Part No. หมายเลขอะไหล่	Description-English ชื่ออะไหล่-อังกฤษ	Description-Thai ชื่ออะไหล่-ไทย	Quantity-ZX1002 '18 BJF
92039	92039-0089	RIVET,HOLE 3.5MM	หมุดย้ำ 3.5 มม.	2
92154	92154-1834	BOLT,SOCKET,6X10	โบลท์ 6X10 มม.	1
92154A	92154-2241	BOLT,6X12	โบลท์ 6X12 มม.	1
92154B	92154-2948	BOLT,ONE SIDE,6X8	โบลท์ 6X8 มม.	2
99994	99994-1079	KIT-ACCESSORY,HELMET LOCK	ขาล็อคหมวกกันน็อค(ชุด)	1

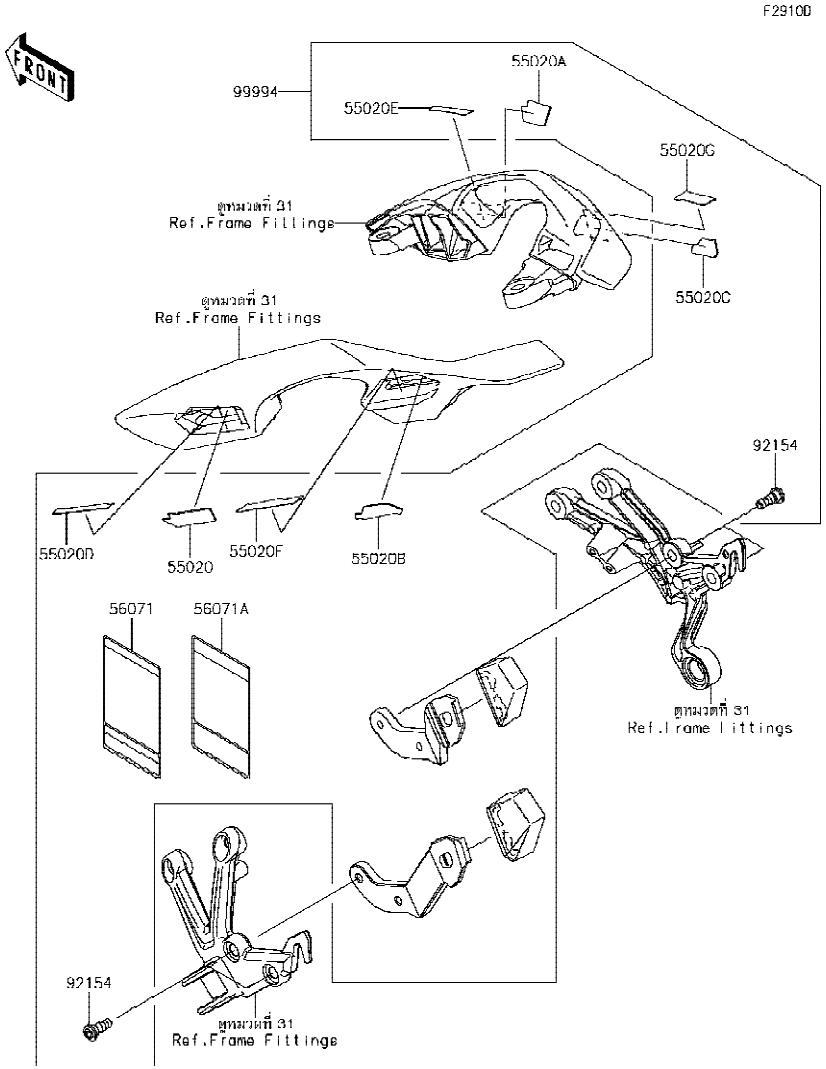

Ref No.	Part No. หมายเลขอะไหล่	Description-English ชื่ออะไหล่-อังกฤษ	Description-Thai ชื่ออะไหล่-ไทย	Quantity-ZX1002 '18 BJF
55020	55020-0981	GUARD,GRIP,FR,LH	แผ่นรองหน้า-ข้างซ้าย	1
55020A	55020-0982	GUARD,GRIP,FR,RH	แผ่นรองหน้า-ข้างขวา	1
55020B	55020-1823	GUARD,GRIP,RR,LH	แผ่นรองหลัง-ข้างซ้าย	1
55020C	55020-1824	GUARD,GRIP,RR,RH	แผ่นรองหลัง-ข้างขวา	1
55020D	55020-2222	GUARD,FR,LH	แผ่นรองหน้า-ข้างซ้าย	1
55020E	55020-2223	GUARD,FR,RH	แผ่นรองหน้า-ข้างขวา	1
55020F	55020-2224	GUARD,RR,LH	แผ่นรองหลัง-ข้างซ้าย	1
55020G	55020-2225	GUARD,RR,RH	แผ่นรองหลัง-ข้างขวา	1
56071	56071-0809	LABEL-WARNING,PANNIER LOAD	ป้ายเตือนการบรรทุกกล่องเก็บของ	2
56071A	56071-0810	LABEL-WARNING,PANNIER LOAD,PT	ป้ายเตือนการบรรทุกกล่องเก็บของ	2
92154	92154-2906	BOLT,SOCKET,8X23	โบลท์ 8X23 มม.	4
99994	99994-1125	KIT-ACCESSORY,BAG FITTING	อุปกรณ์ติดตั้งกระเป๋า(ชุด)	1

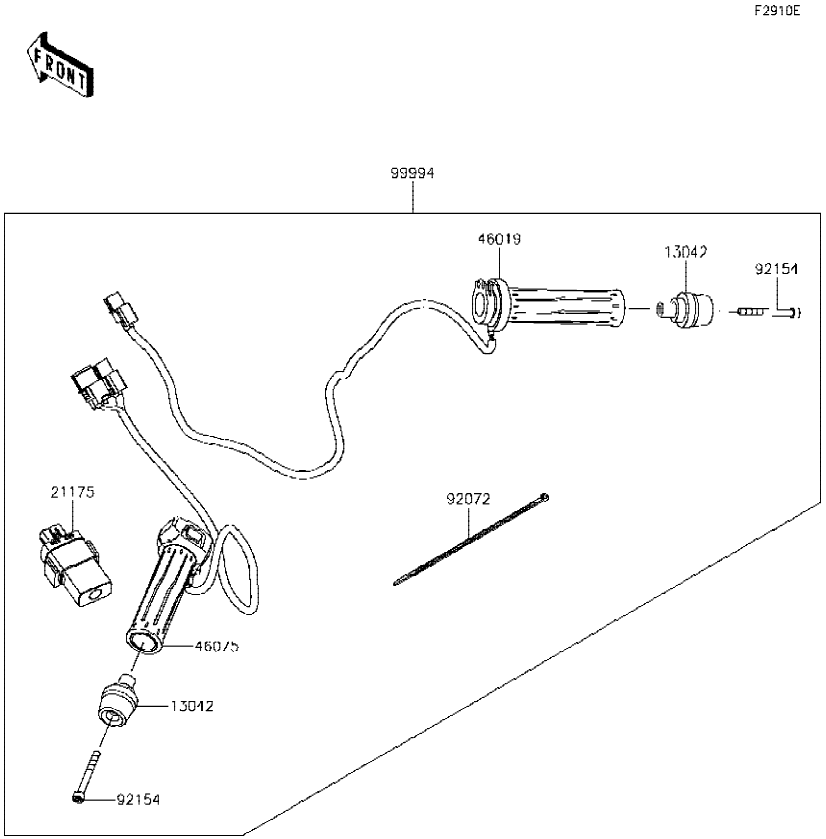

Ref No.	Part No. หมายเลขอะไหล่	Description-English ชื่ออะไหล่-อังกฤษ	Description-Thai ชื่ออะไหล่-ไทย	Quantity-ZX1002 '18 BJF
13042	13042-0767	WEIGHT,HANDLE,END	น้ำหนักถ่วงแฮนด์	2
21175	21175-1329	CONTROL UNIT-ELECTRONIC,GH	ขั้วต่อสายไฟ	1
46019	46019-0072	GRIP-ASSY,RH,GH	ปลอกเร่ง	1
46075	46075-0618	GRIP,LH,GH	ปลอกมือ-ข้างซ้าย	1
92072	92072-0782	BAND,202X3.6	สายรัด 202X3.6 มม.	1
92154	92154-3817	BOLT,SOCKET,6X55	โบลท์ 6X55 มม.	2
99994	99994-1069	KIT-ACCESSORY,GRIP HEATER	ชุดปลอกมือปรับอุณหภูมิ	1

Part No.	Group No.	Part No.	Group No.	Part No.	Group No.	Part No.	Group No.	Part No.	Group No.	Part No.	Group No.	Part No.	Group No.
11004-0754	1	11057-1476	58	12048-0101	6	130BA0675	50	13236-0785	12	14032-0638	15	16126-0731	22
11008-0917	1	11057-1477	58	12048-0108	17	130BB0608	42	13236-0799	12	14037-0789	3	16126-0735	38
11009-1325	48	11057-1481	58	12053-0041	6	130BB0610	45	13236-0800	41	14041-0603	27	16126-0745	3
11010-0880	3	11057-1482	58	12053-0217	6	130BB0614	59	13236-0802	43	14070-0013	15	16130-0005	23
11012-1854	29	11057-1627	36	12053-0247	15	130BB0622	42	13236-0803	49	14073-0879	3	16130-0008	18
11013-0776	3	11057-1655	58	12053-0248	23	130BB0625	45	13239-0583	11	14073-0880-660	3	16142-0733	23
11056-0237	59	11060-1203	4	12053-0249	17	130BB0812	30	13242-0138	12	14073-0883	19	16154-0723	23
11056-0238	59	11060-1349	29	12053-0250	17	130BC0614	56	13242-0150	12	14073-0884	18	16160-0799	23
11056-4479	3	11060-1952	50	12053-0251	6	130CA0622	50	13251-0729-II	7	14073-0887	19	16163-0930	19
11057-0419	45	11061-0107	23	120CA0625	6	130CA0818	30	13272-1303	9	14091-0497	23	16164-0012	22
11057-1201	22	11061-0796	6	120CA0855	65	130CC0616	27	13272-1849	17	14092-0109	26	16165-0011	15
11057-1202	22	11061-0941	15	120CA0870	65	130CC0890	17	13272-1852	15	14093-0131	17	18018-0590	15
11057-1204	22	11061-0942	15	120CB0510	26	13107-0157	6	13272-1854	15	14093-0291	2	18018-0591	2
11057-1261	18	11061-0943	16	120CB0635	45	13107-0809	23	13272-1861	40	14093-0350	65	18018-0606	4
11057-1262	24	11061-0944	15	120R0525	21	13107-0810	23	13272-1901	15	14093-0351	65	18091-1151	4
11057-1276	36	11061-0945	15	13001-0794	7	13107-0813	26	13272-2476	15	14093-0582	2	180BA0614	41
11057-1278	49	11061-0948	17	13002-0043	7	13107-0863	17	13272-2494	3	14093-0631	15	18110-0201	4
11057-1279	49	11061-0949	18	13008-0578	7	13116-0732	9	13280-0799	13	14093-0643	4	21003-0181	24
11057-1280	58	11061-0950	18	13031-0859	7	13116-0739	9	13280-0903	15	14093-0664	63	21007-0611	24
11057-1281	58	11061-0979	2	13041-0043	8	13140-0645	11	13280-0905	18	14093-0665	63	21007-0622	25
11057-1282	58	11061-0980	4	13041-0045	8	13140-0646	11	13280-0917	17	14093-0676	50	21007-0657	43
11057-1283	58	11061-1185	2	13042-0766	47	13140-0649	11	132BA0610	22	14093-0692	36	21007-0662	46
11057-1284	58	11061-1259	9	13042-0767	70	13144-0575	10	132BA0612	58	14093-0722	63	21007-5079	59
11057-1285	59	11061-1279	17	13042-0768	47	13145-0572	11	132BA0616	58	14093-0765	63	21039-0004	26
11057-1286	64	11065-0360	2	13042-0773	34	13151-0579	58	132BA0630	4	14093-0766	63	21040-0003	26
11057-1287	64	11065-0381	59	13045-1057	3	13159-0016	18	132BB0516	58	14093-5205-62F	50	21053-0009	23
11057-1288	63	11065-0904	19	13061-0744	32	13159-0026	58	132BB0614	45	14093-5206-62F	50	21066-0745	24
11057-1289	63	11065-1295-59K	48	13087-0579	9	13159-0027	58	132BC0830	18	15060-0006	17	21163-0767	26
11057-1294	63	12004-0744	5	13088-0575	9	13159-0028	58	132BC0830	27	16007-0034	5	21171-0732	25
11057-1295	63	12005-0765	5	13088-0576	9	13159-0029	58	132BC0840	4	16007-0736	9	21174-0009	4
11057-1297	64	12009-0031	5	13089-0027	9	13159-1061	43	13304-5001	40	16066-0009	1	21175-1329	70
11057-1298	31	12011-1053	5	13089-0028	9	13159-1061	49	13341-0640	10	16073-0053	26	21175-1348	21
11057-1299	56	12021-0021	2	13089-0030	9	13159-1065	45	13342-0642	10	16073-0129	18	21176-0009	21
11057-1311	42	12026-0018	18	13089-0036	9	13168-0831	8	14001-0680	13	16073-0825	19	21176-0026	21
11057-1314	43	12032-0013	5	13095-0593	9	13187-0028	9	14014-0569	13	16082-0790	42	21176-0048	58
11057-1315	45	12046-0033	7	130BA0514	55	13194-0017	17	14014-0571	13	16085-0621	8	21176-0787	11
11057-1392	27	12046-0584	17	130BA0610	42	13227-0034	40	14014-0572	13	16085-0670	17	21176-0788	21
11057-1432	30	12046-0601	6	130BA0618	29	13231-0009	9	14014-0575	13	16085-0671	17	21176-0791	21
11057-1448	63	12046-0602	23	130BA0622	47	13234-0050	8	14026-0142	15	16097-0009	23	21176-0819	21
11057-1472	45	12046-0604	17	130BA0625	21	13234-0595	8	14031-0619	15	16115-1009	15	21176-0865	12

Part No.	Group No.	Part No.	Group No.	Part No.	Group No.	Part No.	Group No.	Part No.	Group No.	Part No.	Group No.	Part No.	Group No.
21176-0866	21	27003-0138	58	35023-0441	36	39156-1895	58	39156-2389	29	43015-0672	49	43060-0334	45
21176-0868	21	27005-0640	59	35023-0442	36	39156-1896	30	39156-2390	29	43015-0673	45	43078-0060	45
21176-0869	45	27008-0591	59	35023-0443	36	39156-1945	58	39156-2391	29	43015-0674	43	43078-0580	49
21176-0876	43	27010-0773	26	35034-0605	30	39156-2119	36	39156-2392	29	43020-0028	43	43078-0591	43
21176-3777	19	27010-0836	59	35063-1416	27	39156-2222	27	39156-2393	29	43020-0028	49	43078-0592	29
21181-0014	59	27010-0854	49	35063-1417	63	39156-2229	50	39156-2394	29	43020-1057	45	43080-0143-DJ	44
220AA0420	59	27010-0865	59	35063-1418-46R	31	39156-2231	56	39156-2400	58	43026-0009	45	43080-0144-DJ	44
220AB0614	53	27010-0870	43	35063-1419-46R	31	39156-2232	56	39156-2401	27	43026-1051	43	43080-0192-DJ	46
224AB0408	57	27010-0871	49	35063-1420-46R	31	39156-2240	27	39178-0311	4	43026-1070	49	43082-0179	46
23004-0380	55	27010-0872	59	35063-1421-46R	31	39156-2248	27	39192-0646	29	43027-1051	43	43082-0182	44
23016-0611	55	27010-1313	13	35063-1422	31	39156-2249	27	39192-0648	29	43027-1053	45	43095-0040	49
23016-0612	55	27016-1115	59	35063-1423	31	39156-2250	27	39193-0581	13	43027-1054	49	43095-0366	43
23016-0613	55	27016-5389	59	36001-0656-60R	54	39156-2251	27	39193-0582	13	43028-1057	43	43095-1497	49
23016-0614	55	27048-5153	59	36001-0657-60R	54	39156-2252	29	41009-0779	38	43028-1065	45	43095-1498	49
23016-0618	56	28012-1077	59	36041-0040-60R	54	39156-2253	50	41009-0780	38	43028-1073	49	43095-1499	42
23025-0374	56	31064-0674	19	36041-0041-60R	54	39156-2254	50	41036-0679	40	43034-0056	43	43095-1500	42
23037-0392	57	311AA0600	41	39007-0420	33	39156-2255	64	41068-0594	39	43034-0056	49	43095-1501	45
23037-0393	57	32033-1535	23	39060-0734	27	39156-2257	50	41068-0636	40	43034-0139	46	43095-1502	45
23062-0973	58	32036-0353-46R	30	39062-0681	29	39156-2259	27	41068-0637	40	43044-0084	46	43095-1503	45
23062-0974	58	32037-0401	31	39062-0683	29	39156-2260	27	41073-0762-60P	39	43045-0011	46	43095-1504	45
23062-0994	58	32043-0625	37	39062-0701	29	39156-2290	50	41075-0007	38	43045-1010	46	43095-1518	45
23062-1154	58	32043-0626	37	39062-0731	28	39156-2291	50	41075-0008	38	43048-0023	44	44008-0087-828	48
25009-004	56	32043-0627	37	39062-0787	29	39156-2307	50	41075-0017	38	43048-0024	44	44013-0321-50Y	48
25031-0758	52	32052-0811	50	39062-0788	29	39156-2314	58	41080-0688-18U	44	43048-1068	46	44013-0322-50Y	48
26006-0001	26	32052-0812	50	39062-0789	29	39156-2317	50	41080-0694	46	43049-0012	44	44023-0148	48
26006-0001	58	32085-0047	34	39062-0790	27	39156-2318	63	410AA0600	49	43049-0013	44	44026-0229	48
26006-0020	58	32099-0767	47	39062-0791	27	39156-2319	63	411AA0600	11	43049-1060	46	44037-0179	48
26006-0055	58	32160-0931-46R	30	39062-0812	28	39156-2320	63	411AA0800	63	43049-1061	46	44039-0179-46R	48
26006-1078	58	32160-0960	30	39067-0022	28	39156-2321	63	42034-0744-46T	40	43049-1068	44	44065-0056	48
26006-1080	26	33001-0686-46R	32	39076-0025	26	39156-2322	63	42034-0752-53D	40	43049-1107	44	44065-0064	48
26006-1080	58	33032-0049	32	39085-0011	50	39156-2327	27	42036-0075	33	43056-0007	44	44071-1338-59K	48
26011-0978	26	34011-0034	37	39111-0330	33	39156-2328	27	42036-0757	32	43056-1055	46	44071-1339-59K	48
26011-0983	58	34024-0150	37	39111-0356	12	39156-2334	64	42036-0762	32	43056-1056	43	45014-0606-52R	33
26011-1856	58	34028-0314	34	39154-0372	63	39156-2339	58	42036-0763	33	43056-1056	49	46003-0700	47
26012-0564	58	34028-0315	34	39156-0705	50	39156-2340	55	42036-0765	65	43057-003	44	46003-0701	47
26031-2334	19	34028-0327	34	39156-1784	51	39156-2342	51	42036-0779	40	43057-1001	43	46012-0386-46R	47
26031-2370	58	34028-0328	34	39156-1784	67	39156-2342	67	42036-0828	33	43057-1001	46	46012-0387-46R	47
26031-2497	58	34028-0349	34	39156-1840	27	39156-2376	3	42036-1258	33	43057-1001	49	46019-0001	47
27002-0025	58	35004-0362-60R	35	39156-1841	27	39156-2377	64	42041-0152	40	43060-0332	49	46019-0072	70
27002-1062	58	35019-0641	36	39156-1884	36	39156-2385	64	43010-0023	45	43060-0333	45	46075-0618	70

Part No.	Group No.	Part No.	Group No.	Part No.	Group No.	Part No.	Group No.	Part No.	Group No.	Part No.	Group No.	Part No.	Group No.
46075-1144	47	51001-0858-60R	50	55058-5069-17K	64	56075-4306	62	92015-1367	24	92028-1750	13	92043-1264	1
46091-0375	47	51026-0016-17K	50	550AA2015	37	56075-4309	62	92015-1367	49	92033-0034	43	92043-1416	46
46091-0435	47	51026-0017-17K	50	550AA2015	45	56075-4310	62	92015-1367	50	92033-0034	49	92043-1506	13
46123-0003	41	51044-0876	20	550AA4045	40	56075-7161	62	92015-1476	26	92033-0079	45	92043-1518	23
461DA0500	26	51044-0877	20	551A0408	23	57001-1836	62	92015-1559	7	92033-0760	40	92043-1567	13
480J1300	23	51049-0721	50	551A0612	18	59026-0047	25	92015-1603	36	92033-1041	32	92043-1594	34
480J1400	12	52005-0763	50	56001-0382	63	59091-0007	4	92015-1717	37	92033-1044	40	92043-1595	34
481J1400	15	52005-1120	15	56001-0383	63	59256-0011	23	92015-1740	46	92033-1077	48	92043-1709	44
481J1800	13	53044-0565	50	56007-0156	60	59502-0619	27	92015-1752	21	92033-1099	7	92043-4009	2
482EA0100	34	53044-0627	50	56007-0161	60	59502-0620	27	92015-1757	3	92033-1186	43	92045-0017	32
482EA5000	34	53044-0628	50	56008-0045	60	601B6005UU	39	92015-1757	50	92033-1186	45	92045-0047	10
482EA8000	64	53044-0634	63	56008-1075	60	610A0406	11	92015-1757	54	92033-1186	49	92045-0049	10
49002-0009	1	53066-0592-49L	51	56030-1374	58	610A0610	1	92015-1757	58	92033-1305	15	92045-0156	10
49006-1088	46	53066-0593-49L	51	56030-1376	58	670B1510	13	92015-1757	63	92033-3731	17	92045-036	17
49006-1242	46	54010-0622	4	56030-1378	58	670B2022	32	92015-1757	64	92037-010	50	92045-0785	17
49016-1147	43	54010-0623	4	56030-1408	58	670D1509	6	92015-1757	65	92037-1461	27	92045-0802	40
49016-1147	49	54010-0626	53	56033-0304	61	670D1510	17	92015-1905	48	92037-147	18	92045-0826	11
49030-0050	40	54012-0663	53	56033-0933	61	670D2015	13	92015-1996	54	92037-147	29	92045-1045	11
49033-0027	19	54012-0664	53	56038-1054	61	670D2018	11	92019-008	59	92037-1586	18	92045-1384	30
49033-0036	18	55020-0981	69	56053-1567	61	670E1508	18	92022-037	18	92037-1712	3	92045-1404	17
49034-0570	16	55020-0982	69	56054-0919	62	670E5075	20	92022-077	23	92037-2014	58	92046-0008	32
49040-0740	20	55020-1823	69	56054-1356	62	671B2555	40	92022-1093	18	92037-2116	18	92046-0041	9
49047-0635	11	55020-1824	69	56054-1557	62	92002-1154	23	92022-1093	22	92039-0039	24	92046-0043	13
49054-0004	29	55020-1851	54	56054-1602	59	92002-1796	15	92022-1299	48	92039-0039	58	92046-0617	40
49056-0037	19	55020-1997	65	56054-1626	62	92004-0049	1	92022-1317	30	92039-0068	15	92046-0622	17
49058-0696-60P	40	55020-2200	32	56054-1628	62	92005-0125	18	92022-1373	46	92039-0068	36	92046-1052	9
49063-1055	23	55020-2201	31	56054-1766	62	92005-0721	27	92022-1405	55	92039-0068	50	92046-1192	33
49064-0005	3	55020-2202	31	56054-2330	62	92005-0769	17	92022-1463	9	92039-0068	54	92046-1266	8
49064-0007	18	55020-2204	32	56054-2433	62	92005-0773	13	92022-1561	30	92039-0068	63	92046-1272	33
49065-0037	23	55020-2222	69	56054-2435	62	92005-0826	1	92022-304	13	92039-0089	68	92046-1273	33
49065-0041	17	55020-2223	69	56054-2439	62	92005-0826	18	92022-326	41	92039-0090	27	92049-0022	30
49078-0744	5	55020-2224	69	56054-2455	62	92005-0887	29	92026-022	9	92039-0752	35	92049-0050	39
49078-0745	5	55020-2225	69	56054-2456	62	92005-0888	29	92026-0730	8	92039-0752	36	92049-0158	33
49085-0006	27	55028-0651-60R	64	56071-0161	61	92005-1380	19	92026-0736	48	92039-0773	31	92049-0720	8
49091-0001	42	55028-0652-60R	64	56071-0807	61	92009-1570	43	92026-0789	45	92039-0789	31	92049-0771	40
49091-0001	45	55028-0653	63	56071-0809	69	92015-1189	40	92026-0790	45	92039-1105	61	92049-0778	23
49091-0001	49	55028-0654	63	56071-0810	69	92015-1233	43	92026-0791	45	92042-007	1	92049-1181	32
49116-0041	18	55028-0655	63	56075-4303	62	92015-1233	49	92026-0839	30	92042-007	15	92049-1225	33
49118-0890	6	55058-5067-62F	63	56075-4304	62	92015-1367	18	92026-1534	12	92042-007	17	92049-1314	32
49118-0891	6	55058-5068-17K	64	56075-4305	62	92015-1367	22	92027-1062	42	92043-0104	45	92049-1349	5

Part No.	Group No.	Part No.	Group No.	Part No.	Group No.	Part No.	Group No.	Part No.	Group No.	Part No.	Group No.	Part No.	Group No.
92049-1382	30	92057-0635	23	92093-0614	3	92145-1664	12	92152-2448	64	92153-1890	44	92154-1453	13
92049-1452	13	92057-0734	40	92093-0615	3	92145-1700	9	92152-2451	65	92154-0209	3	92154-1453	23
92049-1466	33	92058-0036	40	92093-0619	3	92145-1792	37	92152-2452	65	92154-0209	36	92154-1453	58
92049-1493	33	92062-0004	13	92093-0620	3	92145-1794	59	92152-2461	4	92154-0209	50	92154-1454	17
92049-1520	13	92062-0004	17	92093-0711	3	92145-1828	34	92152-2462	36	92154-0209	54	92154-1454	21
92049-1522	48	92062-0031	13	92093-1030	50	92150-1251	14	92152-2495	32	92154-0209	58	92154-1454	43
92049-1566	13	92062-0032	13	92093-1480	48	92150-1684	34	92152-2495	50	92154-0209	63	92154-1454	49
92055-0016	21	92065-097	16	92104-0004	60	92150-1717	24	92152-2495	63	92154-0209	64	92154-1455	1
92055-0124	18	92066-0799	16	92104-1064	60	92150-1728	17	92152-2497	47	92154-0210	54	92154-1455	11
92055-0124	19	92066-0800	15	92106-1001	60	92150-1837	63	92152-2501	37	92154-0211	58	92154-1455	15
92055-0136	26	92066-0821	17	92107-1051	60	92150-1858	46	92152-2504	40	92154-0217	4	92154-1456	27
92055-0145	48	92066-0831	13	92110-0588	60	92151-1226	12	92153-0410	36	92154-0313	37	92154-1457	1
92055-0183	15	92066-0832	1	92110-0589	60	92151-1557	37	92153-0419	21	92154-0387	23	92154-1457	6
92055-0208	23	92066-0876	13	92110-1015	60	92151-1930	8	92153-0446	6	92154-0403	28	92154-1457	23
92055-049	15	92066-1012	13	92110-1152	60	92152-0091	50	92153-0455	6	92154-0415	13	92154-1457	29
92055-0741	43	92070-0720	25	92110-1153	60	92152-0240	39	92153-0489	64	92154-0477	24	92154-1458	17
92055-0741	45	92071-0013	58	92110-3703	60	92152-0329	21	92153-0548	48	92154-0543	31	92154-1459	23
92055-0741	49	92071-0024	26	92111-0009	60	92152-0332	27	92153-0656	1	92154-0551	58	92154-1460	2
92055-0761	19	92071-056	3	92139-0304	9	92152-0413	6	92153-0801	31	92154-0745	31	92154-1460	15
92055-0790	17	92071-1270	4	92139-0818	7	92152-0439	27	92153-0912	43	92154-0745	35	92154-1460	17
92055-0809	29	92072-0782	50	92139-0819	7	92152-0616	39	92153-0912	45	92154-0745	58	92154-1461	15
92055-0810	29	92072-0782	58	92139-0820	7	92152-0679	31	92153-1021	63	92154-0887	27	92154-1461	16
92055-0815	18	92072-0782	70	92139-0891	7	92152-0679	44	92153-1041	14	92154-0903	31	92154-1463	14
92055-0817	19	92072-1197	58	92139-0892	7	92152-0866	9	92153-1045	14	92154-0907	4	92154-1463	15
92055-0820	2	92072-1306	31	92139-0893	7	92152-1182	50	92153-1110	14	92154-0917	58	92154-1465	14
92055-0823	10	92072-1414	27	92139-0894	7	92152-1625	34	92153-1191	25	92154-1014	65	92154-1498	2
92055-0840	19	92072-1414	33	92139-0895	7	92152-1828	37	92153-1472	48	92154-1025	32	92154-1499	29
92055-0842	21	92072-1414	58	92139-0896	7	92152-1935	23	92153-1505	12	92154-1121	45	92154-1530	47
92055-0894	3	92072-1419	60	92140-0008	34	92152-1939	17	92153-1527	4	92154-1122	42	92154-1532	45
92055-0910	47	92075-1011	50	92143-1016	59	92152-1947	39	92153-1546	33	92154-1122	45	92154-1532	49
92055-099	26	92075-1123	27	92143-1331	2	92152-1948	32	92153-1587	3	92154-1292	43	92154-1540	25
92055-1276	26	92075-1123	29	92143-1331	15	92152-1954	10	92153-1592	26	92154-1446	14	92154-1546	40
92055-1338	23	92075-1564	59	92144-1674	19	92152-1979	54	92153-1616	50	92154-1447	14	92154-1553	33
92055-1370	26	92075-1690	50	92144-1847	46	92152-1993	17	92153-1624	31	92154-1449	21	92154-1556	30
92055-1401	1	92075-277	42	92145-0415	12	92152-2111	27	92153-1625	48	92154-1449	29	92154-1568	18
92055-1503	23	92081-1737	45	92145-0580	44	92152-2112	29	92153-1779	2	92154-1450	3	92154-1568	19
92055-1618	28	92092-0003	33	92145-1250	9	92152-2152	36	92153-1837	4	92154-1450	18	92154-1645	37
92055-1639	21	92092-0018	4	92145-1319	34	92152-2336	21	92153-1850	26	92154-1451	19	92154-1648	27
92057-0202	6	92092-0039	31	92145-1550	37	92152-2405	17	92153-1866	26	92154-1452	3	92154-1651	23
92057-0633	17	92092-1081	4	92145-1663	12	92152-2412	31	92153-1884	48	92154-1453	4	92154-1667	17

Part No.	Group No.	Part No.	Group No.	Part No.	Group No.	Part No.	Group No.	Part No.	Group No.	Part No.	Group No.	Part No.	Group No.
92154-1668	17	92154-2325	47	92160-1167	55	92161-2121	63	92172-0238	63	92173-1470	19	92180-0893	5
92154-1679	8	92154-2596	47	92160-1278	21	92161-2122	3	92172-0238	64	92173-1481	35	92180-0894	5
92154-1679	17	92154-2706	50	92160-1278	56	92161-2123	21	92172-0334	26	92173-1513	4	92180-0895	5
92154-1680	18	92154-2736	63	92161-0095	51	92161-2143	50	92172-0335	55	92173-1526	53	92180-0896	5
92154-1681	18	92154-2793	9	92161-0095	67	92161-2144	50	92172-0335	63	92173-1526	58	92180-0897	5
92154-1694	31	92154-2794	9	92161-0163	56	92161-2145	50	92172-0441	52	92173-1549	15	92180-0898	5
92154-1694	36	92154-2808	4	92161-0203	58	92161-2146	50	92172-0441	56	92173-1702	15	92180-0899	5
92154-1694	63	92154-2816	7	92161-0223	51	92170-1091	43	92172-0481	56	92173-1790	43	92180-0900	5
92154-1695	33	92154-2819	15	92161-0223	67	92170-1091	45	92172-0828	19	92173-1839	58	92180-0901	5
92154-1710	63	92154-2822	12	92161-0304	27	92170-1091	49	92172-0901	15	92180-0108	5	92180-0902	5
92154-1712	42	92154-2824	17	92161-0306	4	92170-1493	27	92172-0906	13	92180-0109	5	92180-0903	5
92154-1712	45	92154-2825	17	92161-0365	50	92170-1640	13	92172-0976	34	92180-0110	5	92180-0904	5
92154-1712	49	92154-2826	15	92161-0629	51	92170-1872	27	92172-1242	49	92180-0865	5	92180-0905	5
92154-1723	44	92154-2834	59	92161-0673	19	92170-1997	3	92172-1243	43	92180-0866	5	92180-0906	5
92154-1723	45	92154-2835	46	92161-0776	56	92171-0179	18	92172-1243	49	92180-0867	5	92180-0907	5
92154-1724	43	92154-2836	45	92161-0833	36	92171-0292	4	92173-0086	43	92180-0868	5	92180-0908	5
92154-1724	49	92154-2897	18	92161-0930	51	92171-0391	3	92173-0127	58	92180-0869	5	92180-0909	5
92154-1735	45	92154-2903	11	92161-0930	67	92171-0533	15	92173-0284	4	92180-0870	5	92180-0910	5
92154-1736	45	92154-2905	37	92161-0943	31	92171-0534	15	92173-0736	21	92180-0871	5	92180-0911	5
92154-1790	18	92154-2906	69	92161-0944	31	92171-0534	24	92173-0736	58	92180-0872	5	92180-0912	5
92154-1807	36	92154-2908	32	92161-1055	8	92171-0573	22	92173-0861	58	92180-0873	5	92180-0913	5
92154-1810	32	92154-2909	37	92161-1187	21	92171-0576	22	92173-0951	49	92180-0874	5	92180-0914	5
92154-1810	36	92154-2912	31	92161-1286	40	92171-0652	58	92173-0985	58	92180-0875	5	92180-0915	5
92154-1810	50	92154-2914	43	92161-1531	63	92171-0718	22	92173-1227	59	92180-0876	5	92180-0916	5
92154-1810	54	92154-2914	49	92161-1713	3	92171-0739	15	92173-1229	4	92180-0877	5	92180-0917	5
92154-1819	1	92154-2915	31	92161-1715	22	92171-0739	58	92173-1229	12	92180-0878	5	92180-0918	5
92154-1834	68	92154-2920	15	92161-1716	15	92171-0766	58	92173-1229	58	92180-0879	5	92180-0919	5
92154-1838	12	92154-2922	15	92161-1718	15	92171-0813	58	92173-1360	29	92180-0880	5	92180-0920	5
92154-1845	13	92154-2924	30	92161-1737	50	92171-0921	43	92173-1361	28	92180-0881	5	92180-0921	5
92154-1848	20	92154-2924	31	92161-1769	12	92171-0921	45	92173-1366	28	92180-0882	5	92180-0922	5
92154-1849	42	92154-2934	64	92161-1835	63	92171-0938	15	92173-1376	35	92180-0883	5	92180-0923	5
92154-1856	50	92154-2948	68	92161-1894	45	92171-1185	58	92173-1378	45	92180-0884	5	92180-0924	5
92154-1858	59	92154-3728	36	92161-1991	29	92171-1722	4	92173-1379	45	92180-0885	5	92180-0925	5
92154-1901	30	92154-3814	34	92161-2071	58	92171-1722	58	92173-1380	45	92180-0886	5	92180-0926	5
92154-1909	9	92154-3815	41	92161-2079	15	92172-0156	19	92173-1382	45	92180-0887	5	92180-0927	5
92154-1912	43	92154-3817	47	92161-2082	34	92172-0175	36	92173-1383	45	92180-0888	5	92180-0928	5
92154-1912	49	92154-3817	70	92161-2084	47	92172-0175	63	92173-1384	45	92180-0889	5	92180-0929	5
92154-1969	47	92154-3855	47	92161-2085	47	92172-0238	55	92173-1386	47	92180-0890	5	92180-0930	5
92154-2241	68	92154-3858	3	92161-2119	63	92172-0238	56	92173-1420	19	92180-0891	5	92180-0931	5
92154-2300	40	92160-1167	52	92161-2120	55	92172-0238	58	92173-1421	19	92180-0892	5	92180-0932	5

Part No.	Group No.	Part No.	Group No.	Part No.	Group No.	Part No.	Group No.	Part No.	Group No.	Part No.	Group No.	Part No.	Group No.
92180-0933	5	92192-1910	3	92200-1757	35	92210-1421	65						
92180-0934	5	92200-0006	36	92200-1762	36	92210-1460	30						
92180-0935	5	92200-0006	50	92200-1762	54	92210-1615	40						
92180-0936	5	92200-0006	54	92200-1770	40	92210-1654	40						
92180-0937	5	92200-0006	63	92200-1791	32	99994-1065	67						
92180-0938	5	92200-0006	64	92200-1799	17	99994-1066	67						
92180-0939	5	92200-0036	30	92200-1833	9	99994-1067	67						
92180-0963	12	92200-0043	34	92200-1834	36	99994-1069	70						
92180-0964	12	92200-0047	14	92200-1919	4	99994-1078	66						
92180-0965	12	92200-0047	17	92200-1929	34	99994-1079	68						
92180-0966	12	92200-0078	4	92200-1935	17	99994-1095	65						
92180-0967	12	92200-0085	48	92200-1936	31	99994-1122	67						
92180-1542	59	92200-0157	64	92200-1937	36	99994-1125	69						
92191-1550	19	92200-0212	59	92200-1948	36	99999-0520	20						
92191-1551	19	92200-0260	10	92200-2142	25								
92192-0131	19	92200-0265	12	92200-2145	11								
92192-1432	15	92200-0279	41	92200-2214	21								
92192-1437	13	92200-0288	21	92200-2217	3								
92192-1440	15	92200-0369	24	92200-3712	21								
92192-1445	19	92200-0386	26	92200-3807	19								
92192-1446	19	92200-0451	23	92200-3811	17								
92192-1447	19	92200-0455	40	92210-0007	59								
92192-1492	19	92200-0595	30	92210-0076	4								
92192-1493	19	92200-0744	7	92210-0095	30								
92192-1494	19	92200-0807	65	92210-0096	30								
92192-1495	19	92200-0810	12	92210-0121	4								
92192-1669	50	92200-0812	12	92210-0188	26								
92192-1830	22	92200-0854	57	92210-0303	21								
92192-1831	22	92200-0855	57	92210-0320	32								
92192-1832	22	92200-0940	1	92210-0324	32								
92192-1834	3	92200-0990	14	92210-0397	9								
92192-1835	3	92200-0996	12	92210-0942	10								
92192-1839	18	92200-1087	50	92210-1100	12								
92192-1840	18	92200-1377	4	92210-1101	12								
92192-1841	18	92200-1388	35	92210-1132	63								
92192-1842	18	92200-1461	15	92210-1139	30								
92192-1847	3	92200-1480	3	92210-1139	31								
92192-1848	3	92200-1564	19	92210-1139	33								
92192-1865	18	92200-1580	9	92210-1139	37								
92192-1908	3	92200-1732	37	92210-1323	27								

Kawasaki